siegmund

2027

01.09.2026 – 31.08.2027

Ikon index

Siegmund System

- **System 28 – Hål Ø 28 mm** Kraftpaketet
- **System 22 – Hål Ø 22 mm** Allroundern
- **System 16 – Hål Ø 16 mm** Det filigrana

Leveranskapacitet

- **Lagerförda produkter**
- **Produkter som produceras efter order**

Material

- **Härdat verktygstål X8.8**
- **Härdat verktygstål X8.7**
- **Högkvalitetsstål S355J2+N**
- **Rostfritt stål**
- **Aluminium-titan**
- **Aluminium**
- **Polyamid**

Materialegenskaper

- **Reptålig & Korrosionsbeständig** Ytan ger relativt bra korrosionsskydd i torra miljöer
- **Nitrering** förbättrar slagtåligheten och skyddar mot vidhäftning av svetssprut
- **BAR-beläggning (Svart-Anti-Rost-beläggning)** jämnar ut ytan och stärker rostskyddet
- **Blåning** Korrosionsskydd

Produktegenskaper

- **Skala**
- **Bordssida**
- **Extra hög sidovägg**
- **Hexagon spår**
- **Insexkant**
- **Extern sexkant**

Bracket med hål

- **Diagonalt rutnät**
- **25x25 mm / 50x50 mm / 100x100 mm rutnät**

INDUSTRY & CRAFTSMANSHIP

Som den största svetsbordstillverkaren i världen kan vi dra nytta av den stora erfarenheten hos många internationella kunder. Upptäck över 200 praktiska exempel direkt från våra kunders verkstäder på vår webbplats och dra nytta av de mångsidiga användningsmöjligheterna på våra svetsbord.

- **Automatisering**
- **Verktygsmaskiner och anläggningskonstruktion**
- **Stål- och metallkonstruktion**
- **Fordonskonstruktion**
- **Varvsindustrin**
- **Flygplanskonstruktion**
- **Jordbruk**
- **Scenteknologi**

DISCOVER MORE

CONTENT

Svetsbord m.m.

Svetsbord **012**
System 28 044
System 22 100
System 16 136

Spårbord **012**
System 28 052

Smart Leg NEW **026**

Lyftbord
System 28 054
System 22 106
System 16 144

Roterande bord
System 28 056
System 22 108
System 16 146

Lyftbord
System 28 057
System 22 109
System 16 147

Arbetsbänkar **030**

Workstation **037**
System 28 058
System 22 110
System 16 148

Åttkantiga bord
System 28 062
System 22 112
System 16 152

Svetscell **039**
Lasersvets cell **034**

Skena **032**
System 28 094

Turn Extreme NEW **028**

Lägesställare **188**

SIEGMUND IN ACTION **008** **022**

Verktyg

Stopp
System 28 064
System 22 114
System 16 154

Vinklar
System 28 066
System 22 116
System 16 156

Aluminiumprofiler
System 28 072
System 22 118
System 16 160

Bult
System 28 074
System 22 120
System 16 162

Tvingar
System 28 078
System 22 122
System 16 166

Prismor & Stöd
System 28 082
System 22 124
System 16 170

Tillbehör
System 28 086
System 22 126
System 16 172

Sub Table Box
System 28 088
System 22 128
System 16 174

Skruvstäd **040**
System 28 090
System 22 130
System 16 176

Rikt och klämpress **041**
System 28 092
System 22 132
System 16 178

Magnetisk klämteknik **182**

Fästen **182**

Underhållsprodukter **186**

Alla produkter och aktuella priser hittar Ni online på vår hemsida

Framgångssagan från Oberottmarshausen

För mer än 35 år sedan grundade Bernd Siegmund företaget, som nu drivs av hans son, Daniel Siegmund, i andra generationen. Som världens nr 1 inom svetsbord är vi globalt representerade på fem europeiska platser och ett försäljningsnätverk i över 60 länder.

Våra produkter står för maximal funktionalitet och exklusiv design samt används i nästan alla branscher. Förutom maskin-, anläggnings-, metall- och fordonskonstruktion är de särskilt efterfrågade inom prototypkonstruktion och serieproduktion med och utan robotanslutning. Svets- och spännbordssystemen bygger på ett genomtänkt och flexibelt modulsystem. I kombination med vårt breda utbud av tillbehör erbjuder vi en enkel och tidsbesparande lösning för varje utmaning.

Våra kunders entusiasm sporrar oss gång på gång till ny utveckling och innovativa lösningskoncept. Vårt mål är att hålla fast vid denna vision och att ständigt utveckla oss själva och våra produkter. Vi uppnår detta med hjälp av våra medarbetare, som är engagerade i företaget varje dag med hjärta, sinne och energi.

siegmund

Ni sparar tid och pengar med ett svetsbord från Siegmund

Välj ett Siegmund-bord och spara pengar. Tack vare den högsta kvaliteten på våra svetsbord får du ett verktyg som du kan arbeta mycket mer exakt med och med en lägre felfrekvens. Med hjälp av modulsystemet kan du kombinera svetsbord, U-vinklar, stopp etc. på mycket kort tid och generera otaliga armaturer från dem. Detta minskar installationstiden och sparar lagringsutrymme och kostnader.

VISIT US!

Upplev Siegmund LIVE på mässor

Mässor speglar ämnen, trender och utveckling i branschen och erbjuder en förstklassig plattform för utbyte av erfarenheter och kunskap.

WHY SIEGMUND?

Siegmund världen över
Som världsledande inom svetsbord, med ett återförsäljarnätverk i över 60 länder, används våra bord 100 000 gånger.

Hårdaste svetsborden
Den exceptionella hårdheten hos Extreme-borden uppnås genom specialutvecklade speciallegeringar och efterföljande plasmanitrering och BAR-beläggning. Ytans planhet bibehålls även efter många års användning.

Innovativt modulsystem
Modulära, kompatibla, individuella: arbetsbänkar, svetsbord och spännsystem enligt dina krav.

Kvalitet
Siegmund står för produktinnovationer, högkvalitativa material och noggrant utförande. Tillsammans med våra kunder arbetar vårt stora utvecklingsteamteam med kontinuerlig utveckling av våra produkter.

Härdade verktyg
Vår plasmanitrering är en unik ytfinish som bättre skyddar våra tillbehör från rost, repor och svetssprut.

Lagermöjlighet
Vårt mål: nutidens tillgänglighet! På 18 000 kvadratmeter hallyta lagras ca 4 000 svets- och spännbord samt ca 1 miljon tillbehör.

Egen produktion
- Deggingen (D): Mekanisk tillverkning av svetsbord, gjutgods och aluminiumprofiler.
- Skawina (PL): Produktion av svetsade delar och svetsbord.
- Lublin (PL): Produktion av svetsbord och tillbehör.

THAT'S WHY!

SUPPORTING SPORTS

VI ÄR SPORTIGA

Starka partners inom sport bär vårt namn ut i världen, ger vårt varumärke ännu mer mening och säkerställer entusiasm och känslomässiga ögonblick.

SIEGMUND IN ACTION WORLDWIDE

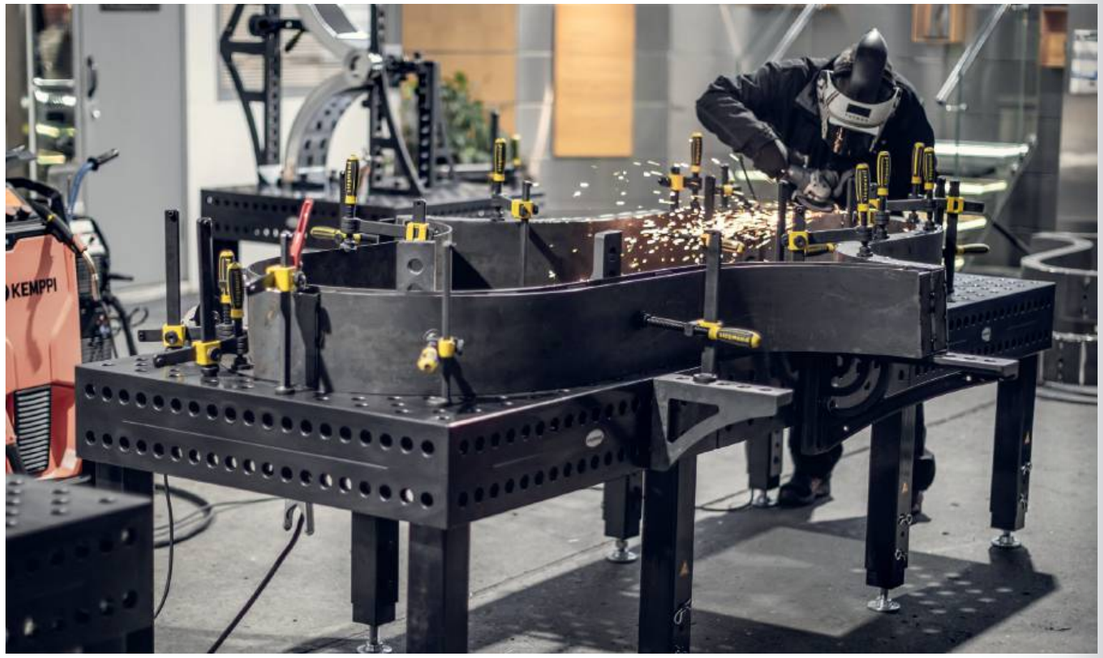

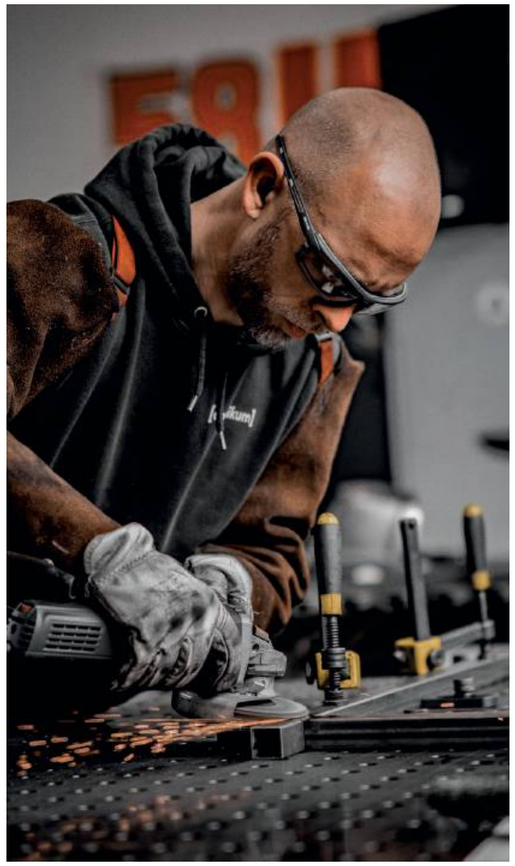

GET MORE

PROFESSIONALS AT WORK

GET MORE

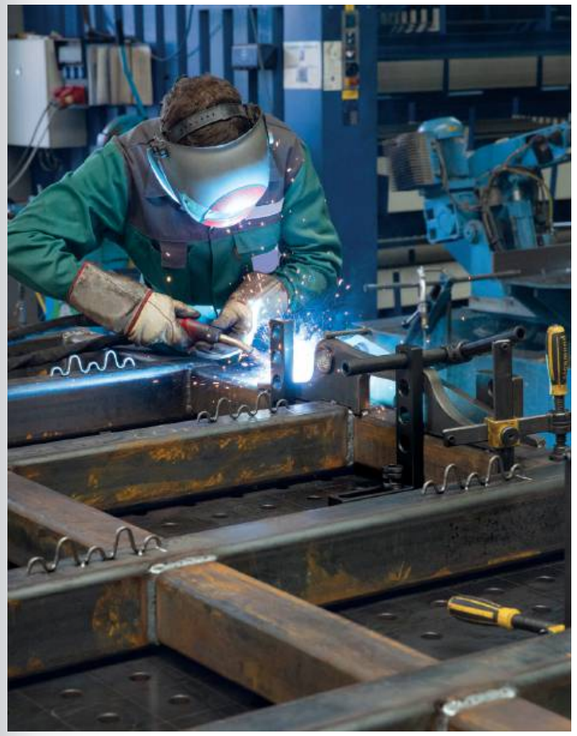

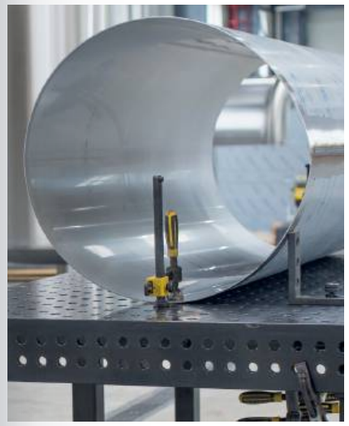

SMÅ ELLER STORA SVETSADE DELAR?

Med våra svetsbord kan Ni slutföra Era uppgifter snabbt och exakt.

Tack vare systemhålen i våra svetsbord skapas en extremt flexibel och mångsidig spännyta. Detta ger dig möjlighet att snabbt och enkelt producera en mängd olika konstruktioner med hjälp av vinklar, stopp och klämmor. Den utmärkta precisionen hos våra svetsbord gör att Ni kan placera komponenterna exakt och därmed uppnå mycket god repeterbarhet. Vi erbjuder ett perfekt koordinerat modulsystem för alla användningsområden, med vilket Ni kan arbeta bekvämt och effektivt.

- Modulsystem för alla
- exakt fastspänning av komponenter
- bekvämt och effektivt arbete
- Tidsbesparingar tack vare enkel hantering

WELDING TABLES

Obegränsade möjligheter

Med våra spårsystem, plattformssystem eller manipulatorer är inget projekt för stort för Er. Från brobyggen och berg- och dalbanor till produktion av linjärbussar och mycket mer, vi kommer gärna att arbeta med Er för att utveckla speciallösningar enligt Era individuella behov och utmaningar.

Flexibilitet som inspirerar

Med ett Siegmund-svetsbord är Ni väl rustade för uppgifter i alla dimensioner. Oavsett om det gäller engångsproduktion, serieproduktion eller skräddarsydda produkter, erbjuder vi Er ett samordnat och modulärt system för alla i bästa kvalitet och maximal flexibilitet.

Maximal frihet

Tack vare vårt modulsystem kan Era Siegmund-bord enkelt växa med dina beställningar och krav. Expandera Er arbetsyta i valfri dimension, t.ex. genom att ansluta bord med U-vinklar eller aluminiumprofiler.

RÄTT HÅLSTORLEK

Välj Ert system

Valet av rätt hålmönster (16 mm, 22 mm eller 28 mm) beror i hög grad på komponenternas vikt och de förväntade vridkrafterna. Som världsledande leverantör erbjuder Siegmund ett passande spännsystem för alla behov.

TABLE SYSTEMS

3 SYSTEMS UNLIMITED OPTIONS

SYSTEM 16

Det filigrana

Perfekt för lätta till medeltunga arbeten och filigrana fixturer. Tack vare det täta 50 mm-rutnätet kan små detaljer fixeras med hög precision. Särskilt lämplig för svetskonstruktioner med små dimensioner och med liten skevhet.

Rekommenderad belastning upp till 2000 kg*
max 1000 kg per fot i basutförande

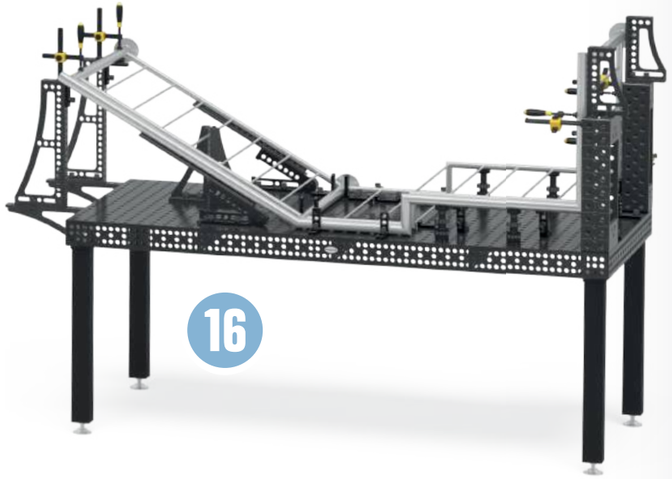

SYSTEM 22

Allroundern

Den perfekta balansen inom metallkonstruktion. Det erbjuder betydligt högre stabilitet än 16-systemet, men är samtidigt mer praktiskt och prisvärt än 28-systemet. Perfekt för allmänna smidesarbeten och medelstora vridkrafter.

Rekommenderad belastning upp till 3000 kg*
max 1500 kg per fot i basutförande

SYSTEM 28

Kraftpaketet

Den globala standarden för tung stål- och maskinindustri. Med ett 100 mm-raster och massiva bultar är den konstruerad för maximala spännkrafter, konstruktioner som väger flera ton och höga vridkrafter.

Rekommenderad belastning upp till 6000 kg*
max 2000 kg per fot i basutförande
max 3000 kg per fot i basutförande PLUS

Maximal flexibilitet tack vare systemadapter

Vi erbjuder specialanpassade adaptrar som gör det möjligt att använda tillbehör på tvärs över olika system.

* Lastkapaciteten beror på vilken modell och antal bordsben. De enskilda komponenterna är utformade för att vara betydligt högre. Av vår erfarenhet rekommenderar vi de angivna lastkapaciteterna, för er säkerhet.

UNIKA SVETSBORD FRÅN SIEGMUND

Bevisat 100 000 gånger över hela världen

Våra svets- och spännbord kännetecknas av högsta kvalitet, lastkapacitet och precision. På våra bord kan inte bara svetsarbeten utan även fastspännings- och monteringsarbeten av alla slag med material som trä och plast enkelt utföras. Vi har investerat mycket utvecklingsarbete i våra svetsbord för att nu kunna erbjuda Er en mycket effektiv arbetsbas.

- lång livslängd
- unika material
- hög lastkapacitet
- hög precision och exakt fastspänning
- samma grund för alla beställningar
- Hög kundnöjdhet

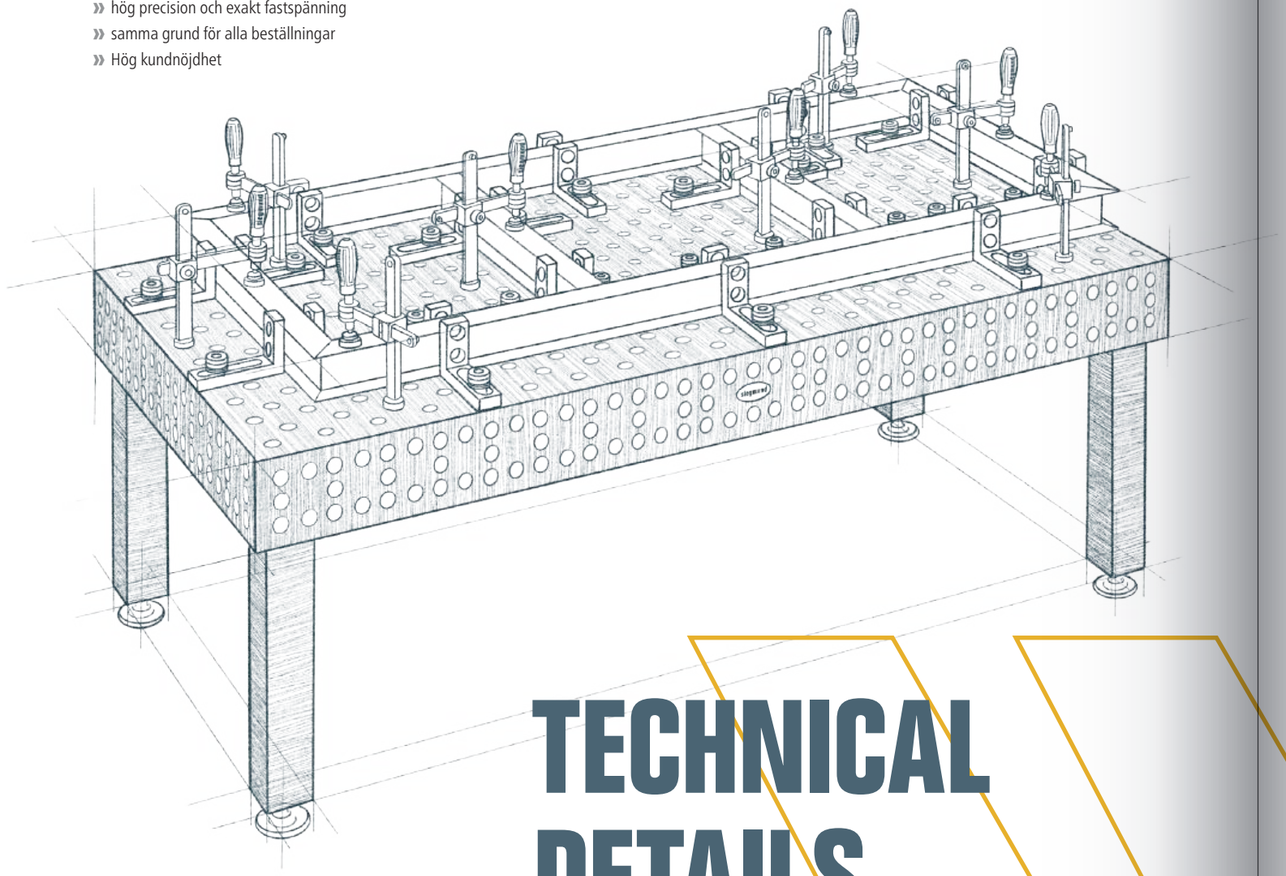

TECHNICAL DETAILS

Unika material
- Unika material utvecklade av oss
- hög grundhårdhet
- förbättrade nitreringsresultat
- förbättrad dimensionsstabilitet

Yta
- exakt fräst yta
- minskat underhåll och förbättrat korrosionsskydd genom plasmanitrering

Avrundade hål
- gör det lättare att montera bultar och delar
- mindre vidhäftning av svetsloppor på borrkanter
- mindre skador på borrhålskanter

Rutnät
- kontinuerliga linjer för bättre orientering på ett avstånd av 50 mm (system 16) eller 100 mm avstånd (system 22 och 28)
- möjliggör exakt fastspänning

Skala
- fyrsidig omkretsskalning
- sparar tid vid fastspänning och inställning

Utarbetade radier
- avrundade kanter och hörn
- minskar risken för skador
- skyddar komponenter och tillbehör från skador

Bordssida
- extra spännyta
- för förlängning och sammankoppling av bord

Ribb
- för bordsskivans optimala stabilitet och styvhet
- för alla bordsserier och storlekar

Robusta bordsben
- optimal tryckfördelning
- hög hållfasthet säkerställer bordsytans precision
- olika versioner finns tillgängliga

WELDING TABLES

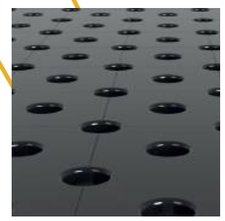

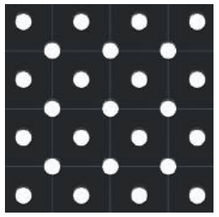

ÖVERSIKT ÖVER ALLA BORDSSERIER

Upptäck en mängd olika bordsvarianter tillverkade av olika högkvalitativa material.
Varje variant finns i olika storlekar och kan kombineras med olika bordsben.

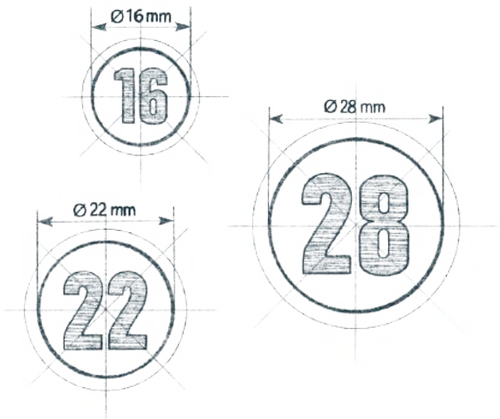

16

BASIC 750

16

PROFESSIONAL 750

22

PROFESSIONAL 750

28

BASIC 750

28

PROFESSIONAL 750

16

PROFESSIONAL EXTREME 8.7

16

PROFESSIONAL EXTREME 8.7 PLUS

22

PROFESSIONAL EXTREME 8.7

22

PROFESSIONAL EXTREME 8.7 PLUS

28

BASIC 8.7

28

PROFESSIONAL EXTREME 8.7

28

PROFESSIONAL EXTREME 8.8 PLUS

PLAY VIDEO

SIEGMUND´S HARDEST WELDING TABLE

MORE DETAILS

	(Utan plasmanitrering) Stål S355J2+N	Stål S355J2+N	Verktygsstål X8.7	Verktygsstål X8.8
	750	750 N BAR	X8.7 N BAR	X8.8 N BAR
Bas hårdhet	★★☆☆☆☆☆☆☆☆	★★☆☆☆☆☆☆☆☆	★★★★★★☆☆☆☆	★★★★★★★★☆☆
Ythårdhet	★★☆☆☆☆☆☆☆☆	★★★★★★☆☆☆☆	★★★★★★★★☆☆	★★★★★★★★★★
Slagtålig	★★☆☆☆☆☆☆☆☆	★★★☆☆☆☆☆☆☆	★★★★★★★☆☆☆	★★★★★★★★★★
Reptålig	★★☆☆☆☆☆☆☆☆	★★★★☆☆☆☆☆☆	★★★★★★☆☆☆☆	★★★★★★★★☆☆
Skydd mot svetsstänk	★☆☆☆☆☆☆☆☆☆	★★★★★★☆☆☆☆	★★★★★★★☆☆☆	★★★★★★★☆☆☆
Korrosionsbeständighet	★☆☆☆☆☆☆☆☆☆	★★★★★★☆☆☆☆	★★★★★★☆☆☆☆	★★★★★☆☆☆☆☆
Punktbelastning	★★★☆☆☆☆☆☆☆	★★★★☆☆☆☆☆☆	★★★★★★☆☆☆☆	★★★★★★★☆☆☆
Planhet ger nya förutsättningar	★★★★★★★☆☆☆	★★★★★★★☆☆☆	★★★★★★★☆☆☆	★★★★★★★☆☆☆
Underhåll av planhet under hård användning	★☆☆☆☆☆☆☆☆☆	★★★☆☆☆☆☆☆☆	★★★★☆☆☆☆☆☆	★★★★★★★☆☆☆
Hållbarhet	★★☆☆☆☆☆☆☆☆	★★★★★☆☆☆☆☆	★★★★★★☆☆☆☆	★★★★★★★☆☆☆

PLASMANITRERING

Standard hos Siegmund sedan 2009

Siegmunds svetsbord har haft plasmanitrering som standard sedan 2009. Som pionjär inom detta område har vi skapat ett svetsbord för de tuffaste kraven genom många års erfarenhet och kontinuerlig optimering av processen, som knappast kan jämföras med andra produkter när det gäller robusthet och hållbarhet.

- Högre slitstyrka
- Minimerad förvrängning
- Optimerat korrosionsskydd
- Minskad vidhäftning av svetsstänk
- Långvarig skyddseffekt utan efterbehandling

BAR-Beläggning

Unikt för Siegmund är den efterföljande BAR-beläggningen av svetsborden och många verktygsdelar, som sker efter plasmanitrering. BAR-beläggningen (Black-Anti-Rust-beläggning) jämnar dessutom ut ytan och stärker skyddet mot rost.

- Förstärkt rostskydd
- Ytterligare utjämning av ytorna

MATERIAL

Bas hårdhet

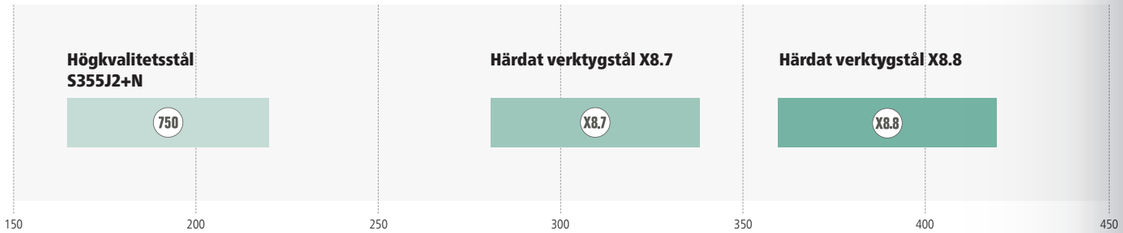

Ythårdhet

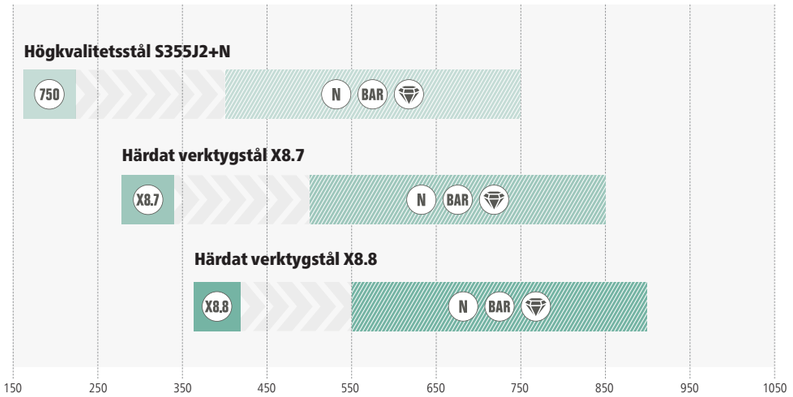

En hög grundhårdhet är avgörande för hög slagtålighet och svetsbordens långa livslängd. Den efterföljande plasmanitreringen och BAR-beläggningen resulterar i en ytförädling som härdar materialet och skyddar det från repor, korrosion och vidhäftning av svetssträngar. Endast kombinationen av hög grundhårdhet och plasmanitrering ger en slitstark yta med lågt slitage.

Ungefärligt värde i hårdhet

Vad är plasmanitrering?

Plasmanitrering är en termokemisk diffusionsprocess för ythärdning. Ytskiktet på ett arbetsstycke eller en komponent berikas med kväve, som bildar ett slitage- och korrosionsskyddande skikt på komponentens yta och i det ytnära området. Tillverkningsprocessen sker under vakuum vid ca 500 grader. I kombination med ytterligare produktionssteg uppnår vi en nästan distorsionsfri produkt.

Plasmanitrering är en av de mest miljövänliga härdningsprocesserna, eftersom endast kväve, väte och syre krävs för härdningsprocessen. Dessa gaser är de viktigaste beståndsdelarna i luften. På Siegmund tillhandahålls den energi som krävs för att värma komponenterna uteslutande från el, istället för de fossila bränslen som annars finns på marknaden.

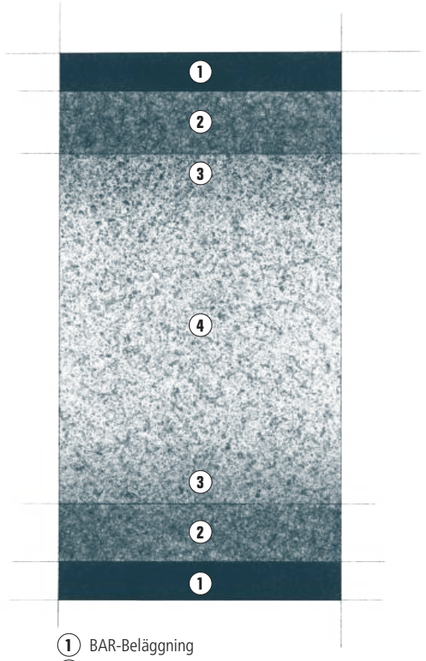

1. BAR-Beläggning
2. Järnnitrid
3. Transient regionen
4. Råmaterial

UNIQUE SURFACES

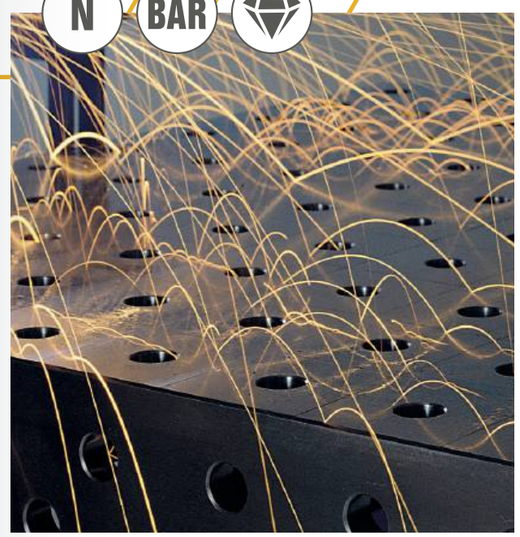

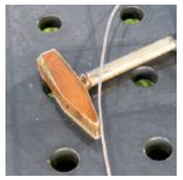

PLAY VIDEO

SIEGMUND IN ACTION WORLDWIDE

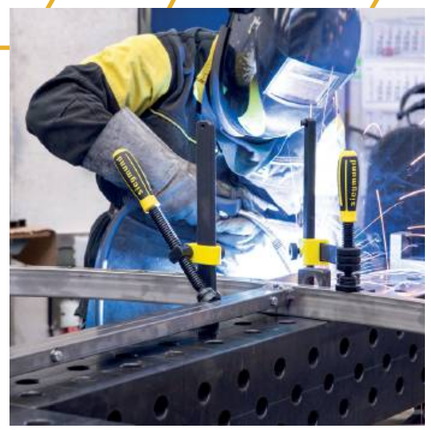

GET MORE

PROFESSIONALS AT WORK

GET MORE

SMART LEG

Fler möjligheter, färre begränsningar

Med Smart Leg sätter Siegmund nya standarder för moderna svetsbord. Smart Leg är noggrant utvecklat och utrustat med den senaste tekniken, vilket gör att det underlättar användarens arbete i varje steg och märkbart höjer det dagliga arbetet till en ny nivå

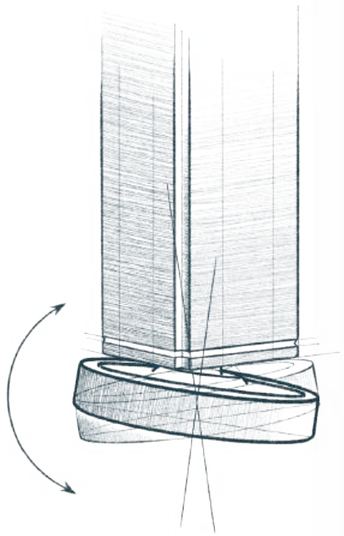

- Stabilt fotfäste även under extrem belastning
- Anpassas flexibelt efter underlaget
- Utjämning av ojämnheter i golvet
- Ergonomiskt arbete
- Kan eftermonteras på alla svetsbord
- Kompatibel med System 16, 22 och 28
- Kontinuerlig drift med nätanslutning

Individuell styrning och tippfunktion

- Måttanpassning av bordshöjden
- Benen kan styras individuellt
- Lutning upp till max. 10 grader (beroende på bordets storlek)

INNOVATIVE POWERFUL INTELLIGENT

SMART LEG

SMART AUTO LEVELING

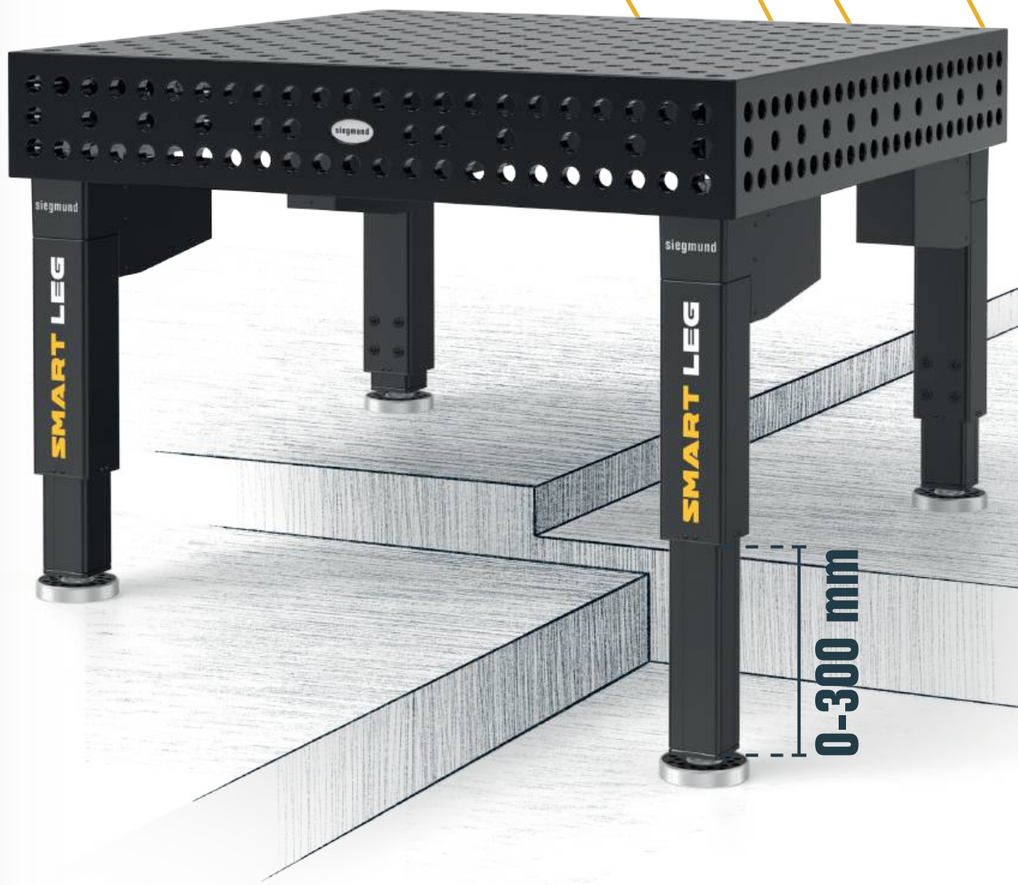

Elektriskt höjdjusterbar, konstruerad för tunga laster

- Benen är steglöst elektriskt höjdjusterbara (300 mm slaglängd)
- Kan användas för bord med upp till 12 ben
- Manöverpanel med display och nödstopp
- Minnesfunktion (upp till 3 höjdinställningar)

Intelligent system med automatisk nivellering

- Automatisk nivellering: Automatisk nivellering av bordsskivan
- Flerbordsläge: synkron styrning av flera bord
- Snabb och enkel justering till önskad bordshöjd

TURN EXTREME

Vridbordet för exakt rotation och precisionsarbete

När komponenter ska svetsas rent, precist och ergonomiskt är positioneringen avgörande för kvaliteten och taktfrekvensen. Siegmund Turn Extreme är ett elektriskt svetsrotationsbord för industriella och hantverksmässiga tillämpningar som roterar och riktar in arbetsstycken på ett kontrollerat sätt. Särskilt vid cirkelsvetsar, rör- och flänsförbindningar samt asymmetriska komponenter säkerställer den jämna rotationen konstanta rotationshastigheter, optimerad svetsutseende och reproducerbara resultat – med mindre omspänningsarbete, efterbearbetning och stillestånds tider.

Vår rekommendation för

- Cirkel sömmar och återkommande rotationssvetsar
- höga kvalitetskrav och jämn värmetillförsel
- reproducerbara arbetsflöden
- ergonomiskt arbete och ökad processäkerhet
- Minskning av omkopplings- och stillestånds tider

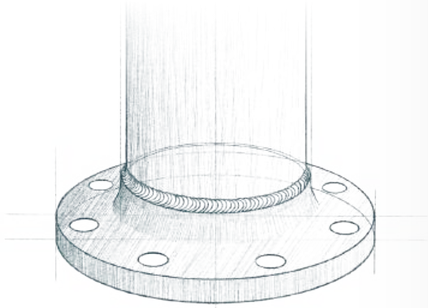

Era fördelar

- mindre omkopplingsarbete
- mindre stillestånds tid och mindre efterarbete
- tillförlitliga och reproducerbara resultat
- konstant kvalitet
- ergonomiskt arbete
- intuitiv analog manövrering
- Bärbart vridbord
- kompatibelt med Siegmunds modulsystem

QUALITY SPEED REPEAT

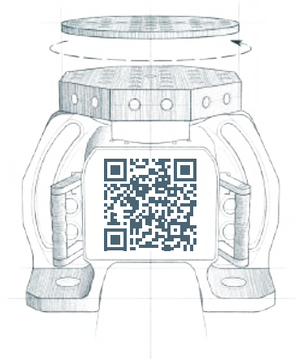

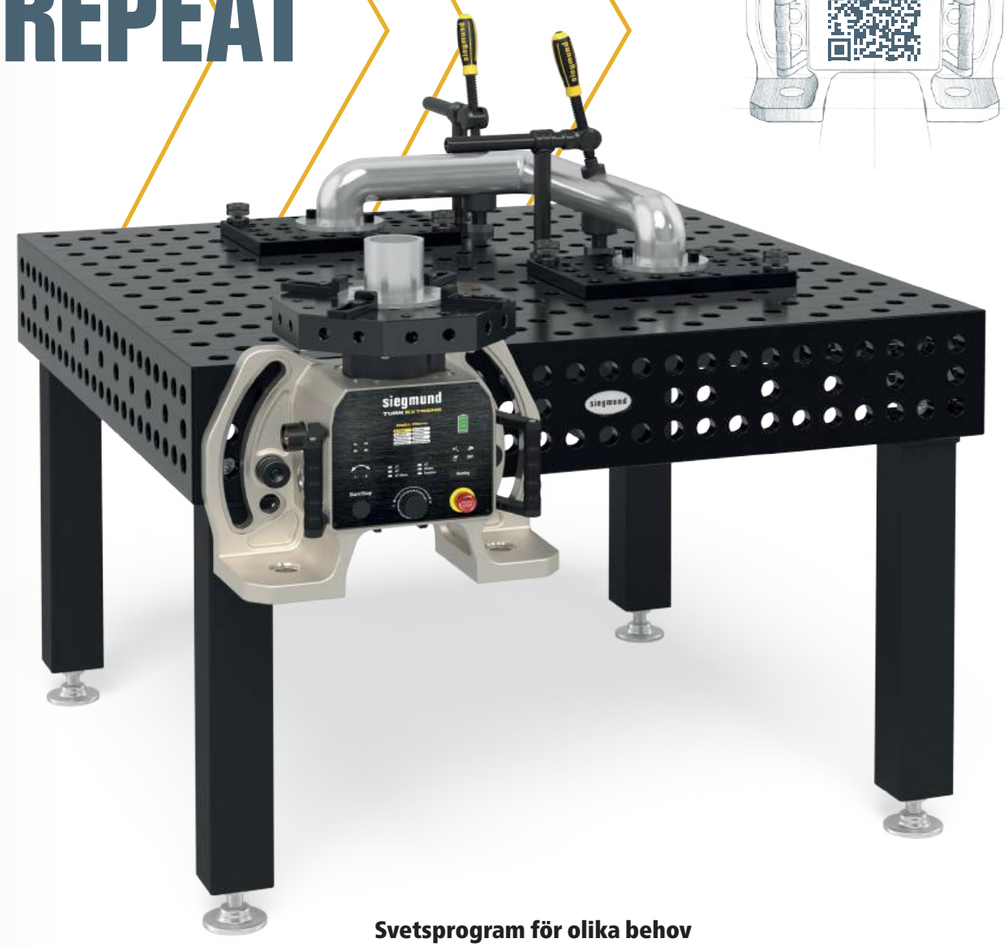

Svetsprogram för olika behov

- Olika lägen: 2-takts, 4-takts, 4-taktsvågor, 6-takts, Minne
- 4-taktsvåg-läge: Överlagring av en sinusvåg för jämn skiktning, särskilt vid rostfritt stål
- 6-taktsläge: Två hastigheter, som kan väljas under svetsningen med fotpedalen, perfekt för asymmetriska komponenter
- Överlappningsfunktion: definierad för- och eftersträckning för exakta sömstart- och sömavslut

DEN PROFESSIONELLA ARBETSBÄNKEN FRÅN SIEGMUND

Robust, mångsidig och väl genomtänkt

Oavsett om du sågar, skruvar eller monterar erbjuder den högkvalitativa Siegmund-arbetsbänken en stabil och hållbar arbetsyta som du behöver för exakt och säkert arbete. Den är mångsidig för trä- och metallbearbetning, reparationer eller kreativa projekt och är den perfekta grunden för effektivt arbete och professionella resultat. Satsa på kvalitet när det gäller.

Lika flexibel som Era behov

Siegmunds arbetsbänk anpassar sig efter dina behov: Välj mellan plasmanitrerade stålplattor eller lätta aluminiumplattor och komplettera dem med våra MDF-skyddsplattor. Tack vare det modulära systemet kan arbetsbänken utökas flexibelt – till exempel med lådor, tillbyggnadsbord för maskiner eller förlängningar av arbetsytan.

MODULAR AND FLEXIBLE

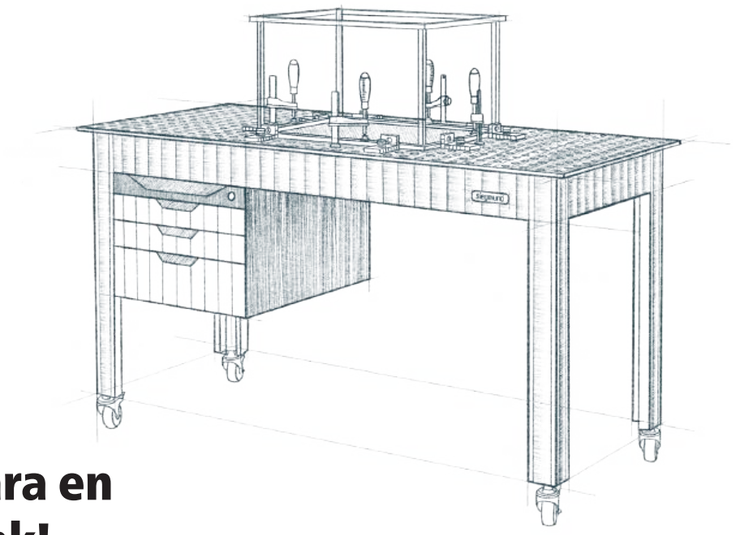

Mer än bara en arbetsbänk!

- Mångsidig användning för metallbearbetning, träkonstruktioner eller reparationer
- stabil och hållbar arbetsyta för precisionsarbete
- Val mellan olika högkvalitativa bänkskivor
- Modulärt utbyggbar med lådor eller tilläggsbord
- Ergonomiskt arbete tack vare höjdjusterbara fötter
- Individuellt konfigurerbar för alla verkstadsstorlekar
- Perfekt kombination av funktionalitet och design

WATCH VIDEO

SKENA STANDARD

Kvalitet som leder vägen. Precision som består.

Siegmunds skensystem Standard erbjuder en stabil och precis grund för en mängd olika uppspänningsuppgifter – särskilt när det gäller stora och tunga komponenter. De plasmanitrerade skenorna klarar höga belastningar, motstår deformationer och säkerställer exakt styrning över långa sträckor.

En enda kopplingsram täcker tre bordstorlekar och underlättar planeringen samt senare utbyggnader. Skenorna kan monteras ovan eller under golvet och anpassas flexibelt till olika utrymmen och arbetsflöden. Skapa en modulär arbetsmiljö som växer i takt med dina projekt.

RAIL SYSTEM

Vi tar gärna fram en skräddarsydd offert åt dig!

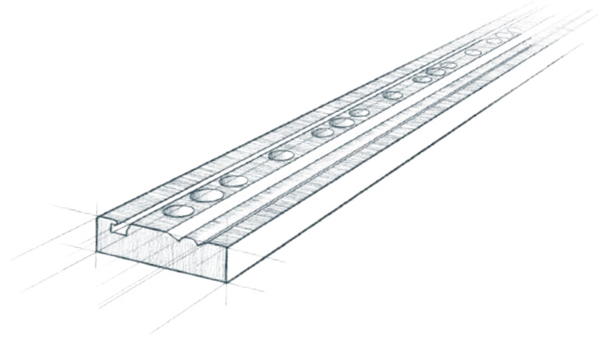

Välskyddad: Plasmanitrerade skenor

Fundamentskenorna med integrerad rund skena är tillverkade av högkvalitativt stål S355J2+N och är plasmanitrerade. Denna process ger inte bara skenorna exceptionell hårdhet och motståndskraft, utan skyddar dem också på ett tillförlitligt sätt mot rost.

Ovan jord-installation

- Snabb installation utan byggarbete
- Skenorna kan utökas när som helst
- Lättillgänglig och underhållsvänlig

Montering under golvet

- Tillgänglig arbetsyta
- Spåren är lättillgängliga
- Optimalt skydd genom golvmontering

MODULAR CELL

Maximal säkerhet och enkel idrifttagning

Siegmunds lasersvetscell ger optimalt skydd mot spridd strålning och reflektioner som kan uppstå vid arbete med laser. Med sin innovativa design och förmonterade sidoväggar är den snabbt redo att användas. Den är lämplig för handhållen lasersvetsning och laserrengöring i våglängdsområdet från 940 till 1090 nm.

Förmonterade sidoväggar enligt DIN EN 60825-4

- Paneler av aluminiumkomposit (B1-certifierad)
- Godkänd för en maximal lasereffekt på 4 kW
- Certifierad enligt DIN EN 60825-4
- Godstjocklek 4 mm, Väggens höjd 2520 mm
- med passiv ventilationsöppning
- utbyggbar när som helst

Vår rekommendation: Stängt tak

- Anslutningsmöjlighet för utsugning av svetsrök (Ø 200 mm)
- Paneler av aluminiumkomposit (B1-certifierad)
- Godstjocklek 4 mm
- Certifierad enligt DIN EN 60825-4
- möjligt att uppgradera när som helst

Certifierad sekretesskärm

- Optimalt ögonskydd när du tittar på celler
- Bra sikt invändigt och utvändigt
- Skivtjocklek 3 mm
- tillverkad av högkvalitativt polykarbonat
- Certifierad enligt DIN EN 60825-4 och DIN EN 207

MAXIMUM SAFETY

Säkerhetspaket som tillval

1. 1x Säkerhetsbrytare inkl. dörrspärr
2. 1x Säkerhetsbrytare för dörr
3. 2x Nödstoppsbrytare
4. Slanganslutningar och fördelare
5. 1x Signallampa LED "Laser"
6. 1x Elskåp med på/av-strömbrytare, manöverdon, 1x 32 A 380 V CEE-uttag, 1x jordad uttag av typ F (230 V)

- Montering av alla komponenter utförs av kunden, elskåpet är förkopplat
- Anslutning till elskåp: 380 V, 32 A via direktanslutning

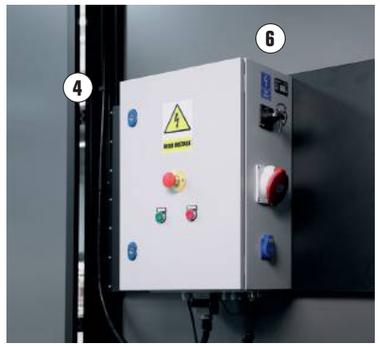

1
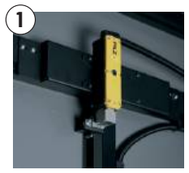

2
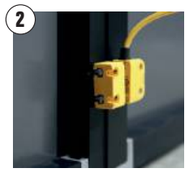

3
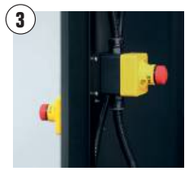

Spännstopp

Exakt fixering och noggrann underläggning för perfekta svetsresultat

- Enkel fixering av plåtar direkt på svetsbordet
- Upp till 5 precisa inställningar för olika materialtjocklekar
- Mångsidig användning, även lämplig som underläggunder arbetsstycken
- Nitrerad yta för optimalt skydd mot rost och repor
- Minimal störningskontur vid arbete med robot
- Tillgängliga för systemen 16, 22 och 28

65 / 115 / 155

160460.N 220460.N 280460.N

MORE DETAILS

GET MORE

160626.N 280626.N 220626.N

Rörbockningstång

- Kompakt konstruktion med minimalt utrymmesbehov
- Ett prisvärt alternativ till traditionella skruvtvingar
- fixering med en justeringsring

78 / 122 / 167

SIEGMUND WORKSTATION

Med Siegmund Workstation får du en kostnadseffektiv arbetsstation på liten yta med gott om förvaringsutrymme i vanlig Siegmund-kvalitet. Alla tillbehör är kompatibla med arbetsstationens perforerade plattor, så att du kan utföra en mängd olika svets-, fastspännings- eller monteringsarbeten. Oavsett om du arbetar med trä eller metallkonstruktioner, bygger och svetsar metallkonstruktioner är arbetsstationen lika mångsidig som dina idéer och uppdrag.

Era fördelar

- exakt arbetsyta
- robust ram
- robusta lådor
- mångsidig användning
- individuellt konfigurerbar
- olika storlekar
- Organisation och lagringsutrymme

58 / 110 / 148

DISCOVER MORE

Spännsystem

Skapa ditt individuella fixtursystem med bara några få steg.

- Bygg armaturer själv
- Enkel kombination med mallar
- Modulärt byggsatssystem för maximal flexibilitet
- Aluminiumprofil finns tillgängliga i fasta längder och som stänger

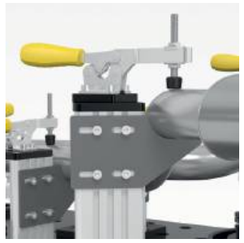

MORE INFORMATION

Klämklor

Litet utrymmesbehov med stor effekt

- Minimal störningskontur
- Rekommenderas för robotsvetsning
- Flexibelt spännområde
- Tillförlitlig och exakt fixering av arbetsstycken
- Snabb och enkel användning
- Idealisk för platta komponenter

169

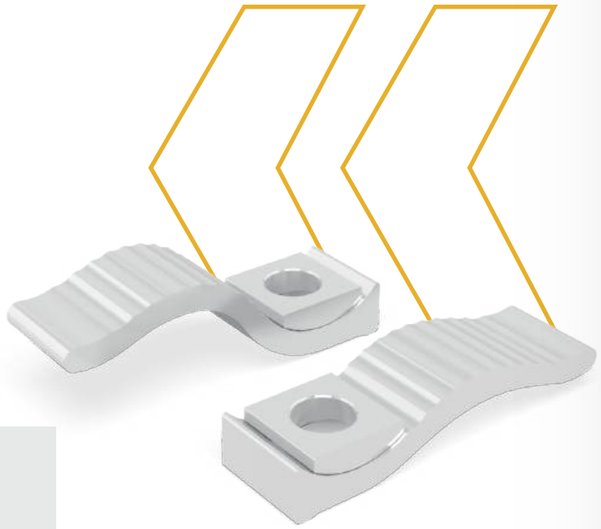

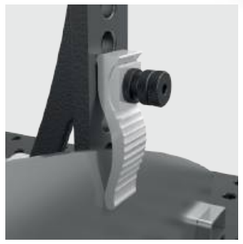

MORE DETAILS

DISCOVER MORE

PERFECT COMBINATION FOR SERIES PRODUCTION

Siegmund svetscell

- individuellt konfigurerbar och därefter expanderbar
- kompatibel med alla typer av robotar och cobots
- cell i exklusiv Siegmund-design
- låga anskaffningskostnader och hög kostnadseffektivitet
- hög säkerhetsstandard
- snabb uppstart

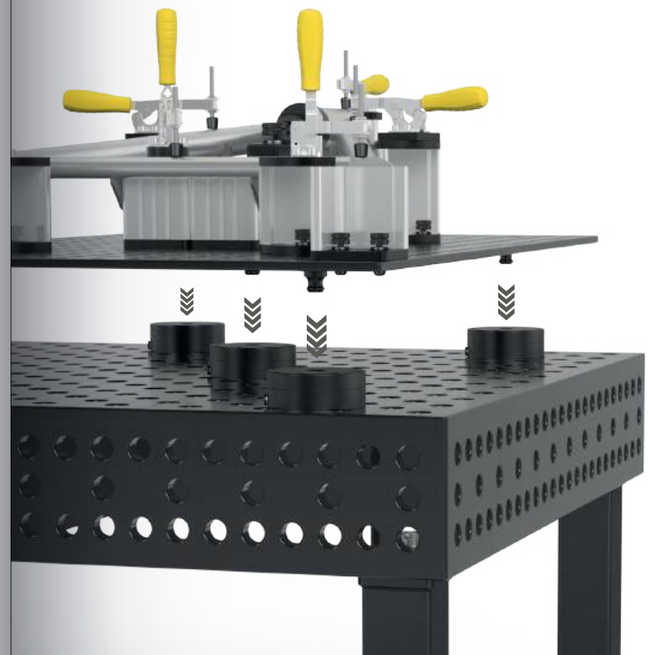

PNEUMATIC

MANUAL

Nollpunkts fastspänningssystem

- Vertikal hållkraft max 2 kN per modul
- Nollpunktsinställning med hög noggrannhet
- Växla snabbt mellan återkommande enheter
- Minimering av icke-produktiva svetstider
- Lämplig för användning med och utan svetsrobotar
- Mycket bra repeterbarhet

GET MORE

Skruvstycke

» Spännbackar, spindel och spindelnyckel av härdat kvalitetsstål
» öppnas framifrån
» Fästes i 45° eller 90° vinkel
» enkelt byte av spännbackar

90 / 130 / 176

ALL PRODUCTS

Försänkt anslutningsbult

» för anslutning av bord och U-vinklar
» fast långsiktig anslutning
» med utvändig sexkant
» Härdade

76 / 121 / 165

STRONG
STABLE
SECURE

MORE DETAILS

GET MORE

87 / 127 / 173

Upphängningsögla

» för säker transport av Siegmund svetsbord och U-vinklar
» Lastkapacitet: 3000 kg (axial belastning)

Rikt och klämpress

Perfekt svetsning genom förspänning före svetsning.

» Presskraft på 2,5 ton
» total slag 60 mm
» Driftkraft 330 N
» Slaglängd per pumpcykel: 4,6 mm
» Med överströmningsventil
» Fixering krävs alltid på två platser

92 / 132 / 178

DISCOVER MORE

SYSTEM 28
KRAFTPAKETET

Den globala standarden för tung stål- och maskinindustri. Med ett 100 mm-raster och massiva bultar är den konstruerad för maximala spännkrafter, konstruktioner som väger flera ton och höga vridkrafter.

Rekommenderad belastning upp till 6000 kg
max 2000 kg per fot i basutförande
max 3000 kg per fot i basutförande PLUS

Lastkapaciteten beror på vilken modell och antal bordsben. De enskilda komponenterna är utformade för att vara betydligt högre. Av vår erfarenhet rekommenderar vi de angivna lastkapaciteterna, för er säkerhet.

Basic 750

- Högkvalitetsstål S355J2+N
- Materialtjocklek ca. 24,5 – 27 mm
- Hål Ø 28 mm, Borrhålen på ytan är 100x100 mm rutmönster
- M12-gänga på 4 sidor var 200 mm
- inkl. ben standardutrustning

Bords storlek	Ben	Vikt			
1200 x 1200 mm	4	354 kg	**17 477 SEK**	4-281015	•
1500 x 1000 mm	4	370 kg	**17 715 SEK**	4-281035	•
2000 x 1000 mm	4	475 kg	**22 752 SEK**	4-281020	•
2000 x 1200 mm	4	569 kg	**25 740 SEK**	4-281060	•
2400 x 1200 mm	6	697 kg	**28 966 SEK**	4-281030	•
3000 x 1500 mm	6	1043 kg	**40 028 SEK**	4-281040	•

Vikt = Bordsskiva + Pall + Ben, basic
Högsta totalbelastningen som rekommenderas med 4 ben 2000 kg vid jämn viktfördelning. (Data endast för standardben)
Utan plasmanitrering: Oskyddad mot rost, repor och svetsloppor. Skydd mot svetsloppor ges endast genom att använda Anti-Spatter spray.

www.siegmund.com/
F-tablebasic75028

Bordsben

	Standard utrustning	Justerbar höjd	Låsbart hjul	Justerbar höjd, låsbart hjul	Golvförankring
	161856	4-160877.1.XX	4-161855.XX	4-160879.XX	4-160874.XX
Kapacitet per bordsben	1000 kg	1000 kg	500 kg	500 kg	1000 kg
Höjd på ben	815 mm	550 – 950 mm	815 mm	600 – 900 mm	815 mm
Finjustering	50 mm	40 mm	30 mm	30 mm	50 mm
Tillägg för ben (SEK/st)	inklusive	**688 SEK**	**775 SEK**	**1 150 SEK**	**663 SEK**

Arbetshöjd = bordsbenets höjd + höjden på bordets sidopanel
Den angivna lastkapaciteten avser statiska belastningar. Observera: Att hjul rekommenderas inte för svetsbord med 6 bordsben. På grund av risk för tippning tillåts inte 1200x800 mm bord.

Basic Uppsättningar

		280604	280511	280420.N	280110.N	280162.N
1	4-281200	4x	8x	6x	2x	
2	4-281300	8x	12x	8x	4x	
3	4-281400	10x	18x	10x	6x	4x

Priser i SEK, plus moms, förpacknings- och transportkostnader.

Basic 8.7

- Härdat verktygstål X8.7, Plasmanitrering, BAR-beläggning
- Materialtjocklek ca. 24,5 – 27 mm
- Hål Ø 28 mm, Borrhålen på ytan har diagonalt rutmönster
- M12-gänga på 4 sidor var 200 mm
- inkl. ben standardutrustning

Bords storlek	Ben	Vikt			
1000 x 1000 mm	4	236 kg	**17 265 SEK**	4-281010.XD7	•
1200 x 800 mm	4	229 kg	**17 190 SEK**	4-281025.XD7	•
1200 x 1200 mm	4	325 kg	**20 877 SEK**	4-281015.XD7	•
1500 x 1000 mm	4	340 kg	**21 015 SEK**	4-281035.XD7	•
2000 x 1000 mm	5	442 kg	**27 128 SEK**	4-281020.XD7	•
2000 x 1200 mm	5	527 kg	**30 728 SEK**	4-281060.XD7	•
2400 x 1200 mm	6	636 kg	**34 716 SEK**	4-281030.XD7	•
3000 x 1500 mm	6	948 kg	**48 091 SEK**	4-281040.XD7	•

Vikt = Bordsskiva + Pall + Ben, basic
Högsta totalbelastningen som rekommenderas med 4 ben 2000 kg vid jämn viktfördelning. (Data endast för standardben)

www.siegmund.com/
F-tablebasicX728

280543	160415	284050.Set	283999		
8x	8x		1x	**14 363 SEK**	•
8x	8x	2x	1x	**21 688 SEK**	•
8x	8x	4x	1x	**38 375 SEK**	•

Professional 750

- Högkvalitetsstål S355J2+N, Plasmanitrering, BAR-beläggning
- Materialtjocklek ca. 24,5 – 27 mm
- Hål Ø 28 mm, Borrhålen på ytan är 100x100 mm rutmönster
- Höjden på bordets sida 200 mm, Avstånd mellan hålen på bordets sida 50 mm
- inkl. ben standardutrustning

Bords storlek	Ben	Vikt			
1000 x 1000 mm	4	416 kg	**29 015 SEK**	4-280010.P	•
1200 x 800 mm	4	408 kg	**28 940 SEK**	4-280025.P	•
1200 x 1200 mm	4	544 kg	**39 215 SEK**	4-280015.P	•
1500 x 1000 mm	4	577 kg	**40 327 SEK**	4-280035.P	•
1500 x 1500 mm	4	801 kg	**53 602 SEK**	4-280050.P	•
2000 x 1000 mm	4	730 kg	**47 790 SEK**	4-280020.P	•
2000 x 1200 mm	4	843 kg	**54 702 SEK**	4-280060.P	•
2000 x 2000 mm	4	1299 kg	**84 540 SEK**	4-280045.P	•
2400 x 1200 mm	4	986 kg	**61 565 SEK**	4-280030.P	•
3000 x 1500 mm	6	1517 kg	**90 291 SEK**	4-280040.P	•
4000 x 2000 mm	8	2501 kg	**137 429 SEK**	4-280055.P	•

Vikt = Bordsskiva + Pall + Ben, basic
Högsta totalbelastningen som rekommenderas med 4 ben 4000 kg vid jämn viktfördelning. (Data endast för standardben)
Alla bord är tillgängliga att beställa utan plasmanitrering eller med ett diagonalt rutnät: www.siegmund.com/F-table75028

www.siegmund.com/
F-table75028

Bordsben

	Standard utrustning	Standard utrustning	Justerbar höjd	Justerbar höjd	Låsbart hjul	Justerbar höjd, låsbart hjul	Golvförankring	Golvförankring
	280858.X	280857.X	4-280878.1.XX	4-280877.1.XX	4-280876.XX	4-280879.1.XX	4-280874.XX	4-280875.XX
Kapacitet per bordsben	2000 kg	2000 kg	2000 kg	2000 kg	1500 kg	1500 kg	2000 kg	2000 kg
Höjd på ben	650 mm	750 mm	450 – 700 mm	550 – 900 mm	650 mm	550 – 750 mm	650 mm	750 mm
Finjustering	50 mm	50 mm	50 mm	50 mm	20 mm	20 mm	50 mm	50 mm
Tillägg för ben (SEK/st)	inklusive	Alternativt	**975 SEK**	**1 000 SEK**	**1 263 SEK**	**1 638 SEK**	**663 SEK**	**663 SEK**

Arbetshöjd = bordsbenets höjd + höjden på bordets sidopanel
Den angivna lastkapaciteten avser statiska belastningar. Observera: Hjul rekommenderas inte för svetsbord med 6 eller 8 bordsben.

Uppsättningar

		280610.N	280630.N	280648.1.N	280511	280740	280410.N	280420.N	280430.N
1	4-283100	4x	2x	2x	12x		4x	4x	
2	4-283200	6x	4x	4x	18x	4x	6x	6x	
3	4-283300	10x	6x	4x	24x	4x	8x	8x	
4	4-283400	14x	10x	6x	30x	8x	10x	10x	4x
5	4-283500	14x	10x	8x	36x	8x	12x	12x	4x

Priser i SEK, plus moms, förpacknings- och transportkostnader.

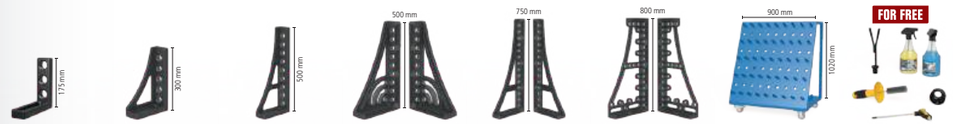

280110.N	280152.N	280162.N	280164+65.N	280166+67.N	280144+46.N	280910	283999		
2x	2x						1x	**23 025 SEK**	•
4x	2x	2x					1x	**40 625 SEK**	•
6x	2x	2x		1x			1x	**58 625 SEK**	•
8x	2x	2x	1x	1x		1x	1x	**92 213 SEK**	•
12x	2x	2x	1x	1x	1x	1x	1x	**112 475 SEK**	•

Professional Extreme 8.7

- Härdat verktygstål X8.7, Plasmanitrering, BAR-beläggning
- Materialtjocklek ca. 24,5 – 27 mm
- Hål Ø 28 mm, Borrhålen på ytan har diagonalt rutmönster
- Höjden på bordets sida 200 mm, Borrhål på bordssidor i diagonalt rutnät
- Bordsidopanel av högkvalitativt stål S355J2+N
- inkl. ben standardutrustning

Bords storlek	Ben	Vikt			
1000 x 1000 mm	4	400 kg	**36 227 SEK**	4-280010.XD7D	●
1200 x 800 mm	4	392 kg	**36 140 SEK**	4-280025.XD7D	●
1200 x 1200 mm	4	521 kg	**46 290 SEK**	4-280015.XD7D	●
1500 x 1000 mm	4	554 kg	**49 777 SEK**	4-280035.XD7D	●
1500 x 1500 mm	4	767 kg	**65 390 SEK**	4-280050.XD7D	●
2000 x 1000 mm	4	699 kg	**59 052 SEK**	4-280020.XD7D	●
2000 x 1200 mm	4	806 kg	**66 640 SEK**	4-280060.XD7D	●
2000 x 2000 mm	4	1240 kg	**101 715 SEK**	4-280045.XD7D	●
2400 x 1200 mm	4	947 kg	**75 490 SEK**	4-280030.XD7D	●
3000 x 1500 mm	6	1425 kg	**108 328 SEK**	4-280040.XD7D	●
4000 x 2000 mm	8	2384 kg	**168 292 SEK**	4-280055.XD7D	●
4800 x 2400 mm	11	3275 kg	**242 781 SEK**	4-280065.XD7D	○

Vikt = Bordsskiva + Pall + Ben, basic
Högsta totalbelastningen som rekommenderas med 4 ben 4000 kg vid jämn viktfördelning. (Data endast för standardben)
Alla bord är tillgängliga för beställning utan plasmanitrering eller med ett 100x100 mm rutnät: www.siegmund.com/F-tableX728

www.siegmund.com/
F-tableX728

Bordsben

	Standard utrustning	Standard utrustning	Justerbar höjd	Justerbar höjd	Låsbart hjul	Justerbar höjd, låsbart hjul	Golvförankring	Golvförankring
	280858.X	280857.X	4-280878.1.XX	4-280877.1.XX	4-280876.XX	4-280879.1.XX	4-280874.XX	4-280875.XX
Kapacitet per bordsben	2000 kg	2000 kg	2000 kg	2000 kg	1500 kg	1500 kg	2000 kg	2000 kg
Höjd på ben	650 mm	750 mm	450 – 700 mm	550 – 900 mm	650 mm	550 – 750 mm	650 mm	750 mm
Finjustering	50 mm	50 mm	50 mm	50 mm	20 mm	20 mm	50 mm	50 mm
Tillägg för ben (SEK/st)	inklusive	Alternativt	**975 SEK**	**1 000 SEK**	**1 263 SEK**	**1 638 SEK**	**663 SEK**	**663 SEK**

Arbetshöjd = bordsbenets höjd + höjden på bordets sidopanel
Den angivna lastkapaciteten avser statiska belastningar. Observera: Hjul rekommenderas inte för svetsbord med 6 eller 8 bordsben.

Uppsättningar

		280610.N	280630.N	280648.1.N	280511	280740	280410.N	280420.N	280430.N
1	4-283100	4x	2x	2x	12x		4x	4x	
2	4-283200	6x	4x	4x	18x	4x	6x	6x	
3	4-283300	10x	6x	4x	24x	4x	8x	8x	
4	4-283400	14x	10x	6x	30x	8x	10x	10x	4x
5	4-283500	14x	10x	8x	36x	8x	12x	12x	4x

Priser i SEK, plus moms, förpacknings- och transportkostnader.

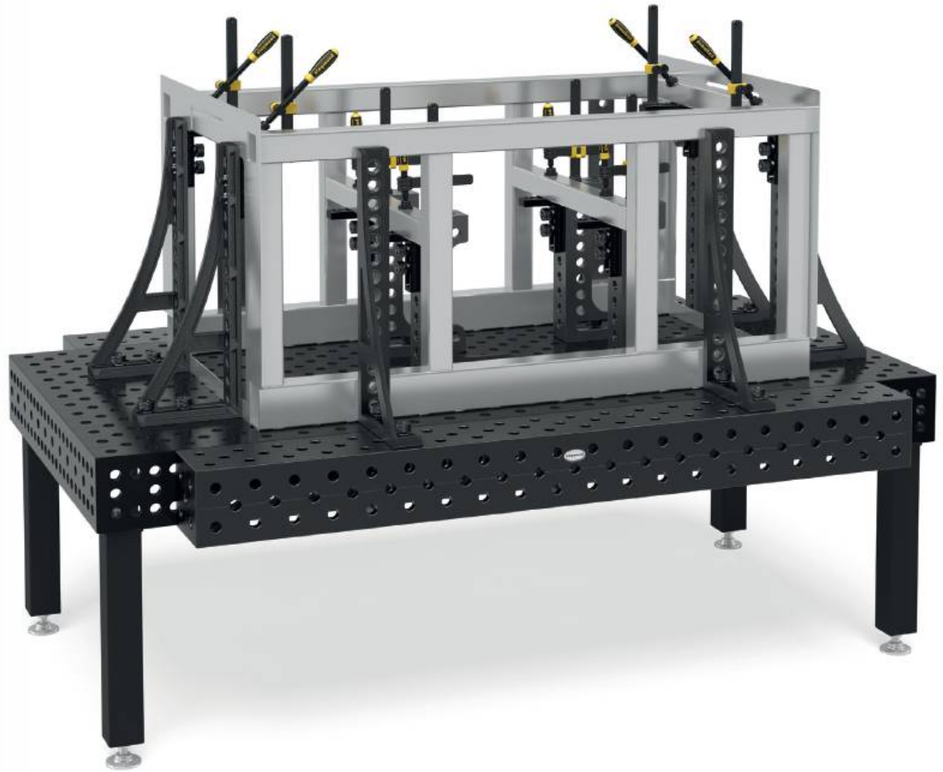

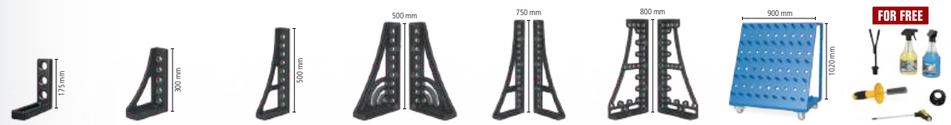

280110.N	280152.N	280162.N	280164+65.N	280166+67.N	280144+46.N	280910	283999		
2x	2x						1x	**23 025 SEK**	●
4x	2x	2x					1x	**40 625 SEK**	●
6x	2x	2x		1x			1x	**58 625 SEK**	●
8x	2x	2x	1x	1x		1x	1x	**92 213 SEK**	●
12x	2x	2x	1x	1x	1x	1x	1x	**112 475 SEK**	●

Professional Extreme 8.8 PLUS

- Härdat verktygstål X8.8, plasmanitrering, BAR-beläggning
- Materialtjocklek ca. 24,5 – 27 mm
- Hål Ø 28 mm, Borrhålen på ytan har diagonalt rutmönster
- Höjden på bordets sida 300 mm, Borrhål i sidoväggen, 3 rader med 50 mm avstånd och 2 rader med 100 mm avstånd
- Bordsidopanel av högkvalitativt stål S355J2+N
- inkl. ben standardutrustning

Bords storlek	Ben	Vikt			
1200 x 1200 mm	4	612 kg	**51 552 SEK**	4-280015.XD8PL	•
1500 x 1000 mm	4	655 kg	**55 602 SEK**	4-280035.XD8PL	•
1500 x 1500 mm	4	901 kg	**72 615 SEK**	4-280050.XD8PL	•
2000 x 1000 mm	4	826 kg	**65 577 SEK**	4-280020.XD8PL	•
2400 x 1200 mm	4	1102 kg	**83 365 SEK**	4-280030.XD8PL	•
3000 x 1500 mm	6	1656 kg	**119 203 SEK**	4-280040.XD8PL	•
4000 x 2000 mm	8	2746 kg	**183 917 SEK**	4-280055.XD8PL	•

Vikt = Bordsskiva + Pall + Ben, basic
Högsta totalbelastningen som rekommenderas med 4 ben 6000 kg vid jämn viktfördelning. (Data endast för standardben)
Alla bord är tillgängliga att beställa utan plasmanitrering: www.siegmund.com/F-tableX828plus

www.siegmund.com/
F-tableX828plus

Bordsben

	Standard utrustning	Standard utrustning	Justerbar höjd	Justerbar höjd	Låsbart hjul	Justerbar höjd, låsbart hjul	Golvförankring
	280853.X	280857.X	4-280878.1.XX	4-280877.1.XX	4-280860.XX	4-280879.1.XX	4-280872.XX
Kapacitet per bordsben	3000 kg	2000 kg	2000 kg	2000 kg	1500 kg	1500 kg	3000 kg
Höjd på ben	550 mm	750 mm	450 – 700 mm	550 – 900 mm	550 mm	550 – 750 mm	550 mm
Finjustering	50 mm	50 mm	50 mm	50 mm	20 mm	20 mm	50 mm
Tillägg för ben (SEK/st)	inklusive	Alternativt	**975 SEK**	**1 000 SEK**	**1 238 SEK**	**1 638 SEK**	**663 SEK**

Arbetshöjd = bordsbenets höjd + höjden på bordets sidopanel
Den angivna lastkapaciteten avser statiska belastningar. Observera: Hjul rekommenderas inte för svetsbord med 6 eller 8 bordsben.

Uppsättningar

		280610.N	280630.N	280648.1.N	280511	280740	280410.N	280420.N	280430.N
1	4-283100	4x	2x	2x	12x		4x	4x	
2	4-283200	6x	4x	4x	18x	4x	6x	6x	
3	4-283300	10x	6x	4x	24x	4x	8x	8x	
4	4-283400	14x	10x	6x	30x	8x	10x	10x	4x
5	4-283500	14x	10x	8x	36x	8x	12x	12x	4x

Priser i SEK, plus moms, förpacknings- och transportkostnader.

280110.N	280152.N	280162.N	280164+65.N	280166+67.N	280144+46.N	280910	283999		
2x	2x						1x	**23 025 SEK**	•
4x	2x	2x					1x	**40 625 SEK**	•
6x	2x	2x		1x			1x	**58 625 SEK**	•
8x	2x	2x	1x	1x		1x	1x	**92 213 SEK**	•
12x	2x	2x	1x	1x	1x	1x	1x	**112 475 SEK**	•

Sexkantigt spårbord

- Härdat verktygstål X8.7, Plasmanitrering, BAR-beläggning
- Materialtjocklek ca. 24,5 – 27 mm
- Sexkantigt spåravstånd 100 mm
- Hål Ø 28 mm, Borrhålen på ytan är 100x100 mm rutmönster
- Höjden på bordets sida 200 mm, Borrhål på bordssidor i diagonalt rutnät
- Bordsidopanel av högkvalitativt stål S355J2+N
- inkl. ben standardutrustning

BAR N X8.7 28

Bords storlek	Ben	Vikt			
1200 x 1200 mm	4	500 kg	**50 427 SEK**	4-280015.HNK	•
1500 x 1000 mm	4	531 kg	**53 852 SEK**	4-280035.HNK	•
1500 x 1500 mm	4	734 kg	**69 565 SEK**	4-280050.HNK	•
2000 x 1000 mm	4	668 kg	**64 677 SEK**	4-280020.HNK	•
2400 x 1200 mm	6	920 kg	**79 853 SEK**	4-280030.HNK	•
3000 x 1500 mm	6	1356 kg	**118 003 SEK**	4-280040.HNK	•
4000 x 2000 mm	8	2262 kg	**184 079 SEK**	4-280055.HNK	•

Vikt = Bordsskiva + Pall + Ben, basic
Högsta totalbelastningen som rekommenderas med 4 ben 4000 kg vid jämn viktfördelning. (Data endast för standardben)

www.siegmund.com/
F-hexagontable

Gratis till varje Hexagon spårbord

HN283999:
4x HN280547 Glidblock 25 mm
4x 280546.4 Spännbult

Bordsben

	Standard utrustning	Standard utrustning	Justerbar höjd	Justerbar höjd	Låsbart hjul	Justerbar höjd, låsbart hjul	Golvförankring	Golvförankring
	280858.X	280857.X	4-280878.1.XX	4-280877.1.XX	4-280876.XX	4-280879.1.XX	4-280874.XX	4-280875.XX
Kapacitet per bordsben	2000 kg	2000 kg	2000 kg	2000 kg	1500 kg	1500 kg	2000 kg	2000 kg
Höjd på ben	650 mm	750 mm	450 – 700 mm	550 – 900 mm	650 mm	550 – 750 mm	650 mm	750 mm
Finjustering	50 mm	50 mm	50 mm	50 mm	20 mm	20 mm	50 mm	50 mm
Tillägg för ben (SEK/st)	inklusive	Alternativt	**975 SEK**	**1 000 SEK**	**1 263 SEK**	**1 638 SEK**	**663 SEK**	**663 SEK**

Arbetshöjd = bordsbenets höjd + höjden på bordets sidopanel
Den angivna lastkapaciteten avser statiska belastningar. Observera: Hjul rekommenderas inte för svetsbord med 6 eller 8 bordsben.

Uppsättningar

		280610.N	280630.N	280648.1.N	280511	280740	280410.N	280420.N	280430.N
1	4-283100	4x	2x	2x	12x		4x	4x	
2	4-283200	6x	4x	4x	18x	4x	6x	6x	
3	4-283300	10x	6x	4x	24x	4x	8x	8x	
4	4-283400	14x	10x	6x	30x	8x	10x	10x	4x
5	4-283500	14x	10x	8x	36x	8x	12x	12x	4x

Priser i SEK, plus moms, förpacknings- och transportkostnader.

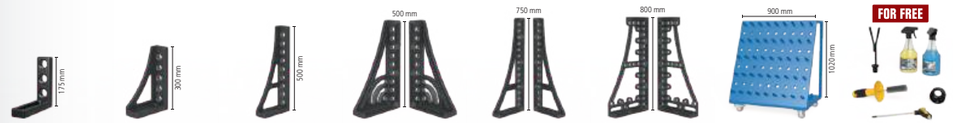

280110.N	280152.N	280162.N	280164+65.N	280166+67.N	280144+46.N	280910	283999		
2x	2x						1x	**23 025 SEK**	•
4x	2x	2x					1x	**40 625 SEK**	•
6x	2x	2x		1x			1x	**58 625 SEK**	•
8x	2x	2x	1x	1x		1x	1x	**92 213 SEK**	•
12x	2x	2x	1x	1x	1x	1x	1x	**112 475 SEK**	•

Siegmund lyftplattform

- med två lyftcylindrar
- hög lastkapacitet
- Lätt att använda
- massiva saxar och stålrullar
- Kontaktlist skyddar mot klämning
- Montage ovan och under golv möjlig

Lyftplattform 2010
för 2000x1000 mm bord, Total höjd vid indragning: 330 mm, Lyftområde: 1100 mm, Lyfttid belastad: 45~55 Sekunder, Prestanda 2,2 kW, Driftspänning 400 V 50 Hz, Maximal lastkapacitet: Grundram (utan bord) 4000 kg, inkl. isoleringsplattor

16 22 28

	L (a)	B (b)	G		
4-HB4020.1	1990 mm	990 mm	470 kg	**81 788 SEK**	•

Lyftplattform 2012
för 2000x1200 mm bord, Total höjd vid indragning: 330 mm, Lyftområde: 1100 mm, Lyfttid belastad: 45~55 Sekunder, Prestanda 2,2 kW, Driftspänning 400 V 50 Hz, Maximal lastkapacitet: Grundram (utan bord) 4000 kg, inkl. isoleringsplattor

16 22 28

	L (a)	B (b)	G		
4-HB4060.1	1990 mm	1190 mm	490 kg	**84 788 SEK**	•

Lyftplattform 2412
för 2400x1200 mm bord, Total höjd vid indragning: 330 mm, Lyftområde: 1100 mm, Lyfttid belastad: 45~55 Sekunder, Prestanda 2,2 kW, Driftspänning 400 V 50 Hz, Maximal lastkapacitet: Grundram (utan bord) 4000 kg, inkl. isoleringsplattor

16 22 28

	L (a)	B (b)	G		
4-HB4030.1	2390 mm	1190 mm	530 kg	**90 613 SEK**	•

Lyftplattform 3015
för 3000x1500 mm bord, Total höjd vid indragning: 430 mm, Lyftområde: 650 mm, Lyfttid belastad: 35~45 Sekunder, Prestanda 2,2 kW, Driftspänning 400 V 50 Hz, Maximal lastkapacitet: Grundram (utan bord) 6000 kg, inkl. isoleringsplattor

16 22 28

	L (a)	B (b)	G		
4-HB4040.1	2990 mm	1490 mm	865 kg	**140 113 SEK**	•

Lyftplattform 2010 med svetsbord

- inkl. svetsbord 2000x1000 mm och isoleringsplattor
- Materialtjocklek Bordsskiva ca. 24,5 – 27 mm
- Mått (L x B): ca 1990x990 mm
- Vikt (utan bord) ca 470 kg
- Total höjd vid indragning: 330 mm, Lyftområde: 1100 mm
- Arbetshöjd är totalhöjd plus bordets sidopanel
- Maximal lastkapacitet: Grundram (utan bord) 4000 kg
- Lyfttid belastad: 45~55 Sekunder
- Prestanda 2,2 kW, Driftspänning 400 V 50 Hz

Storlek Arbetsbänk	Egenskaper Arbetsbänk	G			
2000 x 1000 mm	28 750 N BAR	1166 kg	**126 425 SEK**	4-HB280020.P	•
2000 x 1000 mm	28 XR,7 N BAR	1135 kg	**137 688 SEK**	4-HB280020.XD7D	•
2000 x 1000 mm	28 XR,8 N BAR	1266 kg	**144 213 SEK**	4-HB280020.XD8PL	•
2000 x 1000 mm	28 XR,7 N BAR	1104 kg	**143 313 SEK**	4-HB280020.HNK	•

Lyftplattform 2012 med svetsbord

- inkl. svetsbord 2000x1200 mm och isoleringsplattor
- Materialtjocklek Bordsskiva ca. 24,5 – 27 mm
- Mått (L x B): ca 1990x1190 mm
- Vikt (utan bord) ca 490 kg
- Total höjd vid indragning: 330 mm, Lyftområde: 1100 mm
- Arbetshöjd är totalhöjd plus bordets sidopanel
- Maximal lastkapacitet: Grundram (utan bord) 4000 kg
- Lyfttid belastad: 45~55 Sekunder
- Prestanda 2,2 kW, Driftspänning 400 V 50 Hz

Storlek Arbetsbänk	Egenskaper Arbetsbänk	G			
2000 x 1200 mm	28 750 N BAR	1299 kg	**136 338 SEK**	4-HB280060.P	•
2000 x 1200 mm	28 XR,7 N BAR	1262 kg	**148 275 SEK**	4-HB280060.XD7D	•

Lyftplattform 2412 med svetsbord

- inkl. svetsbord 2400x1200 mm och isoleringsplattor
- Materialtjocklek Bordsskiva ca. 24,5 – 27 mm
- Mått (L x B): ca 2390x1190 mm
- Vikt (utan bord) ca 530 kg
- Total höjd vid indragning: 330 mm, Lyftområde: 1100 mm
- Arbetshöjd är totalhöjd plus bordets sidopanel
- Maximal lastkapacitet: Grundram (utan bord) 4000 kg
- Lyfttid belastad: 45~55 Sekunder
- Prestanda 2,2 kW, Driftspänning 400 V 50 Hz

Storlek Arbetsbänk	Egenskaper Arbetsbänk	G			
2400 x 1200 mm	28 750 N BAR	1482 kg	**149 025 SEK**	4-HB280030.P	•
2400 x 1200 mm	28 XR,7 N BAR	1443 kg	**162 950 SEK**	4-HB280030.XD7D	•
2400 x 1200 mm	28 XR,8 N BAR	1602 kg	**170 825 SEK**	4-HB280030.XD8PL	•
2400 x 1200 mm	28 XR,7 N BAR	1399 kg	**165 738 SEK**	4-HB280030.HNK	•

Lyftplattform 3015 med svetsbord

- inkl. svetsbord 3000x1500 mm och isoleringsplattor
- Materialtjocklek Bordsskiva ca. 24,5 – 27 mm
- Mått (L x B): ca 2990x1490 mm
- Vikt (utan bord) ca 865 kg
- Total höjd vid indragning: 430 mm, Lyftområde: 650 mm
- Arbetshöjd är totalhöjd plus bordets sidopanel
- Maximal lastkapacitet: Grundram (utan bord) 6000 kg
- Lyfttid belastad: 34~45 Sekunder
- Prestanda 2,2 kW, Driftspänning 400 V 50 Hz

Storlek Arbetsbänk	Egenskaper Arbetsbänk	G			
3000 x 1500 mm	28 750 N BAR	2331 kg	**225 675 SEK**	4-HB280040.P	•
3000 x 1500 mm	28 XR,7 N BAR	2239 kg	**243 713 SEK**	4-HB280040.XD7D	•
3000 x 1500 mm	28 XR,8 N BAR	2476 kg	**254 588 SEK**	4-HB280040.XD8PL	•
3000 x 1500 mm	28 XR,7 N BAR	2170 kg	**253 388 SEK**	4-HB280040.HNK	•

Mer information och tillbehör för dessa produkter finner Ni online.

www.siegmund.com/
F-h-lift

L: Längd, B: Bredd, G: Vikt

Vridbart bord med justerbar höjd Stationär

- Mått (L x B): ca 785x785 mm
- Vikt (utan bänkskiva): ca 70 kg
- Arbetshöjd mellan 780 mm och 1100 mm
- På grund av risk för övertippning rekommenderar vi endast följande storlekar
- Endast kompatibel med specificerade bänkskivor (speciella fästpunkter i bänkskivan)
- Maximal lastkapacitet: Grundram (utan platta) 1000 kg

Storlek Arbetsbänk	Egenskaper Arbetsbänk	MS (d)	G			
1000 x 1000 mm	28 XB.7 N BAR	25 mm	245 kg	**26 950 SEK**	2-DS281010.XD7	•
1200 x 800 mm	28 XB.7 N BAR	25 mm	238 kg	**26 875 SEK**	2-DS281025.XD7	•
1200 x 1200 mm	28 XB.7 N BAR	25 mm	321 kg	**30 563 SEK**	2-DS281015.XD7	•
1000 x 1000 mm	28 XB.7 N BAR	15 mm	179 kg	**23 213 SEK**	2-DS804024.XD7	•
1200 x 1200 mm	28 XB.7 N BAR	15 mm	226 kg	**29 025 SEK**	2-DS804034.XD7	•
1200 x 800 mm	28 XB.7 N BAR	15 mm	182 kg	**23 188 SEK**	2-DS804004.X7	•
Ø 1100 mm	28 XB.7 N BAR	15 mm	173 kg	**26 363 SEK**	2-DS804211.XD7	•

Materialtjocklek 15 mm: För fastspänning med bultar 280511 krävs distansring 800653.1.N.

Vridbart bord med justerbar höjd Mobil

- Mått (L x B): ca 795x795 mm
- Vikt (utan bänkskiva): ca 70 kg
- Arbetshöjd mellan 780 mm och 1100 mm
- På grund av risk för övertippning rekommenderar vi endast följande storlekar
- Endast kompatibel med specificerade bänkskivor (speciella fästpunkter i bänkskivan)
- Maximal lastkapacitet: Grundram (utan platta) 1000 kg

Storlek Arbetsbänk	Egenskaper Arbetsbänk	MS (d)	G			
1000 x 1000 mm	28 XB.7 N BAR	25 mm	245 kg	**28 563 SEK**	2-DM281010.XD7	•
1200 x 800 mm	28 XB.7 N BAR	25 mm	238 kg	**28 488 SEK**	2-DM281025.XD7	•
1200 x 1200 mm	28 XB.7 N BAR	25 mm	321 kg	**32 175 SEK**	2-DM281015.XD7	•
1000 x 1000 mm	28 XB.7 N BAR	15 mm	179 kg	**24 825 SEK**	2-DM804024.XD7	•
1200 x 1200 mm	28 XB.7 N BAR	15 mm	226 kg	**30 638 SEK**	2-DM804034.XD7	•
1200 x 800 mm	28 XB.7 N BAR	15 mm	182 kg	**24 800 SEK**	2-DM804004.X7	•
Ø 1100 mm	28 XB.7 N BAR	15 mm	173 kg	**27 975 SEK**	2-DM804211.XD7	•

Materialtjocklek 15 mm: För fastspänning med bultar 280511 krävs distansring 800653.1.N.

Magnetisk jordanslutning

Magnetisk jordanslutning med roterande koppling för hög hållkraft på rena och släta ytor. Inga fler vridkablar tack vare snabb och enkel jordning. Anslutningen kan vara fastspänd eller trådbunden. I kombination med en adapterplatta och en försänkt skruv är den perfekt som en eftermonteringssats för det roterande bordet.

Magnetisk jordanslutning för roterande bord
snabb och enkel jordning, ingen vridning av kabeln, hög hållkraft på rena och släta ytor, Belastning upp till 500 ampere vid 35 % driftsgrad, leveransomfång: Adapterplatta och försänkt skruv

16 22 28

	G	
2-00003399	0,92 kg	**450 SEK** •

Mer information och tillbehör för dessa produkter finner Ni online.
www.siegmund.com/F-rotating

Mobilt lyftbord 500 kg

- Mått (L x B): ca 1115x630 mm
- Vikt (utan bänkskiva): ca 65 kg
- Arbetshöjd mellan ca 700 och 1000 mm
- Endast kompatibel med specificerade bänkskivor (speciella fästpunkter i bänkskivan)
- Maximal lastkapacitet: Grundram (utan platta) 500 kg

Storlek Arbetsbänk	Egenskaper Arbetsbänk	MS (d)	G			
1200 x 800 mm	28 XB.7 N BAR	15 mm	177 kg	**28 175 SEK**	2-HT804004.X7	•
1500 x 1000 mm	28 XB.7 N BAR	15 mm	227 kg	**32 663 SEK**	2-HT804014.XD7	•

Materialtjocklek 15 mm: För fastspänning med bultar 280511 krävs distansring 800653.1.N.

Mobilt lyftbord 1000 kg

- Mått (L x B): ca 1490x990 mm
- Vikt (utan bänkskiva): ca 200 kg
- Arbetshöjd mellan ca 700 och 1000 mm
- Fastspänning via systemborrhålen
- Maximal lastkapacitet: Grundram (utan platta) 1000 kg

Storlek Arbetsbänk	Egenskaper Arbetsbänk	MS (d)	G			
1500 x 1000 mm	28 XB.7 N BAR	15 mm	362 kg	**37 888 SEK**	2-HS804014.XD7	•
2000 x 1000 mm	28 XB.7 N BAR	15 mm	417 kg	**42 863 SEK**	2-HS804044.XD7	•

Materialtjocklek 15 mm: För fastspänning med bultar 280511 krävs distansring 800653.1.N.

Mobilt lyftbord 1200 kg

- Mått (L x B): ca 1490x990 mm
- Vikt (utan bänkskiva): ca 210 kg
- Arbetshöjd mellan ca 800 och 1100 mm
- Maximal lastkapacitet: Grundram (utan platta) 1200 kg

Storlek Arbetsbänk	Egenskaper Arbetsbänk	MS (d)	G			
1500 x 1000 mm	28 XB.7 N BAR 100	25 mm	678 kg	**79 238 SEK**	2-HS280035.XD7D	•

Produktrekommendation

Tilläggssats, bärkapacitet 1700 kg
Andra lyftcylindern för nyttolast 1700 kg (minus platta), Endast kompatibel med mobilt lyftbord 1200 kg, Leveransinnehåll: 1x lyftcylinder, 1x fotpedal, fästmaterial

16 22 28

	G	
2-HS009921	4 kg	**5 388 SEK** •

Mothållsring För Premium Light 4 pack nitrerad
Avstånd mellan två spännelement, bult 280511 krävs för fastspänning till materialtjocklek 15 mm, Leveransens omfattning: 4 stycken

BAR N 28

	MS (d)	G	
2-800653.1.N	10 mm	0,04 kg	**113 SEK** •

Mer information och tillbehör för dessa produkter finner Ni online.
www.siegmund.com/F-lifting

MS: Materialtjocklek, G: Vikt, Ø: Diameter

Siegmund Workstation 1208

- vänster och höger 600 mm utrymme för lådor
- inkl. Perforerad platta 1200x800 mm Premium Light
- Härdat verktygstål X8.7, Plasmanitrering, BAR-beläggning
- Hål Ø 28 mm
- Borrhålen på ytan är 100x100 mm rutmönster
- Maximal lastkapacitet: fotplatta 1000 kg (utan platta) / Hjul 400 kg (utan bordsskiva)

Siegmund Workstation 1208
leveransomfång: 1x 004002.1 Siegmund Workstation 1208 Grundram, 1x 804004.X7 Perforerad platta

BAR N X8.7 28

	L (a)	B (b)	H (c)	G	Specialpris
2-284400	1200 mm	800 mm	850 mm	144,16 kg	**16 975 SEK** •
					Istället för 17 238 SEK

Siegmund Workstation 1208 inklusive Hyllor
leveransomfång: 1x 004002.1 Siegmund Workstation 1208 Grundram, 1x 804004.X7 Perforerad platta, 1x 284030 Tvinghållare, 1x 004620 Hylla, 1x 284635 Bult och prismhållare, 1x 004025.1 Verktygsvägg inkl. hylla

BAR N X8.7 28

	L (a)	B (b)	H (c)	G	Specialpris
2-284401	1200 mm	800 mm	850 mm	153,95 kg	**18 513 SEK** •
					Istället för 18 875 SEK

Siegmund Workstation 1208 halvstängd inklusive 3 lådor
leveransomfång: 1x 004002.1 Siegmund Workstation 1208 Grundram, 1x 804004.X7 Perforerad platta, 2x 004230 Låda 180 mm, 1x 004235 Låda 240 mm, 1x 004120 Set väggar

BAR N X8.7 28

	L (a)	B (b)	H (c)	G	Specialpris
2-284407	1200 mm	800 mm	850 mm	176,66 kg	**21 863 SEK** •
					Istället för 22 188 SEK

Siegmund Workstation 1208 stängd inklusive 6 lådor
leveransomfång: 1x 004002.1 Siegmund Workstation 1208 Grundram, 1x 804004.X7 Perforerad platta, 4x 004230 Låda 180 mm, 2x 004235 Låda 240 mm, 2x 004120 Set väggar

BAR N X8.7 28

	L (a)	B (b)	H (c)	G	Specialpris
2-284409	1200 mm	800 mm	850 mm	209,16 kg	**26 750 SEK** •
					Istället för 27 138 SEK

Materialtjocklek 15 mm: För fastspänning med bultar 280511 krävs distansring 800653.1.N.
plus emballage / Transport

Siegmund Workstation 1208 – Konfiguration

Utrustning med 4 hjul för Workstation 1208
Stativ och rulle kan användas växelvis

16 22 28

	TF	G	
2-004100.1	400 kg	5,30 kg	**888 SEK** •

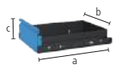

Låda med klämskenor och fäste för Workstation 0806 / 1208
Pulverlackerad, möjligt att uppgradera när som helst, För arbetsstation 0806 / 1208 utan väggar, Fäste behövs om det inte finns några väggar

16 22 28

	L (a)	B (b)	H (c)	TF	G	
2-004220.WS	590 mm	400 mm	60 mm	50 kg	7,50 kg	**988 SEK** •
2-004225.WS	590 mm	400 mm	120 mm	50 kg	9 kg	**1 113 SEK** •
2-004230.WS	590 mm	400 mm	180 mm	50 kg	9,50 kg	**1 238 SEK** •
2-004235.WS	590 mm	400 mm	240 mm	50 kg	10 kg	**1 363 SEK** •

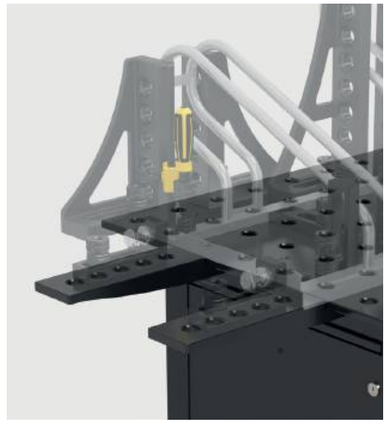

Produktrekommendation

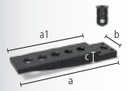

Set Premium Light förlängning för Premium Light perforerade paneler 1 rad med hål
Bestående av: 1x 804050 Premium Light förlängning för Premium Light perforerade paneler 1 rad med hål inkl 4 set skruvar, 1x 800528 Försänkta bultar Premium Light <-> Premium Light

28

	L (a)	L (a1)	B (b)	H (c)	G	Specialpris
2-804050.Set	381 mm	300 mm	99 mm	40 mm	4,90 kg	**1 363 SEK** •
						Istället för 1 563 SEK

Set Yttre stoppfäste Premium Light för perforerade plattor Premium Light
Bestående av: 1x 804051 Yttre stoppfäste Premium Light för perforerade plattor Premium Light inkl 4 set skruvar, 1x 800528 Försänkta bultar Premium Light <-> Premium Light

28

	L (a)	L (a1)	B (b)	H (c)	G	Specialpris
2-804051.Set	340 mm	300 mm	99 mm	114 mm	5,10 kg	**1 363 SEK** •
						Istället för 1 563 SEK

Mothållsring För Premium Light 4 pack nitrerad
Avstånd mellan två spännelement, bult 280511 krävs för fastspänning till materialtjocklek 15 mm, Leveransens omfattning: 4 stycken

BAR N 28

	MS (d)	G	
2-800653.1.N	10 mm	0,04 kg	**113 SEK** •

L: Längd, B: Bredd, H: Höjd, G: Vikt, TF: Lastkapacitet, MS: Materialtjocklek

Siegmund Workstation 1212

- vänster och höger 600 mm utrymme för lådor
- inkl. Perforerad platta 1200x1200 mm Premium Light
- Härdat verktygstål X8.7, Plasmanitrering, BAR-beläggning
- Hål Ø 28 mm
- Borrhålen på ytan är 100x100 mm rutmönster
- Maximal lastkapacitet: fotplatta 1000 kg (utan platta) / Hjul 400 kg (utan bordsskiva)

Siegmund Workstation 1212
leveransomfång: 1x 004602 Siegmund Workstation 1212 Grundram, 1x 804034.X7 Perforerad platta

BAR N X8.7 28

	L (a)	B (b)	H (c)	G	Specialpris
2-284600	1200 mm	1200 mm	850 mm	209 kg	**21 163 SEK** •
					Istället för 21 400 SEK

Siegmund Workstation 1212 inklusive Hyllor
leveransomfång: 1x 004602 Siegmund Workstation 1212 Grundram, 1x 804034.X7 Perforerad platta, 1x 284630 Tvinghållare, 1x 004620 Hylla, 1x 284635 Bult och prismhållare, 1x 004625 Verktygsvägg inkl. hylla

BAR N X8.7 28

	L (a)	B (b)	H (c)	G	Specialpris
2-284601	1200 mm	1200 mm	850 mm	221,75 kg	**22 800 SEK** •
					Istället för 23 163 SEK

Siegmund Workstation 1212 halvstängd inklusive 3 lådor
leveransomfång: 1x 004602 Siegmund Workstation 1212 Grundram, 1x 804034.X7 Perforerad platta, 2x 004230 Låda 180 mm, 1x 004235 Låda 240 mm, 1x 004720 Set väggar

BAR N X8.7 28

	L (a)	B (b)	H (c)	G	Specialpris
2-284607	1200 mm	1200 mm	850 mm	243 kg	**26 138 SEK** •
					Istället för 26 438 SEK

Siegmund Workstation 1212 stängd inklusive 6 lådor
leveransomfång: 1x 004602 Siegmund Workstation 1212 Grundram, 1x 804034.X7 Perforerad platta, 4x 004230 Låda 180 mm, 2x 004235 Låda 240 mm, 2x 004720 Set väggar

BAR N X8.7 28

	L (a)	B (b)	H (c)	G	Specialpris
2-284609	1200 mm	1200 mm	850 mm	277 kg	**31 113 SEK** •
					Istället för 31 475 SEK

Materialtjocklek 15 mm: För fastspänning med bultar 280511 krävs distansring 800653.1.N.
plus emballage / Transport

Siegmund Workstation 1212 – Konfiguration

Utrustning med 4 hjul för Workstation 1212
Stativ och rulle kan användas växelvis

16 22 28

	TF	G	
2-004700	400 kg	4,30 kg	**975 SEK** •

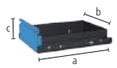

Låda med klämskenor och fäste för Workstation 1212
Pulverlackerad, möjligt att uppgradera när som helst, för arbetsstation 1212 utan väggar, Fäste behövs om det inte finns några väggar

16 22 28

	L (a)	B (b)	H (c)	TF	G	
2-004820.WS	590 mm	400 mm	60 mm	50 kg	8 kg	**1 050 SEK** •
2-004825.WS	590 mm	400 mm	120 mm	50 kg	9,50 kg	**1 175 SEK** •
2-004830.WS	590 mm	400 mm	180 mm	50 kg	10 kg	**1 300 SEK** •
2-004835.WS	590 mm	400 mm	240 mm	50 kg	10,50 kg	**1 425 SEK** •

Produktrekommendation

Verktygsset A
2x 280610.N Skruvtving, 6x 280511 Bult, 2x 800653.1.N Mothållsring, 6x 280412 Stopp, 1x 280852.1 Insexnyckel

28

	G	Specialpris
2-287320	9,99 kg	**5 475 SEK** •
		Istället för 7 788 SEK

Verktygsset B
4x 280610.N Skruvtving, 8x 280511 Bult, 3x 800653.1.N Mothållsring, 6x 280412 Stopp, 2x 280420.N Stopp, 1x 280852.1 Insexnyckel, 1x 284320 Skruvstycke inklusive Spännback set

28

	G	Specialpris
2-287340.1	38,12 kg	**11 175 SEK** •
		Istället för 17 100 SEK

Verktygsset C
6x 280610.N Skruvtving, 12x 280511 Bult, 4x 800653.1.N Mothållsring, 4x 280412 Stopp, 2x 280420.N Stopp, 2x 280152.N Vinkel, 2x 804050 Förlängning för perforerade plattor, 2x 800528 Försänkta bultar, 1x 280852.1 Insexnyckel, 1x 284320 Set Siegmund skruvstäd 125

28

	G	Specialpris
2-287360	67,34 kg	**19 625 SEK** •
		Istället för 28 038 SEK

Konfigurera Er arbetsstation

www.siegmund.com/
F-workstation

L: Längd, B: Bredd, H: Höjd, G: Vikt, TF: Lastkapacitet

Åttkantigt bord 200

fixering via adapterplatta (ingår inte i leveransen), Adapterplatta tillgänglig på begäran mot en extra kostnad, Rabatt: början från 2 st: 5%, början från 5 st: 10%

BAR N 750 28

	L (a)	B (b)	H (c)	MS (d)	Ø	G		
2-920800.P	331 mm	800 mm	200 mm	25 mm	866 mm	261 kg	**65 338 SEK**	○
2-921000.P	414 mm	1000 mm	200 mm	25 mm	1082 mm	386 kg	**74 938 SEK**	○
2-921200.P	497 mm	1200 mm	200 mm	25 mm	1299 mm	514 kg	**111 450 SEK**	○
2-921400.P	580 mm	1400 mm	200 mm	25 mm	1515 mm	660 kg	**121 063 SEK**	○
2-921500.P	621 mm	1500 mm	200 mm	25 mm	1624 mm	726 kg	**130 675 SEK**	○
2-921600.P	663 mm	1600 mm	200 mm	25 mm	1732 mm	825 kg	**140 275 SEK**	○
2-921700.P	704 mm	1700 mm	200 mm	25 mm	1840 mm	896 kg	**152 213 SEK**	○
2-921800.P	746 mm	1800 mm	200 mm	25 mm	1948 mm	974 kg	**149 888 SEK**	○

Åttkantigt bord 100

fixering via adapterplatta (ingår inte i leveransen), Adapterplatta tillgänglig på begäran mot en extra kostnad, Rabatt: början från 2 st: 5%, början från 5 st: 10%

BAR N 750 28

	L (a)	B (b)	H (c)	MS (d)	Ø	G		
2-920800.1.P	331 mm	800 mm	100 mm	25 mm	866 mm	203 kg	**57 625 SEK**	○
2-921000.1.P	414 mm	1000 mm	100 mm	25 mm	1082 mm	279 kg	**65 338 SEK**	○
2-921200.1.P	497 mm	1200 mm	100 mm	25 mm	1299 mm	380 kg	**84 538 SEK**	○
2-921400.1.P	580 mm	1400 mm	100 mm	25 mm	1515 mm	501 kg	**103 775 SEK**	○
2-921500.1.P	621 mm	1500 mm	100 mm	25 mm	1624 mm	557 kg	**111 450 SEK**	○
2-921600.1.P	663 mm	1600 mm	100 mm	25 mm	1732 mm	649 kg	**115 300 SEK**	○
2-921700.1.P	704 mm	1700 mm	100 mm	25 mm	1840 mm	705 kg	**129 388 SEK**	○
2-921800.1.P	746 mm	1800 mm	100 mm	25 mm	1948 mm	780 kg	**140 275 SEK**	○

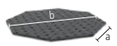

Octagonal platta

Fixering genom borrning med hjälp av stödhylsor (280500), M8-gänga på sidan, Rabatt: början från 2 st: 5%, början från 5 st: 10%

BAR N 750 28

	L (a)	B (b)	H (c)	MS (d)	Ø	G		
2-940600.P	249 mm	600 mm	25 mm	25 mm	650 mm	94 kg	**30 738 SEK**	○
2-940800.P	331 mm	800 mm	25 mm	25 mm	866 mm	139 kg	**38 425 SEK**	○
2-941000.P	414 mm	1000 mm	25 mm	25 mm	1083 mm	198 kg	**46 100 SEK**	○
2-941200.P	497 mm	1200 mm	25 mm	25 mm	1299 mm	280 kg	**58 100 SEK**	○
2-941400.P	580 mm	1400 mm	25 mm	25 mm	1516 mm	388 kg	**73 113 SEK**	○
2-941500.P	621 mm	1500 mm	25 mm	25 mm	1636 mm	435 kg	**77 500 SEK**	○

Vikt = Octagonal platta + Pall
Vikten kan variera på grund av viss kundanpassning.
Ytterligare bordsstorlekar finns tillgängliga vid förfrågan.
Fotplattor eller adapterplattor ingår inte som standard i de åttkantiga borden.

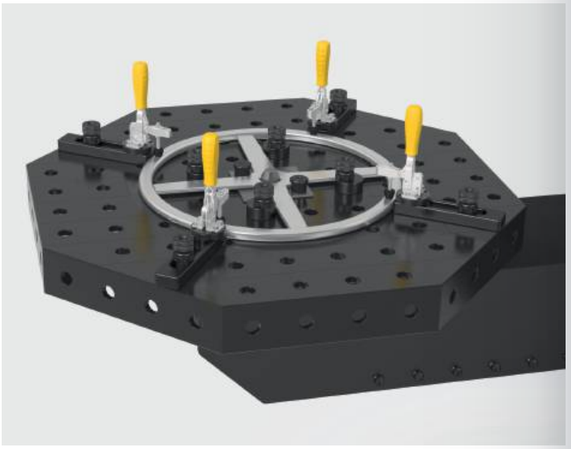

Åttkantigt bord Premium Light 200

Upp till 40% viktbesparing jämfört med det konventionellt använda materialet, fixering via adapterplatta (ingår inte i leveransen), Rabatt: början från 2 st: 5%, början från 5 st: 10%

BAR N X8,7 28

	L (a)	B (b)	H (c)	MS (d)	Ø	G		
2-820800.X7	331 mm	800 mm	200 mm	15 mm	866 mm	221 kg	**65 338 SEK**	○
2-821000.X7	414 mm	1000 mm	200 mm	15 mm	1082 mm	285 kg	**74 938 SEK**	○
2-821200.X7	497 mm	1200 mm	200 mm	15 mm	1299 mm	373 kg	**111 450 SEK**	○
2-821400.X7	580 mm	1400 mm	200 mm	15 mm	1515 mm	467 kg	**121 063 SEK**	○
2-821500.X7	621 mm	1500 mm	200 mm	15 mm	1624 mm	511 kg	**130 675 SEK**	○
2-821600.X7	663 mm	1600 mm	200 mm	15 mm	1732 mm	585 kg	**140 275 SEK**	○
2-821700.X7	704 mm	1700 mm	200 mm	15 mm	1840 mm	640 kg	**152 213 SEK**	○
2-821800.X7	746 mm	1800 mm	200 mm	15 mm	1948 mm	679 kg	**149 888 SEK**	○

Åttkantigt bord Premium Light 100

Upp till 40% viktbesparing jämfört med det konventionellt använda materialet, fixering via adapterplatta (ingår inte i leveransen), Rabatt: början från 2 st: 5%, början från 5 st: 10%

BAR N X8,7 28

	L (a)	B (b)	H (c)	MS (d)	Ø	G		
2-820800.1.X7	331 mm	800 mm	100 mm	15 mm	866 mm	152 kg	**57 625 SEK**	○
2-821000.1.X7	414 mm	1000 mm	100 mm	15 mm	1082 mm	199 kg	**65 338 SEK**	○
2-821200.1.X7	497 mm	1200 mm	100 mm	15 mm	1299 mm	269 kg	**84 538 SEK**	○
2-821400.1.X7	580 mm	1400 mm	100 mm	15 mm	1515 mm	350 kg	**103 775 SEK**	○
2-821500.1.X7	621 mm	1500 mm	100 mm	15 mm	1624 mm	381 kg	**111 450 SEK**	○
2-821600.1.X7	663 mm	1600 mm	100 mm	15 mm	1732 mm	450 kg	**115 300 SEK**	○
2-821700.1.X7	704 mm	1700 mm	100 mm	15 mm	1840 mm	487 kg	**129 388 SEK**	○
2-821800.1.X7	746 mm	1800 mm	100 mm	15 mm	1948 mm	527 kg	**140 275 SEK**	○

Octagonal platta Premium Light

Upp till 40% viktbesparing jämfört med det konventionellt använda materialet, Fixering genom borrning med hjälp av stödhylsor (280500), M8-gänga på sidan, Rabatt: början från 2 st: 5%, början från 5 st: 10%

BAR N X8,7 28

	L (a)	B (b)	H (c)	MS (d)	Ø	G		
2-840600.X7	249 mm	600 mm	15 mm	15 mm	650 mm	69 kg	**30 738 SEK**	○
2-840800.X7	331 mm	800 mm	15 mm	15 mm	866 mm	95 kg	**38 425 SEK**	○
2-841000.X7	414 mm	1000 mm	15 mm	15 mm	1083 mm	142 kg	**46 100 SEK**	○
2-841200.X7	497 mm	1200 mm	15 mm	15 mm	1299 mm	205 kg	**58 100 SEK**	○
2-841400.X7	580 mm	1400 mm	15 mm	15 mm	1516 mm	254 kg	**73 113 SEK**	○
2-841500.X7	621 mm	1500 mm	15 mm	15 mm	1636 mm	310 kg	**77 500 SEK**	○

Vikt = Octagonal platta + Pall
Vikten kan variera på grund av viss kundanpassning.
Ytterligare bordsstorlekar finns tillgängliga vid förfrågan.
Fotplattor eller adapterplattor ingår inte som standard i de åttkantiga borden.

Adapterplatta tillgänglig på begäran mot en extra kostnad

Avgift för anpassning av adapterplattan

för åttkantiga bord med sidopaneler

16 22 28

0-940000	**8 175 SEK**	○

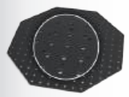

Pristillägg för kundspecifik anpassning av borrcirkeln

för åttkantiga plattor

16 22 28

0-940000.1	**6 075 SEK**	○

Mer information och tillbehör för dessa produkter finner Ni online.
www.siegmund.com/F-octagonal28

L: Längd, B: Bredd, H: Höjd, MS: Materialtjocklek, G: Vikt, Ø: Diameter

Excenterstopp Ø 60 / Ø 100 nitrerad
även användbar som ett stöd, steglös rotation

	MS (d)	Ø	G	
2-280401.N	25 mm	60 mm	0,42 kg	**263 SEK** •
2-280403.N	25 mm	100 mm	1,40 kg	**313 SEK** •

Excenterstopp Ø 60 med M10-gängning nitrerad
för massa anslutningar, steglös rotation

	MS (d)	Ø	G	
2-280402.N	25 mm	60 mm	0,41 kg	**313 SEK** •

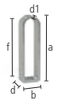

Flex Stopp 25x140 Stål galvaniserat
avlång slot, lämplig där utrymme brist

	L (a)	B (b)	VB (f)	MS (d)	WS (d1)	G	
2-280416	140 mm	40 mm	100 mm	25 mm	6 mm	0,37 kg	**288 SEK** •

Flex Stopp 25x156 Aluminium
avlång slot, lämplig där utrymme brist

	L (a)	B (b)	VB (f)	MS (d)	WS (d1)	G	
2-280412	156 mm	52 mm	100 mm	25 mm	12 mm	0,30 kg	**275 SEK** •

Universal stopp 150 L / 200 L / 250 L nitrerad
avlång slot

	L (a)	B (b)	VB (f)	MS (d)	G	
2-280410.N	150 mm	50 mm	100 mm	25 mm	0,78 kg	**463 SEK** •
2-280410.1.N	200 mm	50 mm	150 mm	25 mm	1 kg	**550 SEK** •
2-280410.2.N	250 mm	50 mm	200 mm	25 mm	1,20 kg	**575 SEK** •

Universal stopp 150 L / 225 L Aluminium
avlång slot

	L (a)	B (b)	VB (f)	MS (d)	G	
2-280410.A	150 mm	50 mm	100 mm	25 mm	0,30 kg	**488 SEK** •
2-280420.A	225 mm	50 mm	100 mm	25 mm	0,55 kg	**700 SEK** •

Universal stopp 225 L nitrerad
Kombination av hål och slitshål, kan kombineras med prismer och adaptrar

	L (a)	B (b)	VB (f)	MS (d)	G	
2-280420.N	225 mm	50 mm	100 mm	25 mm	1,40 kg	**700 SEK** •

Universal stopp 225 L FDS med våren tryck bit behandlat
med våren tryck bit, Kombination av hål och slitshål

	L (a)	B (b)	VB (f)	MS (d)	G	
2-280421	225 mm	50 mm	100 mm	25 mm	1,40 kg	**700 SEK** •

Mer information och tillbehör för dessa produkter finner Ni online.

www.siegmund.com/
F-stop28

Spännstopp 6–15 mm nitrerad
NEW

för fixering av plåtar eller som underlägg för arbetsstycken, Minimal störningskontur, Graderingar: 6 mm, 8 mm, 10 mm, 12 mm, 15 mm

	L (a)	B (b)	VB (f)	MS (d)	G	
2-280460.N	200 mm	50 mm	100 mm	25 mm	1,10 kg	**863 SEK** •

Universal stopp 300 / 325 L / 500 / 525 L nitrerad
Kombination av hål och slitshål

	L (a)	B (b)	VB (f)	MS (d)	G	
2-280426.N	300 mm	50 mm	100 mm	25 mm	1,85 kg	**700 SEK** •
2-280422.N	325 mm	50 mm	100 mm	25 mm	2,10 kg	**725 SEK** •
2-280427.N	500 mm	50 mm	100 mm	25 mm	3,30 kg	**938 SEK** •
2-280424.N	525 mm	50 mm	100 mm	25 mm	3,50 kg	**900 SEK** •

Universal stopp 100 / 150 / 250 nitrerad
med systemhål, inget slitsat hål, borrhålsavstånd 50 mm

	L (a)	B (b)	MS (d)	G	
2-280407.N	100 mm	50 mm	25 mm	0,75 kg	**300 SEK** •
2-280408.N	150 mm	50 mm	25 mm	1,10 kg	**375 SEK** •
2-280409.N	250 mm	50 mm	25 mm	1,80 kg	**550 SEK** •

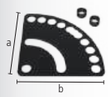

Montering o justeringplåt nitrerad
inkl. 2x Distanse bussning, steglös justering från 0-90°

	L (a)	B (b)	MS (d)	G	
2-280455.N	250 mm	250 mm	5 mm	1,50 kg	**650 SEK** •

Universal stopp 500 S / 750 S / 1000 S nitrerad
Kombination av hål och slitshål

	L (a)	B (b)	VB (f)	MS (d)	G	
2-280430.N	500 mm	100 mm	200 mm	25 mm	7,90 kg	**975 SEK** •
2-280432.N	750 mm	100 mm	200 mm	25 mm	12,10 kg	**1 238 SEK** •
2-280434.N	1000 mm	100 mm	200 mm	25 mm	16,30 kg	**1 400 SEK** •

Rät vinkel 175 / 500 nitrerad
Kombination av hål och slitshål

	L (a)	B (b)	H (c)	MS (d)	G	
2-280445.N	175 mm	175 mm	50 mm	25 mm	1,85 kg	**988 SEK** •
2-280444.N	500 mm	375 mm	100 mm	25 mm	12 kg	**2 475 SEK** •

MS: Materialtjocklek, G: Vikt, Ø: Diameter, L: Längd, B: Bredd, WS: Godstjocklek, VB: Justering möjlighet, H: Höjd

Stopp- och spännvinkel 75 L / 175 VL nitrerad
med systemhål, inget slitsat hål

	L (a)	B (b)	H (c)	MS (d)	G	
2-280105.N	75 mm	50 mm	75 mm	25 mm	1 kg	**575 SEK** •
2-280113.N	175 mm	50 mm	175 mm	25 mm	2,40 kg	**1 125 SEK** •

Stopp- och spännvinkel 175 SL / 175 ML / 175 L / 275 L nitrerad
Kombination av hål och slitshål

	L (a)	B (b)	H (c)	MS (d)	G	
2-280109.N	175 mm	50 mm	75 mm	25 mm	1,40 kg	**950 SEK** •
2-280109.1.N	175 mm	50 mm	125 mm	25 mm	1,80 kg	**1 025 SEK** •
2-280110.N	175 mm	50 mm	175 mm	25 mm	1,95 kg	**1 213 SEK** •
2-280112.N	175 mm	50 mm	275 mm	25 mm	2,80 kg	**1 325 SEK** •

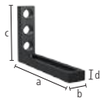

Stopp- och spännvinkel 275 WL nitrerad
Kombination av hål och slitshål, avlång slot 200 mm

	L (a)	B (b)	H (c)	MS (d)	G	
2-280115.N	275 mm	50 mm	175 mm	25 mm	2,50 kg	**1 325 SEK** •

Stopp- och spännvinkel 175 L Aluminium
Kombination av hål och slitshål

	L (a)	B (b)	H (c)	MS (d)	G	
2-280110.A	175 mm	50 mm	175 mm	25 mm	0,80 kg	**1 350 SEK** •

Stopp- och spännvinkel 175 WL nitrerad
avlång slot, flexibel i varje riktning

	L (a)	B (b)	H (c)	MS (d)	G	
2-280111.N	175 mm	50 mm	175 mm	25 mm	1,80 kg	**1 213 SEK** •

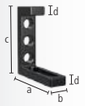

Stopp- och spännvinkel 200 L nitrerad
Kombination av hål och slitshål

	L (a)	B (b)	H (c)	MS (d)	G	
2-280114.N	175 mm	50 mm	200 mm	25 mm	2,71 kg	**1 463 SEK** •

Stopp- och spännvinkel 300 G / 500 G / 750 G nitrerad
användbar som bordsförlängning, Material: GGG40, rekommenderas att beställas parvis

		L (a)	B (b)	H (c)	MS (d)	G	
2-280152.N	vänster	200 mm	75 mm	300 mm	27 mm	6,52 kg	**1 900 SEK** •
2-280162.N	vänster	200 mm	75 mm	500 mm	27 mm	9,40 kg	**2 475 SEK** •
2-280166.N	vänster	276 mm	85 mm	750 mm	27 mm	13,60 kg	**3 038 SEK** •
2-280167.N	höger	276 mm	85 mm	750 mm	27 mm	13,60 kg	**3 038 SEK** •

Stopp- och spännvinkel 300 GK / 500 GK nitrerad
användbar som bordsförlängning, för tunga komponenter, Material: GGG40, rekommenderas att beställas parvis

		L (a)	B (b)	H (c)	MS (d)	G	
2-280124.N	vänster	280 mm	95 mm	300 mm	27 mm	12,90 kg	**2 988 SEK** •
2-280126.N	höger	280 mm	95 mm	300 mm	27 mm	12,90 kg	**2 988 SEK** •
2-280130.N	vänster	280 mm	95 mm	500 mm	27 mm	17,50 kg	**3 700 SEK** •
2-280132.N	höger	280 mm	95 mm	500 mm	27 mm	17,50 kg	**3 700 SEK** •

Stopp- och spännvinkel 500 G med Vridvinkel nitrerad
användbar som bordsförlängning, Material: GGG40, rekommenderas att beställas parvis

		L (a)	B (b)	H (c)	MS (d)	G	
2-280164.N	vänster	276 mm	95 mm	500 mm	27 mm	11,50 kg	**3 463 SEK** •
2-280165.N	höger	276 mm	95 mm	500 mm	27 mm	11,50 kg	**3 463 SEK** •

Stopp- och spännvinkel 600 GK / 800 GK nitrerad
användbar som bordsförlängning, för tunga komponenter, Material: GGG40, rekommenderas att beställas parvis

		L (a)	B (b)	H (c)	MS (d)	G	
2-280134.N	vänster	376 mm	95 mm	600 mm	27 mm	22,50 kg	**4 488 SEK** •
2-280136.N	höger	376 mm	95 mm	600 mm	27 mm	22,50 kg	**4 488 SEK** •
2-280144.N	vänster	376 mm	95 mm	800 mm	27 mm	27 kg	**5 488 SEK** •
2-280146.N	höger	376 mm	95 mm	800 mm	27 mm	27 kg	**5 488 SEK** •

Stopp- och spännvinkel 300 GK / 600 GK / 800 GK / 1200 GK
användbar som bordsförlängning, för tunga komponenter, hårdheten av nitrerat gjutstål uppnås inte, rekommenderas att beställas parvis

		L (a)	B (b)	H (c)	MS (d)	G	
2-280120	vänster	280 mm	95 mm	300 mm	27 mm	5 kg	**3 450 SEK** •
2-280121	höger	280 mm	95 mm	300 mm	27 mm	5 kg	**3 450 SEK** •
2-280138	vänster	376 mm	95 mm	600 mm	27 mm	8,70 kg	**5 400 SEK** •
2-280139	höger	376 mm	95 mm	600 mm	27 mm	8,70 kg	**5 400 SEK** •
2-280140	vänster	376 mm	95 mm	800 mm	27 mm	10,40 kg	**6 638 SEK** •
2-280141	höger	376 mm	95 mm	800 mm	27 mm	10,40 kg	**6 638 SEK** •
2-280148	vänster	376 mm	95 mm	1200 mm	27 mm	13,50 kg	**10 488 SEK** •
2-280149	höger	376 mm	95 mm	1200 mm	27 mm	13,50 kg	**10 488 SEK** •

Hörn anslutning små / stor Gjutjärn nitrerad
diagonal bordsförlängning i 45° vinkel, Material: GGG40

	L (a)	B (b)	H (c)	G	
2-280190.N	200 mm	150 mm	120 mm	11,80 kg	**2 675 SEK** •
2-280191.N	200 mm	200 mm	170 mm	15,70 kg	**3 575 SEK** •

L: Längd, B: Bredd, H: Höjd, MS: Materialtjocklek, G: Vikt

Glidplatta nitrerad
Kombinationen av en vinkel med den skjutbara basen möjliggör glidning i två axlar, Material: GGG40

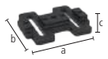

BAR N 28

	L (a)	B (b)	H (c)	G	
2-280195.N	350 mm	300 mm	50 mm	16 kg	**3 850 SEK** •

Vinkel för rotation 275 nitrerad
steglös justering från 0-180°

BAR N 28

	L (a)	B (b)	H (c)	G	
2-280101.N	180 mm	250 mm	275 mm	10,20 kg	**4 113 SEK** •

Universalvinkel med mekanisk fastspänning nitrerad
inkl hål mall, Vinkelgrad justerbar mellan 10° och 150°

BAR N 28

	SL (e)	G	
2-280170.N	350 mm	14,50 kg	**4 488 SEK** •

Universal gradvinkel hydromekanisk fastspänning nitrerad
steglös justering från 0-225°, Matchande 14 mm insexnyckel (280854) ingår inte

BAR N 28

	SL (e)	G	
2-280171.N	475 mm	23 kg	**7 438 SEK** •

Stöd och fastspänningsram i gjutjärn 300x200x100 nitrerad
borrhålsavstånd 50 mm, Material: GGG40

BAR N 28

		L (a)	B (b)	H (c)	MS (d)	G	
2-280300.N	höger	300 mm	200 mm	100 mm	25 mm	19,50 kg	**3 825 SEK** •
2-280301.N	vänster	300 mm	200 mm	100 mm	25 mm	19,50 kg	**3 825 SEK** •

Mer information och tillbehör för dessa produkter finner Ni online.

www.siegmund.com/
F-square28

Spännplåt 400x350x200 plasmanitrerad yta
fem-sidig, borrhålsavstånd 50 mm

BAR N 28

	L (a)	B (b)	H (c)	MS (d)	G	
2-280285.P	400 mm	350 mm	200 mm	25 mm	60 kg	**8 625 SEK** •

Justerbar vinkel nitrerad
fyrsidig bordsförlängning, bordsinställning eller stoppstång, Material: GGG40

BAR N 28

	L (a)	B (b)	H (c)	G	
2-280302.N	500 mm	100 mm	100 mm	15,80 kg	**3 175 SEK** •

Spänn skena nitrerad
mångsidigt anslutningselement

BAR N 28

	L (a)	B (b)	H (c)	MS (d)	G	
2-280303.P	1000 mm	100 mm	100 mm	25 mm	48 kg	**8 600 SEK** ○
2-280303.1.P	2000 mm	100 mm	100 mm	25 mm	95 kg	**13 975 SEK** ○
2-280303.2.P	3000 mm	100 mm	100 mm	25 mm	141 kg	**22 638 SEK** ○

Kantig U-profil 200x100 avlång slot plasmanitrerad yta
med avlånga hål, för att sammankoppla bord (med anslutningsbult 280563), som bordsförlängning och vertikal installation, från 500 mm med monteringshål för bordsben, från 1 000 mm stöd krävs för bordsben

BAR N 750 28

	L (a)	B (b)	H (c)	MS (d)	G	
2-280311.P	500 mm	200 mm	100 mm	25 mm	40 kg	**6 225 SEK** •
2-280312.P	500 mm	200 mm	100 mm	25 mm	40 kg	**6 225 SEK** •
2-280321.P	1000 mm	200 mm	100 mm	25 mm	72 kg	**9 875 SEK** •
2-280322.P	1000 mm	200 mm	100 mm	25 mm	72 kg	**9 875 SEK** •

L: Längd, B: Bredd, H: Höjd, G: Vikt, SL: sidlängd, MS: Materialtjocklek

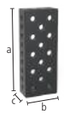

Kantig U-profil 200x100 plasmanitrerad yta

för att sammankoppla bord (med anslutningsbult 280563), som bordsförlängning och vertikal installation, från 1 000 mm med monteringshål för bordsben, från 1 000 mm stöd krävs för bordsben

	L (a)	B (b)	H (c)	MS (d)	G		
2-280310.P	500 mm	200 mm	100 mm	25 mm	31 kg	**5 138 SEK**	•
2-280320.P	1000 mm	200 mm	100 mm	25 mm	75 kg	**8 975 SEK**	•
2-280330.P	1500 mm	200 mm	100 mm	25 mm	108 kg	**13 575 SEK**	•
2-280340.P	2000 mm	200 mm	100 mm	25 mm	141 kg	**17 413 SEK**	•

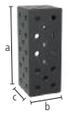

Kantig U-profil 200x200 plasmanitrerad yta

för att sammankoppla bord (med anslutningsbult 280563), som bordsförlängning och vertikal installation, från 500 mm med monteringshål för bordsben, från 1 000 mm stöd krävs för bordsben, kan användas på grundskena med ben 280371

	L (a)	B (b)	H (c)	MS (d)	G		
2-280396.P	100 mm	200 mm	200 mm	25 mm	21 kg	**4 125 SEK**	•
2-280396.1.P	200 mm	200 mm	200 mm	25 mm	31 kg	**5 050 SEK**	•
2-280360.P	500 mm	200 mm	200 mm	25 mm	67 kg	**6 500 SEK**	•
2-280362.P	600 mm	200 mm	200 mm	25 mm	77 kg	**8 250 SEK**	•
2-280366.P	800 mm	200 mm	200 mm	25 mm	99 kg	**9 975 SEK**	•
2-280370.P	1000 mm	200 mm	200 mm	25 mm	120 kg	**11 013 SEK**	•
2-280374.P	1200 mm	200 mm	200 mm	25 mm	140 kg	**13 713 SEK**	•
2-280378.P	1400 mm	200 mm	200 mm	25 mm	162 kg	**15 163 SEK**	•
2-280380.P	1500 mm	200 mm	200 mm	25 mm	172 kg	**15 688 SEK**	•
2-280382.P	1600 mm	200 mm	200 mm	25 mm	182 kg	**16 938 SEK**	•
2-280386.P	1800 mm	200 mm	200 mm	25 mm	204 kg	**18 413 SEK**	•
2-280390.P	2000 mm	200 mm	200 mm	25 mm	225 kg	**19 388 SEK**	•
2-280391.P	2400 mm	200 mm	200 mm	25 mm	266 kg	**23 800 SEK**	•
2-280392.P	3000 mm	200 mm	200 mm	25 mm	331 kg	**29 825 SEK**	•
2-280394.P	4000 mm	200 mm	200 mm	25 mm	439 kg	**36 950 SEK**	•

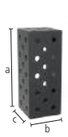

Kantig U-profil 200x200 Premium Light plasmanitrerad yta

för att sammankoppla bord (med anslutningsbult 800564), för fastspänning av 280511 krävs bultar Spacer 800653.1.N, från 500 mm med monteringshål för bordsben, från 1 000 mm stöd krävs för bordsben, kan användas på grundskena med ben 280371

	L (a)	B (b)	H (c)	MS (d)	G		
2-800360.X7	500 mm	200 mm	200 mm	15 mm	42 kg	**6 263 SEK**	•
2-800370.X7	1000 mm	200 mm	200 mm	15 mm	76 kg	**10 600 SEK**	•
2-800380.X7	1500 mm	200 mm	200 mm	15 mm	110 kg	**15 113 SEK**	•
2-800390.X7	2000 mm	200 mm	200 mm	15 mm	143 kg	**18 625 SEK**	•

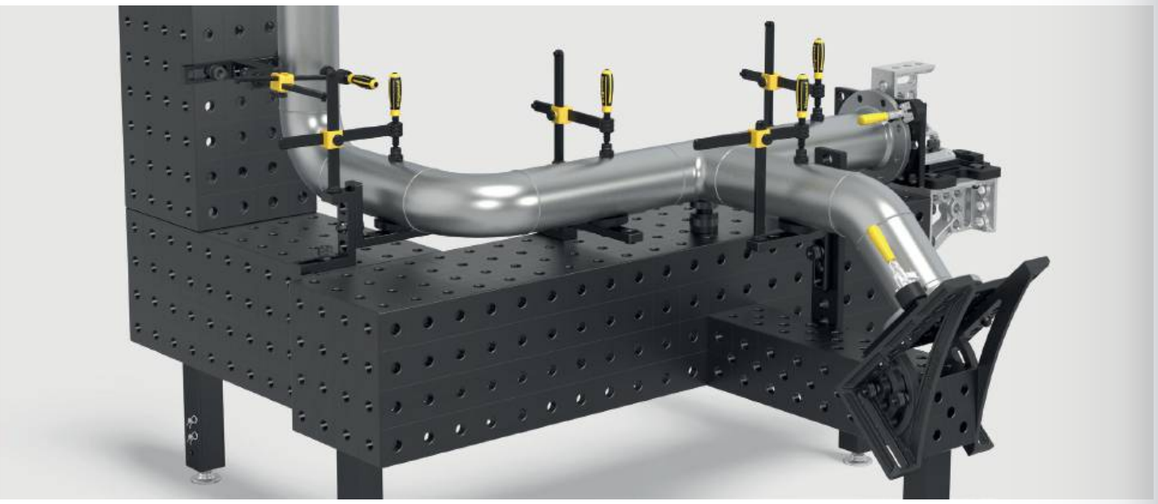

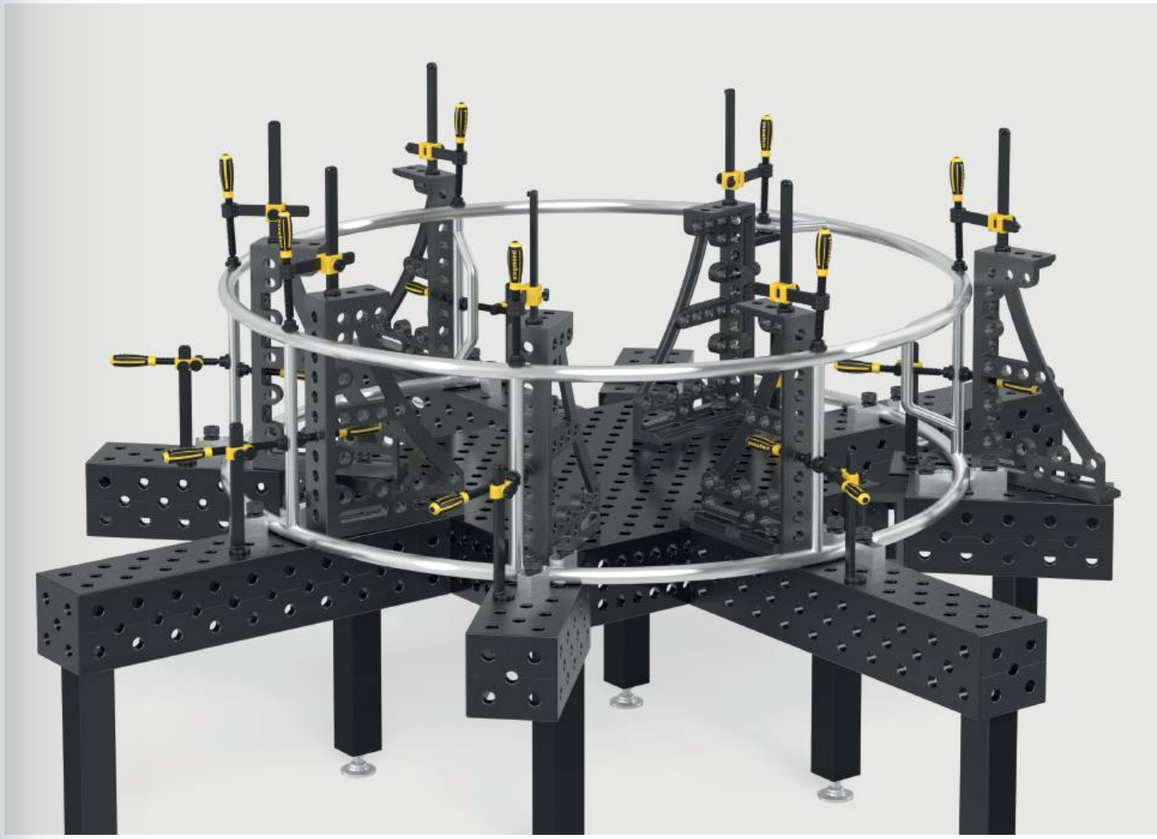

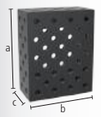

Kantig U-profil 400x200 plasmanitrerad yta

för att sammankoppla bord (med anslutningsbult 280563), som bordsförlängning och vertikal installation, från 500 mm med monteringshål för bordsben, från 1 000 mm stöd krävs för bordsben, kan användas på grundskena med ben 280371

	L (a)	B (b)	H (c)	MS (d)	G		
2-280360.2.P	500 mm	400 mm	200 mm	25 mm	107 kg	**10 138 SEK**	•
2-280370.2.P	1000 mm	400 mm	200 mm	25 mm	188 kg	**16 513 SEK**	•
2-280374.2.P	1200 mm	400 mm	200 mm	25 mm	216 kg	**23 325 SEK**	○
2-280380.2.P	1500 mm	400 mm	200 mm	25 mm	260 kg	**25 400 SEK**	•
2-280390.2.P	2000 mm	400 mm	200 mm	25 mm	336 kg	**30 300 SEK**	•
2-280391.2.P	2400 mm	400 mm	200 mm	25 mm	392 kg	**36 500 SEK**	○
2-280392.2.P	3000 mm	400 mm	200 mm	25 mm	489 kg	**44 888 SEK**	•
2-280394.2.P	4000 mm	400 mm	200 mm	25 mm	641 kg	**59 488 SEK**	○

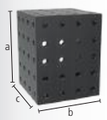

Kantig U-profil 400x400 plasmanitrerad yta

för att sammankoppla bord (med anslutningsbult 280563), från 500 mm med monteringshål för bordsben, från 1 000 mm stöd krävs för bordsben, kan användas på grundskena med ben 280371, Diagonalt rutnät på begäran

	L (a)	B (b)	H (c)	MS (d)	G		
2-280360.3.P	500 mm	400 mm	400 mm	25 mm	176 kg	**15 600 SEK**	○
2-280370.3.P	1000 mm	400 mm	400 mm	25 mm	295 kg	**26 025 SEK**	•
2-280374.3.P	1200 mm	400 mm	400 mm	25 mm	340 kg	**29 538 SEK**	○
2-280380.3.P	1500 mm	400 mm	400 mm	25 mm	414 kg	**37 588 SEK**	○
2-280390.3.P	2000 mm	400 mm	400 mm	25 mm	533 kg	**45 688 SEK**	○
2-280391.3.P	2400 mm	400 mm	400 mm	25 mm	622 kg	**56 963 SEK**	○
2-280392.3.P	3000 mm	400 mm	400 mm	25 mm	770 kg	**68 675 SEK**	•
2-280394.3.P	4000 mm	400 mm	400 mm	25 mm	1007 kg	**93 138 SEK**	○

L: Längd, B: Bredd, H: Höjd, MS: Materialtjocklek, G: Vikt

Fyrkantig aluminiumprofil

- Snabbt klar för användning tack vare spännplattor på framsidorna
- Flexibla fästmöjligheter tack vare integrerad sexkantsfåra
- Lätt konstruktion för bekväm hantering
- Idealisk som bordförlängning eller extra vertikal spännyta
- Kostnadsoptimerad genom integrerade komponenter

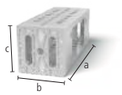

Fyrkantig aluminiumprofil 500x200x200 med sexkantsspår
Spännplatta i båda ändar, med sexkantsspår HX14, som bordsförlängning eller vertikal spännyta, från 1 000 mm stöd krävs för bordsben (2x reduceringsbussning 000546 krävs), Planhetstolerans < 0,9 mm / 1000 mm

AL 28

	L (a)	B (b)	H (c)	G	
4-AQ28HX500	500 mm	200 mm	200 mm	10,20 kg	**2 988 SEK** •
4-AQ28HX800	800 mm	200 mm	200 mm	14,30 kg	**4 188 SEK** •
4-AQ28HX1000	1000 mm	200 mm	200 mm	17,20 kg	**5 000 SEK** •
4-AQ28HX1200	1200 mm	200 mm	200 mm	19,50 kg	**5 813 SEK** •
4-AQ28HX1500	1500 mm	200 mm	200 mm	23,90 kg	**7 025 SEK** •
4-AQ28HX2000	2000 mm	200 mm	200 mm	30,90 kg	**9 063 SEK** •

Spårmuttrar

Glidblock HX14 Standard nitrerad
med M12-gängning, Montering av tillbehör med M12-skruv, placera den i önskat läge genom att sätta in den i spåret från sidan

B 28

	L (a)	B (b)	H (c)	G	
2-HN280547	25 mm	30 mm	14 mm	0,06 kg	**88 SEK** •

Glidblock HX14 vridbar nitrerad
Montering av tillbehör med M12-skruv, möjliggör placering i spåret ovanifrån, spänner fast i spåret när du vrider i skruvens fästriktning

B 28

	L (a)	B (b)	H (c)	G	
2-HN280547.1	40 mm	30 mm	14 mm	0,04 kg	**113 SEK** •

Glidblock HX14 lång nitrerad
med M12-gängning

B 28

	L (a)	B (b)	H (c)	G	
2-HN280547.2	40 mm	30 mm	14 mm	0,08 kg	**113 SEK** •

Mer information och tillbehör för dessa produkter finner Ni online.

www.siegmund.com/
F-profile

Aluminiumprofilfäste

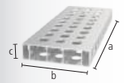

Aluminiumprofilfäste 200x50 mm (50 mm rutnät)
Version med fullt rutnät med många klämalternativ, Spännbultar utan spår krävs tre gånger, som bordsförlängning eller vertikal spännyta, från 1 000 mm stöd krävs för bordsben (2x reduceringsbussning 000546 krävs)

AL 28

	L (a)	B (b)	H (c)	G	
4-AR28014050.V	500 mm	200 mm	50 mm	2,76 kg	**650 SEK** •
4-AR28014080.V	800 mm	200 mm	50 mm	4,37 kg	**1 013 SEK** •
4-AR28014100.V	1000 mm	200 mm	50 mm	5,44 kg	**1 175 SEK** •
4-AR28014120.V	1200 mm	200 mm	50 mm	6,52 kg	**1 425 SEK** •
4-AR28014150.V	1500 mm	200 mm	50 mm	8,13 kg	**1 888 SEK** •
4-AR28014200.V	2000 mm	200 mm	50 mm	10,82 kg	**2 338 SEK** •

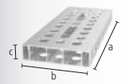

Aluminiumprofilfäste 200x50 mm (50 mm rutnät med avlånga hål)
Variabel klämning också möjlig i vinkel, Spännbultar utan spår krävs tre gånger, som bordsförlängning eller vertikal spännyta, från 1 000 mm stöd krävs för bordsben (2x reduceringsbussning 000546 krävs)

AL 28

	L (a)	B (b)	H (c)	G	
4-AR28014050.VL	500 mm	200 mm	50 mm	2,69 kg	**738 SEK** •
4-AR28014080.VL	800 mm	200 mm	50 mm	4,23 kg	**1 150 SEK** •
4-AR28014100.VL	1000 mm	200 mm	50 mm	5,27 kg	**1 338 SEK** •
4-AR28014120.VL	1200 mm	200 mm	50 mm	6,31 kg	**1 638 SEK** •
4-AR28014150.VL	1500 mm	200 mm	50 mm	7,89 kg	**2 138 SEK** •
4-AR28014200.VL	2000 mm	200 mm	50 mm	10,48 kg	**2 688 SEK** •

Tillbehör

Adapter för skruvklämmor nitrerad
för användning av skruvtvingar i aluminiumprofiler, för skruvtvingar: 280610.N, 280630.N, 280615.N, 280611.1, 280611.2

BAR N 28

		L (a)	Ø	G	
2-AP280605.N	Grundläggande	80 mm	45 mm	0,54 kg	**175 SEK** •
2-AP280602.N	dubbelt	105 mm	45 mm	0,65 kg	**200 SEK** •

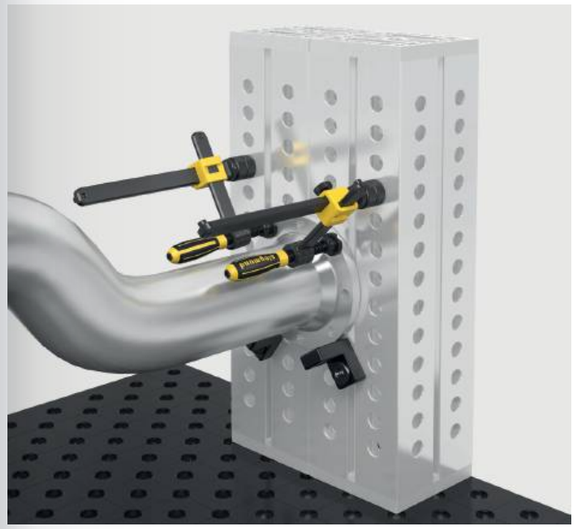

L: Längd, B: Bredd, H: Höjd, G: Vikt, Ø: Diameter

Ytspännings bultar behandlat

280590: Spännområde ca 47-53 mm, 280590.3: Spännområde ca 72-78 mm, 280590.4: Spännområde ca 97-103 mm, rekommenderas för fastspänning av aluminiumprofiler, KAN INTE användas för att ansluta bord och U-vinklar

B 28

		L (a)	SK	ZK1	ZK	AM1	AM	G	
2-280590	dubbelt	100 mm	200 kN	6 kN	20 kN	20 Nm	50 Nm	0,56 kg	**738 SEK** •
2-280590.3	trefaldig	125 mm	200 kN	6 kN	20 kN	20 Nm	50 Nm	0,68 kg	**788 SEK** •
2-280590.4	fyrfaldig	150 mm	200 kN	6 kN	20 kN	20 Nm	50 Nm	0,80 kg	**850 SEK** •

Försänkta ytspänningsbultar behandlat

försänkt anslutning av komponenter, 280595: Spännområde ca 47-53 mm, 280595.3: Spännområde ca 72-78 mm, 280595.4: Spännområde ca 97-103 mm, inte lämplig för långsträckta hål, KAN INTE användas för att ansluta bord och U-vinklar

B 28

		L (a)	SK	ZK1	ZK	AM1	AM	G	
2-280595	dubbelt	65 mm	200 kN	6 kN	10 kN	20 Nm	50 Nm	0,29 kg	**513 SEK** •
2-280595.3	trefaldig	90 mm	200 kN	6 kN	10 kN	20 Nm	50 Nm	0,41 kg	**575 SEK** •
2-280595.4	fyrfaldig	115 mm	200 kN	6 kN	10 kN	20 Nm	50 Nm	0,52 kg	**638 SEK** •

Snabbkopplingsbult utan mutter behandlat

utan O-ringspår för slät yta, KAN INTE användas för att ansluta bord och U-vinklar

B 28

		L (a)	SK	ZK	AM1	AM	G	
2-280511	dubbelt	95 mm	220 kN	25 kN	10 Nm	25 Nm	0,54 kg	**638 SEK** •
2-280513	trefaldig	120 mm	220 kN	25 kN	10 Nm	25 Nm	0,65 kg	**700 SEK** •
2-280515	fyrfaldig	145 mm	220 kN	25 kN	10 Nm	25 Nm	0,76 kg	**775 SEK** •

Försänkta bultar utan mutter behandlat

försänkt anslutning av komponenter, endast för fastspänning av aluminiumprofiler, dra åt aluminiumdelar endast för hand

B 28

		L (a)	SK	ZK	AM1	G	
2-AP280528	dubbelt	65 mm	220 kN	3 kN	10 Nm	0,28 kg	**413 SEK** •
2-AP280529	trefaldig	92 mm	220 kN	3 kN	10 Nm	0,40 kg	**488 SEK** •
2-AP280530	fyrfaldig	117 mm	220 kN	3 kN	10 Nm	0,50 kg	**563 SEK** •

Försänkta bultar Premium Light <-> Premium Light behandlat

Fastspänning av 2 komponenter Premium Light (materialtjocklek 15 mm), försänkt anslutning av komponenter, inte lämplig för aluminiumprofiler, inte lämplig för långsträckta hål

B 28

	L (a)	Ø	SK	ZK	AM	G	
2-800528	46 mm	31 mm	220 kN	10 kN	25 Nm	0,20 kg	**500 SEK** •

Försänkta bultar behandlat

försänkt anslutning av komponenter, KAN INTE användas för att ansluta bord och U-vinklar, inte lämplig för aluminiumprofiler, inte lämplig för långsträckta hål

B 28

		L (a)	SK	ZK	AM	G	
2-280528	dubbelt	66 mm	220 kN	10 kN	25 Nm	0,30 kg	**513 SEK** •
2-280529	trefaldig	91 mm	220 kN	10 kN	25 Nm	0,41 kg	**588 SEK** •

Mer information och tillbehör för dessa produkter finner Ni online.

www.siegmund.com/
F-bolt28

Anslutningsbultar med krage behandlat

för anslutning av bord, U-vinklar och aluminiumprofiler, lämplig för avlånga hål, fast långsiktig anslutning

B 28

		L (a)	SK	ZK	AM1	AM	G	
2-280583	dubbelt	70 mm	200 kN	15 kN	60 Nm	70 Nm	0,39 kg	**313 SEK** •
2-280584	trefaldig	95 mm	200 kN	15 kN	60 Nm	70 Nm	0,51 kg	**375 SEK** •
2-280585	fyrfaldig	120 mm	200 kN	15 kN	60 Nm	70 Nm	0,63 kg	**438 SEK** •

Fästbult flat utan mutter behandlat

minimalt utsprång, KAN INTE användas för att ansluta bord och U-vinklar, lämplig för aluminiumprofiler, lämplig för avlånga hål

B 28

		L (a)	SK	ZK	AM1	AM	G	
2-280524	dubbelt	74 mm	220 kN	25 kN	10 Nm	25 Nm	0,36 kg	**563 SEK** •
2-280525	trefaldig	99 mm	220 kN	25 kN	10 Nm	25 Nm	0,42 kg	**638 SEK** •

Justerbar snabbkopplingsbult utan mutter behandlat

280571: Spännområde ca 25-50 mm, 280573: Spännområde ca 50-75 mm, Fastspänning av kundanpassade lasermallar, lämplig för aluminiumprofiler, dra åt aluminiumdelar endast för hand, KAN INTE användas för att ansluta bord och U-vinklar

100 B 28

		L (a)	SK	ZK	AM1	AM	G	
2-280571	dubbelt	115 mm	220 kN	25 kN	10 Nm	25 Nm	0,67 kg	**700 SEK** •
2-280573	trefaldig	140 mm	220 kN	25 kN	10 Nm	25 Nm	0,83 kg	**863 SEK** •

Universal Bult Comfort behandlat

280532: Spännområde ca 45-53 mm, 280533: Spännområde ca 70-78 mm, KAN INTE användas för att ansluta bord och U-vinklar

B 28

		L (a)	SK	ZK	AM1	AM	G	
2-280532	dubbelt	100 mm	200 kN	25 kN	10 Nm	25 Nm	0,60 kg	**675 SEK** •
2-280533	trefaldig	125 mm	200 kN	25 kN	10 Nm	25 Nm	0,70 kg	**750 SEK** •

Version: dubbelt / trefaldig / fyrfaldig

L: Längd, G: Vikt, SK: Skruvkraft, AM: Åtdragningsmoment Stål, AM1: Åtdragningsmoment Aluminium, Åtdragningsmoment beror på materialet, ZK: Dragkraft Stål, ZK1: Dragkraft Aluminium, Ø: Diameter

Försänkt anslutningsbult XL / Siegmund Light <-> Siegmund Light behandlat
för anslutning av Siegmund Light-produkter (15 mm materialtjocklek), inte lämplig för aluminiumprofiler, fast långsiktig anslutning, Härdade

B 28

	L (a)	SK	ZK	AM	G	
2-800563	52 mm	200 kN	20 kN	420 Nm	0,29 kg	**263 SEK** •

Försänkt anslutningsbult XL / Siegmund <-> Siegmund Light behandlat
för anslutning av Siegmund och Siegmund Light (25 mm och 15 mm materialtjocklek), inte lämplig för aluminiumprofiler, fast långsiktig anslutning, Härdade

B 28

	L (a)	SK	ZK	AM	G	
2-800564	62 mm	200 kN	20 kN	420 Nm	0,32 kg	**263 SEK** •

Försänkt anslutningsbult XL behandlat
för anslutning av bord och U-vinklar, inte lämplig för aluminiumprofiler, inte lämplig för långsträckta hål, fast långsiktig anslutning, Härdade

B 28

		L (a)	SK	ZK	AM	G	
2-280563	dubbelt	72 mm	200 kN	20 kN	420 Nm	0,35 kg	**263 SEK** •
2-280564	trefaldig	97 mm	200 kN	20 kN	420 Nm	0,44 kg	**325 SEK** •

Snabbspännbult med handtag behandlat
Fastspänning utan användning av verktyg, Spännområde 33-60 mm, KAN INTE användas för att ansluta bord och U-vinklar

B 28

		L (a)	SK	ZK	G	
2-280516	dubbelt	235 mm	220 kN	25 kN	0,63 kg	**825 SEK** •

Positioneringsbult behandlat
ersätter kostnadseffektivt en andra spännbult, KAN INTE användas för att ansluta bord och U-vinklar

B 28

	L (a)	G	
2-280540	70 mm	0,40 kg	**175 SEK** •

Universal Bult Basic behandlat
280536: Spännområde ca 42-57 mm, 280537: Spännområde ca 67-82 mm, KAN INTE användas för att ansluta bord och U-vinklar, Rengör borrhålet före användning, inte lämplig för aluminiumprofiler

B 28

		L (a)	SK	ZK	AM	G	
2-280536	dubbelt	84 mm	200 kN	25 kN	25 Nm	0,43 kg	**550 SEK** •
2-280537	trefaldig	108 mm	200 kN	25 kN	25 Nm	0,55 kg	**613 SEK** •

Magnetisk klämbult Aluminium
Fastspänning utan användning av verktyg, lämplig för tryckkänsliga delar eller när mothållning inte är möjligt

AL 28

	HK	L (a)	SF	G	
2-280740	0,18 kN	68 mm	25 mm	0,09 kg	**325 SEK** •
2-280740.1	0,18 kN	93 mm	50 mm	0,13 kg	**388 SEK** •
2-280740.2	0,18 kN	118 mm	75 mm	0,16 kg	**450 SEK** •

Mothållsring Mothålls ring för magnetisk bult behandlat
Avstånd mellan två spännelement

B 28

	L (a)	G	
2-280741	25 mm	0,12 kg	**88 SEK** •

Mothållsring För Premium Light 4 pack nitrerad
Avstånd mellan två spännelement, bult 280511 krävs för fastspänning till materialtjocklek 15 mm, Leveransens omfattning: 4 stycken

BAR N 28

	MS (d)	G	
2-800653.1.N	10 mm	0,04 kg	**113 SEK** •

L: Längd, G: Vikt, SK: Skruvkraft, AM: Åtdragningsmoment Stål, Åtdragningsmoment beror på materialet, ZK: Dragkraft Stål, SF: Skaft längd, HK: Max hållkraft, MS: Materialtjocklek

Professional Skruvtving nitrerad
Utbytbart prisma, 16 mm Spindel kullagerdiameter, Trapetsgänga 20x4 mm, Vertikal härdad stång

BAR N 28

	SP	B (b)	H (c)	G	
2-280610.N	5 kN	220 mm	310 mm	2,39 kg	**950 SEK** •

Professional Skruvtving XL nitrerad
Utbytbart prisma, 16 mm Spindel kullagerdiameter, Trapetsgänga 20x4 mm, Vertikal härdad stång

BAR N 28

	SP	B (b)	H (c)	G	
2-280612.N	7 kN	220 mm	310 mm	3,52 kg	**1 088 SEK** •

Professional Skruvtving 45°/90° nitrerad
Utbytbart prisma, 16 mm Spindel kullagerdiameter, Trapetsgänga 20x4 mm, steglöst vridbart från 0-360°, Vertikal härdad stång

BAR N 28

	SP	H (c)	G	
2-280630.N	5 kN	310 mm	2,84 kg	**888 SEK** •

Professional fast spänningen klämman nitrerad
Vertikal härdad stång

BAR N 28

	SP	B (b)	H (c)	G	
2-280615.N	5 kN	275 mm	310 mm	2,62 kg	**1 225 SEK** •

Basic runt fäste 180° behandlat / nitrerad
Utbytbart prisma, 16 mm Spindel kullagerdiameter, Trapetsgänga 20x4 mm, Klämma fast i 180° vinkel, fixering med en justeringsring

BAR N B 28

	SP	B (b)	H (c)	G	
2-280625	3 kN	220 mm	250 mm	2,28 kg	**800 SEK** •

Rörtving universal behandlat / nitrerad
Utbytbart prisma, 16 mm Spindel kullagerdiameter, Trapetsgänga 20x4 mm, fastspänning i en vinkel på +/- 42°, fixering med en justeringsring

BAR N B 28

	SP	B (b)	H (c)	G	
2-280604	3 kN	265 mm	250 mm	2,57 kg	**963 SEK** •

Rörbockningstång nitrerad
NEW

Utbytbart prisma, 16 mm Spindel kullagerdiameter, Trapetsgänga 20x4 mm, fixering med en justeringsring, Kompakt konstruktion med minimalt utrymmesbehov, Ett prisvärt alternativ till traditionella skruvtvingar

BAR N 28

	SP	B (b)	H (c)	G	
2-280626.N	4 kN	165 mm	350 mm	1,70 kg	**613 SEK** •

Basic runt fäste 90° nitrerad
Utbytbart prisma, 16 mm Spindel kullagerdiameter, fastspänning i en vinkel på 90°, Trapetsgänga 20x4 mm, steglöst vridbart från 0-360°, fixering med en justeringsring

BAR N 28

	SP	H (c)	G	
2-280608.N	3 kN	230 mm	1,42 kg	**650 SEK** •

Vertikal växelklämma
för skruvtvingar: 280611.1, 280611.2, användbar i borrhål med gängbussning 280618.N, Trapetsgänga 20x4 mm

28

	H (c)	G	
2-009902.1	85 mm	0,88 kg	**925 SEK** •

Professional Skruvtving med snabb klämma
Utbytbart prisma, 16 mm Spindel kullagerdiameter, Trapetsgänga 20x4 mm, Vertikal härdad stång

28

	SP	B (b)	H (c)	G	
2-280611.1	2,50 kN	222 mm	310 mm	2,86 kg	**1 338 SEK** •

Professional Skruvtving 45°/90° med snabb klämma
Utbytbart prisma, 16 mm Spindel kullagerdiameter, Trapetsgänga 20x4 mm, Vertikal härdad stång

28

	SP	H (c)	G	
2-280611.2	2,50 kN	310 mm	2,50 kg	**1 313 SEK** •

C-förlängning för klämmor nitrerad
Kompatibel med: 280604, 280610.N, 280611.1, 280615.N, 280625

BAR N 28

	L (a)	B (b)	H (c)	G	
2-280680.N	206 mm	66 mm	45 mm	0,98 kg	**225 SEK** •

Snabbtving, standard
fastspänning oberoende av borrhål

28

	L (a)	B (b)	G	
2-280616	200 mm	100 mm	1,39 kg	**775 SEK** •
2-280616.1	250 mm	120 mm	1,56 kg	**888 SEK** •
2-280616.2	300 mm	140 mm	2,29 kg	**1 050 SEK** •
2-280616.3	400 mm	120 mm	2,47 kg	**1 113 SEK** •

B: Bredd, H: Höjd, G: Vikt, SP: Max klämkraft, L: Längd

Quick-Change klämma 100
Längd spännarmen 100 mm, Spännområde 0-100 mm, Fastsättning av systemborrhål

28

	L (a)	B (b)	H (c)	G	
2-280706	340 mm	30 mm	150 mm	1 kg	**800 SEK** •

Quick-Change klämma 160
Längd spännarm 160 mm, Spännområde 0-140 mm, Fastsättning av systemborrhål

28

	L (a)	B (b)	H (c)	G	
2-280707	360 mm	30 mm	150 mm	1,10 kg	**800 SEK** •

Vertikalspännare 1800 med adapter
Adapter CS280715.4, för systemborrhål 28 mm

28

	SP	G	
			Specialpris
4-CS280790	1,80 kN	0,91 kg	**600 SEK** •
			Istället för 650 SEK

Vertikalspännare 2200 med adapter
Adapter CS280715.4, för systemborrhål 28 mm

28

	SP	G	
			Specialpris
4-CS280791	2,20 kN	1,18 kg	**650 SEK** •
			Istället för 688 SEK

Horisontalspännare 1800 med adapter
Adapter CS280715.4, för systemborrhål 28 mm

28

	SP	G	
			Specialpris
4-CS280794	1,80 kN	0,91 kg	**575 SEK** •
			Istället för 613 SEK

Horisontalspännare 3000 med adapter
Adapter CS280715.4, för systemborrhål 28 mm

28

	SP	G	
			Specialpris
4-CS280795	3 kN	1,21 kg	**663 SEK** •
			Istället för 700 SEK

Horisontella växla klämman 2500 med adapter
Adapter CS280715.4, för systemborrhål 28 mm

28

	SP	G	
			Specialpris
4-CS280792	2,50 kN	0,99 kg	**738 SEK** •
			Istället för 788 SEK

Horisontella växla klämman 4000 med adapter
Adapter CS280715.4, för systemborrhål 28 mm

28

	SP	G	
			Specialpris
4-CS280793	4 kN	1,48 kg	**925 SEK** •
			Istället för 988 SEK

Mer information och tillbehör för dessa produkter finner Ni online.

www.siegmund.com/
F-clamp28

Gängbussning Tr 20x4 nitrerad
för 280610.N, 280612.N, 280625, 280611.1, trapets-tråd 20x4 mm för system 28 skruv klämma spindel, användbar i alla systemborrhål

BAR N 28

	H (c)	Ø	G	
2-280618.N	22 mm	30 mm	0,04 kg	**88 SEK** •

Gängbussning Tr 12x3 behandlat
trapets-tråd 12x3 mm för systemet 16 skruv klämma spindel, användbar i alla systemborrhål

B 28

	H (c)	Ø	G	
2-280619	23 mm	32 mm	0,09 kg	**113 SEK** •

Prisma för skruvtvingar
för spindel med kuldiameter 16 mm

		H (c)	Ø	G	
2-280657.1.N	28 N BAR	24 mm	40 mm	0,10 kg	**125 SEK** •
2-280658.E	28 E	21 mm	40 mm	0,09 kg	**175 SEK** •
2-280659.PA	28 PA	24 mm	40 mm	0,01 kg	**150 SEK** •
2-280657.1.AE	28 AL	28 mm	40 mm	0,07 kg	**225 SEK** •

Tryckkula för skruvtvingar
för spindel med kuldiameter 16 mm, endast lämplig för klämmor, för fastspänning i hörn eller spår

		H (c)	Ø	G	
2-280660	28 B	20 mm	35 mm	0,07 kg	**125 SEK** •
2-280660.E	28 E	20 mm	35 mm	0,08 kg	**175 SEK** •
2-280660.PA	28 PA	20 mm	35 mm	0,01 kg	**150 SEK** •

Tryckkula Blank för skruvtvingar polerad
för spindel med kuldiameter 16 mm, kompatibel med 28 mm borrhål och klämmor, för kunden specifik anpassning

28

	H (c)	Ø	G	
2-280661	30 mm	40 mm	0,19 kg	**175 SEK** •

Prisma Ø 40
för spindel med kuldiameter 16 mm

		H (c)	Ø	G	
2-280650	28 B	35 mm	40 mm	0,17 kg	**250 SEK** •
2-280650.A	28 AL	35 mm	40 mm	0,09 kg	**275 SEK** •
2-280650.PA	28 PA	35 mm	40 mm	0,02 kg	**275 SEK** •

Huvud med två prismor för skruvtvingar
2 fastspänning poäng samtidigt, Utbytbart prisma, Leveransen inkluderar: 1 klämbrygga, 2 kulstift, 2 prismor

28

	L (a)	B (b)	H (c)	G	
2-280210	170 mm	35 mm	20 mm	0,51 kg	**600 SEK** •

Huvud med tre prismor för skruvtvingar
3 fastspänning poäng samtidigt, Utbytbart prisma, Leveransen inkluderar: 1 klämbrygga, 3 kulstift, 3 prismor

28

	L (a)	B (b)	H (c)	G	
2-280211	170 mm	35 mm	20 mm	0,58 kg	**750 SEK** •

L: Längd, B: Bredd, H: Höjd, G: Vikt, SP: Max klämkraft, Ø: Diameter

Prisma Ø 50 135° med inskruvad kragen
M16-tråd till exempel prisma extensions Artikelnr. 280649, för rör upp till Ø 80 mm

		H (c)	Ø	G	
2-280648.1.N	28 N BAR	20 mm	50 mm	0,20 kg	**350 SEK** •
2-280648.1.A	28 AL	20 mm	50 mm	0,07 kg	**413 SEK** •
2-280648.1.PA	28 PA	20 mm	50 mm	0,03 kg	**450 SEK** •

Variabel prisma Ø 50 90° / 120° med inskruvad kragen
M16-tråd till exempel prisma extensions Artikelnr. 280649, för runda-/fyrkantiga rör upp till Ø 50 mm

		H (c)	Ø	G	
2-280645.1	28 B	20 mm	50 mm	0,20 kg	**388 SEK** •
2-280645.1.A	28 AL	20 mm	50 mm	0,07 kg	**450 SEK** •
2-280645.1.PA	28 PA	20 mm	50 mm	0,03 kg	**475 SEK** •

Prisma Ø 60 135° med inskruvad kragen
M16-tråd till exempel prisma extensions Artikelnr. 280649, för rör upp till Ø 80 mm

		H (c)	Ø	G	
2-280651.1.N	28 N BAR	30 mm	60 mm	0,52 kg	**388 SEK** •
2-280651.1.A	28 AL	30 mm	60 mm	0,18 kg	**450 SEK** •
2-280651.1.PA	28 PA	30 mm	60 mm	0,08 kg	**475 SEK** •

Prisma Ø 80 90° med inskruvad kragen
M16-tråd till exempel prisma extensions Artikelnr. 280649, för runda-/fyrkantiga rör upp till Ø 100 mm

		H (c)	Ø	G	
2-280647.1	28 B	40 mm	80 mm	1,01 kg	**475 SEK** •
2-280647.1.A	28 AL	40 mm	80 mm	0,55 kg	**550 SEK** •
2-280647.1.PA	28 PA	40 mm	80 mm	0,19 kg	**575 SEK** •

Prisma Ø 120 157° med inskruvad kragen
M16-tråd till exempel prisma extensions Artikelnr. 280649, för rör upp till Ø 400 mm

		H (c)	Ø	G	
2-280652.1	28 B	30 mm	120 mm	1,70 kg	**663 SEK** •
2-280652.1.A	28 AL	30 mm	120 mm	0,70 kg	**800 SEK** •
2-280652.1.PA	28 PA	30 mm	120 mm	0,30 kg	**900 SEK** •

Uppspänningskona behandlat
för att hålla runda-/fyrkantiga rör upp till Ø 80 mm, Fastspänning med bultar

B 28

	H (c)	Ø	G	
2-280670	70 mm	80 mm	1,40 kg	**438 SEK** •

Skruvstöd Ø 80 behandlat
Finjustering av höjden i intervallet 75-110 mm, Kan kombineras med stödset 280821 och prismaförlängningar

B 28

	H (c)	Ø	G	
2-280822	75-110 mm	80 mm	2,30 kg	**988 SEK** •

Justerbart i höjdled med skala behandlat
inklusive Ställskruv, Höjden är steglöst justerbar mellan 20-105 mm, Grub skruv för att ansluta prismer

100 B 28

	H (c)	Ø	G	
2-280824	144 mm	50 mm	0,87 kg	**600 SEK** •

H: Höjd, G: Vikt, Ø: Diameter

Skruv för prismestöd med försänkt skruv nitrerad
För montering av prismer i borrhålen

	L (a)	Ø	G	
2-280669.N	17 mm	28 mm	0,14 kg	**125 SEK** •

Förlängning till prismor behandlat
kompatibel med prismer, stödset 280821 och skruvstöd 280822

	L (a)	Ø	G	
2-280649	25 mm	28 mm	0,11 kg	**163 SEK** •
2-280649.1	50 mm	28 mm	0,22 kg	**188 SEK** •
2-280649.2	100 mm	28 mm	0,45 kg	**225 SEK** •
2-280649.3	150 mm	28 mm	0,69 kg	**300 SEK** •

Set av adapter 11-bit behandlat
kompensation på 1-100 mm höjdskillnad, med M10-gängning

	L (a)	Ø	G	
2-280821	125 mm	50 mm	1,95 kg	**650 SEK** •

Stöd förlängare behandlat
variabel stödyta, med M10-gängning

	L (a)	Ø	G	
2-280821.1	125 mm	50 mm	0,60 kg	**325 SEK** •

Förläggnings-set
steg utbud av skivor: 1 / 2 / 3 / 4 / 5 / 10 / 20 / 40 / 50 mm inkl. 1/10" tumsskiva 2,54 mm

	Ø	G	
2-280821.2	50 mm	1,35 kg	**325 SEK** •

Gängbussning för M16 gänga behandlat
för distanshållare

	H (c)	Ø	G	
2-280825	23 mm	30 mm	0,07 kg	**188 SEK** •

Avstånds hållare 100
med gängad bussning 280825 kan användas i vinklar eller stopp, M16-gänga

	L (a)	Ø	G	
2-280175	100 mm	50 mm	0,52 kg	**488 SEK** •
2-280176	100 mm	75 mm	0,92 kg	**550 SEK** •
2-280177	100 mm	100 mm	1,42 kg	**588 SEK** •

Avstånds hållare 150
med gängad bussning 280825 kan användas i vinklar eller stopp, M16-gänga

	L (a)	Ø	G	
2-280175.1	150 mm	50 mm	0,60 kg	**513 SEK** •
2-280176.1	150 mm	75 mm	1 kg	**563 SEK** •
2-280177.1	150 mm	100 mm	1,50 kg	**613 SEK** •

Vertikalrör
för Multi klämma Tower modular

	H (c)	Ø	G	
2-280646.1	225 mm	57 mm	1,63 kg	**663 SEK** •
2-280646.2	475 mm	57 mm	2,93 kg	**750 SEK** •
2-280646.3	725 mm	57 mm	4,24 kg	**838 SEK** •
2-280646.4	975 mm	57 mm	5,53 kg	**963 SEK** •

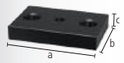

Platta små / stor
för Multi klämma Tower modular

	L (a)	B (b)	H (c)	G	
2-280646	120 mm	120 mm	25 mm	2,22 kg	**325 SEK** •
2-280646.5	150 mm	100 mm	25 mm	2,59 kg	**500 SEK** •

Gjutjärns hållare ink. handskruv
för Multi klämma Tower modular, Kompatibla vågräta staplar: 280638.N, 280638.1.N, 280638.2.N

	L (a)	B (b)	H (c)	G	
2-280617.5H	104 mm	80 mm	56 mm	1,35 kg	**400 SEK** •

För ett tvingtorn behöver Ni följande delar:

1. Vertikalrör (280646.1 / 280646.2 / 280646.3 / 280646.4)
2. Platta för Multi klämma Tower modular (280646 / 280646.5)
3. Gjutjärns hållare ink. handskruv (280617.5H)
4. Horisontal arm (280638.N / 280638.1.N / 280638.2.N)
5. Gängbussning (280618.N)
6. Fastspänningsarm för kjedja (280634.N / 280634.1.N / 280634.2.N / 280635.N / 280635.1.N / 280635.2.N / 280636.N / 280636.1.N / 280636.2.N)
7. Prisma för skruvtvingar (280657.1.N / 280657.1.AE / 280657.1.E / 280659.PA / ...)

Mer information och tillbehör för dessa produkter finner Ni online.

www.siegmund.com/
F-prism28

L: Längd, G: Vikt, Ø: Diameter, H: Höjd, B: Bredd

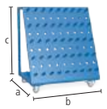

Verktygsvagn Pulverlackerad
Max. total vikt 240 kg

28

	L (a)	B (b)	H (c)	G	
2-280910	650 mm	900 mm	1020 mm	50 kg	**9 000 SEK** •

Skydd
för verktygsvagn 280910

28

	G	
2-280915	3,20 kg	**3 338 SEK** •

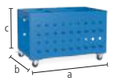

Verktygsvagn kompakt Pulverlackerad
praktisk förvaring under svetsbordet

28

	L (a)	B (b)	H (c)	G	
2-280911	1000 mm	650 mm	640 mm	61 kg	**9 088 SEK** •

Skydd
för verktygsvagn kompakt 280911

28

	G	
2-280916	3,20 kg	**3 338 SEK** •

Verktygsvägg Pulverlackerad
Installation med bultar på svetsbordet eller med skruvar på väggen

28

	L (a)	B (b)	H (c)	G	
2-280912	800 mm	100 mm	800 mm	22,50 kg	**3 463 SEK** •

Modul för verktygsvägg Pulverlackerad
för Skruvtving / Prismor / Bultar, Verktygshållare ingår inte i leveransen

28

	L (a)	B (b)	H (c)	Ø	G	
2-280930	500 mm	100 mm	110 mm	28 mm	2,20 kg	**988 SEK** •

Modul för verktygsvägg utan spår Pulverlackerad
för Prismor / Bultar, Verktygshållare ingår inte i leveransen

28

	L (a)	B (b)	H (c)	Ø	G	
2-280931	500 mm	100 mm	110 mm	28 mm	1,90 kg	**663 SEK** •

Skruv till verktygsvägg behandlat

B 28

	L (a)	Ø	G	
2-280936	37 mm	28 mm	0,10 kg	**38 SEK** •

Skyddsvägg för svetsning
montering med 2 bultar (16: 000520, 22: 002822, 28: 280511), Av produktionstekniska grunder inte repfria, färgade lackering som custome-made produkt möjligt mot en extra avgift

16 22 28

	L (a)	B (b)	H (c)	G	
2-280980	1600 mm	50 mm	800 mm	23 kg	**2 425 SEK** •

Jordanslutningen Comfort
garanterar 100% kontakt med svetsbordet, Fastsättning av systemborrhål, Ladda upp till 500 ampere, Kabel tvärsnitt 70-95 mm²

16 22 28

	G	
2-000810	0,66 kg	**575 SEK** •

Svetspistolhållare behandlat
kan placeras i borrhålet

B 28

	H (c)	G	
2-280920	200 mm	0,50 kg	**375 SEK** •

Insexnyckel Storlek 6
gul

28

	G	
2-280852.1	0,09 kg	**188 SEK** •

Insexnyckel Storlek 14
för att dra åt låsbultar och stora universalfästen

28

	G	
2-280854	0,45 kg	**188 SEK** •

Borste Ø 30 med skyddskåpa
för rengöring av borrhål

28

	Ø	G	
2-280820	30 mm	0,06 kg	**250 SEK** •

Borste Ø 30 för borr / 10 pack
för rengöring av borrhål

28

	Ø	G	
2-280820.10	30 mm	0,06 kg	**750 SEK** •

Upphängningsögla
för säker transport av Siegmund svetsbord och U-vinklar, För fastsättning: System 28: 4x 280511, System 22: 4x 002822, Lastkapacitet: 3000 kg (axial belastning)

22 28

	L (a)	B (b)	H (c)	G	
2-280836	157 mm	157 mm	147 mm	6 kg	**1 250 SEK** •

Mer information och tillbehör för dessa produkter finner Ni online.

www.siegmund.com/
F-accessories28

L: Längd, B: Bredd, H: Höjd, G: Vikt, Ø: Diameter

Basic

Sub Table Box låsbar för grundläggande
Pulverlackerad, Förvaringsmöjligheter vid ditt svetsbord, 360 mm utrymme för lådor, låsbar, inkl. 2 nycklar

28

	L (a)	B (b)	H (c)	TF	G	
2-281990	630 mm	485 mm	430 mm	100 kg	31 kg	**4 388 SEK** •

Set Sub Table Box låsbar för grundläggande inklusive 2 lådor
inkl lådor (2x 004230), Pulverlackerad, Förvaringsmöjligheter vid ditt svetsbord, låsbar, inkl. 2 nycklar, levereras förmonterad, Lådans utdragsmått 500 mm

28

	L (a)	B (b)	H (c)	TF	G	Specialpris
2-281990.1	630 mm	485 mm	430 mm	100 kg	45 kg	**6 225 SEK** •
						Istället för 6 300 SEK

Set Sub Table Box låsbar för grundläggande inklusive 3 lådor
inkl lådor (1x 004220, 1x 004225, 1x 004230), Pulverlackerad, Förvaringsmöjligheter vid ditt svetsbord, låsbar, inkl. 2 nycklar, levereras förmonterad, Lådans utdragsmått 500 mm

28

	L (a)	B (b)	H (c)	TF	G	Specialpris
2-281990.2	630 mm	485 mm	430 mm	100 kg	50 kg	**6 825 SEK** •
						Istället för 7 000 SEK

Mer information och tillbehör för dessa produkter finner Ni online.

www.siegmund.com/
F-stbox

Professional 750 / Extreme 8.7 / Extreme 8.8 PLUS

Sub Table Box låsbar
Pulverlackerad, Förvaringsmöjligheter vid ditt svetsbord, 360 mm utrymme för lådor, låsbar, inkl. 2 nycklar, Kompatibel med PLUS Bord

28

	L (a)	B (b)	H (c)	TF	G	
2-280990	630 mm	485 mm	430 mm	100 kg	30 kg	**4 388 SEK** •

Set Sub Table Box låsbar inklusive 2 lådor
inkl lådor (2x 004230), Pulverlackerad, Förvaringsmöjligheter vid ditt svetsbord, låsbar, inkl. 2 nycklar, Kompatibel med PLUS Bord, levereras förmonterad, Lådans utdragsmått 500 mm

28

	L (a)	B (b)	H (c)	TF	G	Specialpris
2-280990.1	630 mm	485 mm	430 mm	100 kg	44 kg	**6 225 SEK** •
						Istället för 6 300 SEK

Set Sub Table Box låsbar inklusive 3 lådor
inkl lådor (1x 004220, 1x 004225, 1x 004230), Pulverlackerad, Förvaringsmöjligheter vid ditt svetsbord, låsbar, inkl. 2 nycklar, Kompatibel med PLUS Bord, levereras förmonterad, Lådans utdragsmått 500 mm

28

	L (a)	B (b)	H (c)	TF	G	Specialpris
2-280990.2	630 mm	485 mm	430 mm	100 kg	49 kg	**6 825 SEK** •
						Istället för 7 000 SEK

Konfiguration

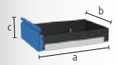

Låda med klämskena
Pulverlackerad, möjligt att uppgradera när som helst, För Sub Table Box, För arbetsstation 0806 / 1208 / 1212 med väggar

16 22 28

	L (a)	B (b)	H (c)	TF	G	
2-004220	590 mm	400 mm	60 mm	50 kg	5,50 kg	**788 SEK** •
2-004225	590 mm	400 mm	120 mm	50 kg	6,50 kg	**875 SEK** •
2-004230	590 mm	400 mm	180 mm	50 kg	7 kg	**963 SEK** •
2-004235	590 mm	400 mm	240 mm	50 kg	7,50 kg	**1 050 SEK** •

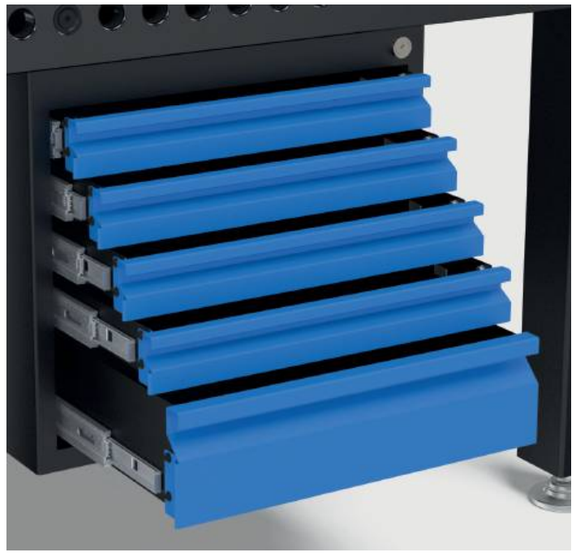

L: Längd, B: Bredd, H: Höjd, G: Vikt, TF: Lastkapacitet

Skruvstycke 125

Siegmund skruvstäd 125
Fästes i 45° eller 90° vinkel, Käftbredd 125 mm, Öppningsslag 125 mm, Montering: System 16: 2x 160511 + 2x 000546, System 22: 2x 220513 + 2x 000544, System 28: 2x 280511

16 22 28

	SP	G	
2-004320	30 kN	17,50 kg	**3 025 SEK** •

Spännback set 125 inkl. väska
leveransomfång: 2x Fiber, 2x Gummi, 2x Aluminium neutral, 2x Aluminiumprismor

16 22 28

		G	
2-004325		0,85 kg	**675 SEK** •

Set Siegmund skruvstäd 125 System 28
Fästes i 45° eller 90° vinkel, Käftbredd 125 mm, Öppningsslag 125 mm, leveransomfång: 1x Skruvstycke 004320, 2x Bult 280511, 1x Spännback set 004325

28

	SP	G	
2-284320	30 kN	19,43 kg	**4 625 SEK** •

Skruvstycke 150

Siegmund skruvstäd 150
Fästes i 45° eller 90° vinkel, Käftbredd 150 mm, Öppningsslag 150 mm, Montering: System 16: 2x 160511 + 2x 000546, System 22: 2x 220513 + 2x 000544, System 28: 2x 280511

16 22 28

	SP	G	
2-004330	40 kN	24 kg	**3 925 SEK** •

Spännback set 150 inkl. väska
leveransomfång: 2x Fiber, 2x Gummi, 2x Aluminium neutral, 2x Aluminiumprismor

16 22 28

		G	
2-004335		1 kg	**763 SEK** •

Set Siegmund skruvstäd 150 System 28
Fästes i 45° eller 90° vinkel, Käftbredd 150 mm, Öppningsslag 150 mm, leveransomfång: 1x Skruvstycke 004330, 2x Bult 280511, 1x Spännback set 004335

28

	SP	G	
2-284330	40 kN	26,08 kg	**5 550 SEK** •

Mer information och tillbehör för dessa produkter finner Ni online.

www.siegmund.com/
F-benchvice

Klämbackar

Klämbackarnas grund består av solida aluminiumprofiler. De integrerade magneterna i profilerna håller pålitligt klämbackarna på skruvstädet och gör det möjligt att byta klämbackar snabbt och enkelt, beroende på arbetsstycke eller bearbetningssteg. Trots den mycket höga magnetiska kraften magnetiseras inte arbetsstyckena. Klämbackarna är vinkelräta och planparallella, vilket bibehåller den höga noggrannheten hos Siegmund-skruvstädet.

Spännback set

2x Fiber: lämplig för finmejslade, finhyvlade, slipade eller polerade ytor, 2x Gummi: lämplig för trä- och plastdelar, 2x Aluminium neutral: Säker fastspänning av grova till medelfint bearbetade arbetsstycken med hjälp av spår, 2x Aluminiumprismor: Fastspänning av runda eller ovala arbetsstycken med prismor

G: Vikt, SP: Max klämkraft

Rikt och klämpress System 28

Presskraft på 2,5 ton, total slag 60 mm, Driftkraft 330 N, Slaglängd per pumpcykel: 4,6 mm, Med överströmningsventil, Fixering krävs alltid på två platser

28

	G	
2-280780	6,70 kg	**13 413 SEK** •

Specialvinkel System 28

som en förlängning och vertikal fixering av pressen

28

	L (a)	B (b)	H (c)	G	
2-280702	195 mm	60 mm	60 mm	1,87 kg	**1 213 SEK** •

Tryckstycket

000701.AL: rekommenderas för stålarbete, 000701.PA: rekommenderas för applikationer med rostfritt stål

		H (c)	Ø	G	
2-000701.AL	28 22 16 AL	15 mm	55 mm	0,08 kg	**275 SEK** •
2-000701.PA	28 22 16 PA	15 mm	55 mm	0,03 kg	**225 SEK** •

90° Stämpel med förlängning

för pressning i hörn utan att skada svetssömmen

16 22 28

	L (a)	B (b)	H (c)	G	
2-000706	168 mm	50 mm	50 mm	0,82 kg	**1 175 SEK** •

Rör adapter POM-C

för uträtning av rör, för rör Ø 21,4 mm: 000703.1, för rör Ø 26,9 mm: 000703.4, för rör Ø 33,7 mm: 000703.2, för rör Ø 42,4 mm: 000703.3, för rör Ø 48,3 mm: 000703.5

16 22 28

	L (a)	Ø	G	
2-000703.1	35 mm	55 mm	0,08 kg	**263 SEK** •
2-000703.4	35 mm	55 mm	0,08 kg	**263 SEK** •
2-000703.2	35 mm	55 mm	0,08 kg	**263 SEK** •
2-000703.3	35 mm	55 mm	0,07 kg	**263 SEK** •
2-000703.5	35 mm	55 mm	0,06 kg	**263 SEK** •

Rörböjningsplugg POM-C

för att böja och räta ut rör, för rör Ø 21,4 mm: 000704.1, för rör Ø 26,9 mm: 000704.4, för rör Ø 33,7 mm: 000704.2, för rör Ø 42,4 mm: 000704.3, för rör Ø 48,3 mm: 000704.5

16 22 28

	L (a)	B (b)	H (c)	G	
2-000704.1	120 mm	35 mm	60 mm	0,25 kg	**475 SEK** •
2-000704.4	120 mm	35 mm	60 mm	0,26 kg	**475 SEK** •
2-000704.2	120 mm	35 mm	60 mm	0,25 kg	**475 SEK** •
2-000704.3	120 mm	35 mm	60 mm	0,23 kg	**475 SEK** •
2-000704.5	120 mm	35 mm	60 mm	0,21 kg	**475 SEK** •

Mer information och tillbehör för dessa produkter finner Ni online.

www.siegmund.com/
F-tablepress

Motblock POM-C

Plugguttag krävs för fastfästning, fästes med bult 160515 / 220515 / 280513 (ingår inte i leveransen), för rör Ø 21,4 mm: 000705.1, för rör Ø 26,9 mm: 000705.4, för rör Ø 33,7 mm: 000705.2, för rör Ø 42,4 mm: 000705.3, för rör Ø 48,3 mm: 000705.5

16 22 28

	L (a)	B (b)	H (c)	G	
2-000705.1	60 mm	114 mm	55 mm	0,37 kg	**613 SEK** •
2-000705.4	60 mm	111 mm	55 mm	0,35 kg	**600 SEK** •
2-000705.2	60 mm	102 mm	55 mm	0,31 kg	**588 SEK** •
2-000705.3	60 mm	93 mm	55 mm	0,27 kg	**550 SEK** •
2-000705.5	60 mm	93 mm	55 mm	0,26 kg	**525 SEK** •

Lagerbussning

för roterbar fastfästning av motblocket i borrhålen, För fastsättning: 280513

28

	L (a)	Ø	G	
2-280701	50 mm	40 mm	0,11 kg	**263 SEK** •

Produktrekommendation

Basis-Set

Ingår i uppsättningen: 1x 000701.PA, 1x 000701.AL, 1x 280702

28

	G	Specialpris
2-280783	1,98 kg	**1 363 SEK** •
		Istället för 1 713 SEK

Röruträtnings set för Ø 21,4

Ingår i uppsättningen: 1x 000703.1, 1x 000704.1, 2x 000705.1, 2x 280701, Fästes med bult 280513 (ingår inte i leveransen)

28

	G	Specialpris
2-280782.1	1,29 kg	**1 988 SEK** •
		Istället för 2 488 SEK

Röruträtnings set för Ø 26,9

Ingår i uppsättningen: 1x 000703.4, 1x 000704.4, 2x 000705.4, 2x 280701, Fästes med bult 280513 (ingår inte i leveransen)

28

	G	Specialpris
2-280782.4	1,26 kg	**1 975 SEK** •
		Istället för 2 463 SEK

Röruträtnings set för Ø 33,7

Ingår i uppsättningen: 1x 000703.2, 1x 000704.2, 2x 000705.2, 2x 280701, Fästes med bult 280513 (ingår inte i leveransen)

28

	G	Specialpris
2-280782.2	1,17 kg	**1 938 SEK** •
		Istället för 2 438 SEK

Röruträtnings set för Ø 42,4

Ingår i uppsättningen: 1x 000703.3, 1x 000704.3, 2x 000705.3, 2x 280701, Fästes med bult 280513 (ingår inte i leveransen)

28

	G	Specialpris
2-280782.3	1,06 kg	**1 875 SEK** •
		Istället för 2 363 SEK

Röruträtnings set för Ø 48,3

Ingår i uppsättningen: 1x 000703.5, 1x 000704.5, 2x 000705.5, 2x 280701, Fästes med bult 280513 (ingår inte i leveransen)

28

	G	Specialpris
2-280782.5	1,01 kg	**1 850 SEK** •
		Istället för 2 313 SEK

G: Vikt, L: Längd, B: Bredd, H: Höjd, Ø: Diameter

Skena Standard

- Härdade och rostskyddade skenor
- Enkel förflyttning på skenan
- Kan levereras snabbt, eftersom alla varor finns i lager som standard
- Montage ovan och under golv möjlig
- strukturerad arbetsutrymme med många alternativ för fastspänning
- System 16 / System 22: på begäran

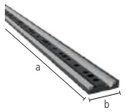

Fundamentskena med rund skena plasmanitrerad yta

Härdade och rostskyddade skenor, Montage ovan och under golv möjlig

BAR N 750

	L (a)	B (b)	H (c)	G	
2-RSR2000.P	2000 mm	160 mm	40 mm	80 kg	**13 400 SEK** •
2-RSR3000.P	3000 mm	160 mm	40 mm	120 kg	**19 200 SEK** •

Understativ SB 1800x900 med infoga roller

Standardstativ för bordsskivor med spårvidd 1800x900, Rullen kan skruvas över beroende på rotationsriktning, Anslutning av bordsskiva och anslutningsram med 4x 280528, Befästning på skenan med 2x 280511

	L (a)	B (b)	H (c)	G	
2-RSF200	1970 mm	998 mm	200 mm	77 kg	**26 625 SEK** •
2-RSF650	1970 mm	998 mm	650 mm	135 kg	**30 038 SEK** •

Professional Extreme 8.7 bordsskiva SB 1800x900

endast kompatibel med SB 1800x900 anslutningsstativ

100 BAR N X8.7

	L (a)	B (b)	H (c)	G	
2-RST2820.XD7D	2000 mm	1000 mm	200 mm	665 kg	**57 163 SEK** •
2-RST2830.XD7D	2400 mm	1200 mm	200 mm	950 kg	**73 600 SEK** •
2-RST2840.XD7D	3000 mm	1500 mm	200 mm	1475 kg	**105 500 SEK** •

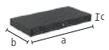

Professionell 750 bordsskiva SB 1800x900

NEW

endast kompatibel med SB 1800x900 anslutningsstativ

100 BAR N 750

	L (a)	B (b)	H (c)	G	
2-RST2820.P.T1	2000 mm	1000 mm	200 mm	636 kg	**45 563 SEK** •
2-RST2830.P.T1	2400 mm	1200 mm	200 mm	839 kg	**59 588 SEK** •
2-RST2840.P.T1	3000 mm	1500 mm	200 mm	1339 kg	**87 275 SEK** •

Kantig U-profil SB 1800

Kantig U-profil 200x200 SB 1800 plasmanitrerad yta

med fotplattor för spårvidd 1800

BAR N 750

	L (a)	B (b)	H (c)	MS (d)	G	
2-RSU2000.P	2000 mm	200 mm	200 mm	25 mm	228 kg	**19 388 SEK** •
2-RSU2400.P	2400 mm	200 mm	200 mm	25 mm	271 kg	**23 800 SEK** •
2-RSU3000.P	3000 mm	200 mm	200 mm	25 mm	339 kg	**29 825 SEK** •

Kantig U-profil 400x200 SB 1800 plasmanitrerad yta

med fotplattor för spårvidd 1800

BAR N 750

	L (a)	B (b)	H (c)	MS (d)	G	
2-RSU2000W.P	2000 mm	400 mm	200 mm	25 mm	336 kg	**30 300 SEK** •
2-RSU2400W.P	2400 mm	400 mm	200 mm	25 mm	396 kg	**36 500 SEK** •
2-RSU3000W.P	3000 mm	400 mm	200 mm	25 mm	496 kg	**44 888 SEK** •

Kantig U-profil SB 900

Kantig U-profil 200x200 SB 900 plasmanitrerad yta

med fotplattor för spårvidd 900

BAR N 750 28

	L (a)	B (b)	H (c)	MS (d)	G	
2-280370.P	1000 mm	200 mm	200 mm	25 mm	120 kg	**11 013 SEK** •
2-RSU1200.P	1200 mm	200 mm	200 mm	25 mm	142 kg	**13 713 SEK** •
2-RSU1500.P	1500 mm	200 mm	200 mm	25 mm	174 kg	**15 688 SEK** •

Kantig U-profil 400x200 SB 900 plasmanitrerad yta

med fotplattor för spårvidd 900

BAR N 750 28

	L (a)	B (b)	H (c)	MS (d)	G	
2-280370.2.P	1000 mm	400 mm	200 mm	25 mm	188 kg	**16 513 SEK** •
2-RSU1200W.P	1200 mm	400 mm	200 mm	25 mm	211 kg	**23 325 SEK** •
2-RSU1500W.P	1500 mm	400 mm	200 mm	25 mm	258 kg	**25 400 SEK** •

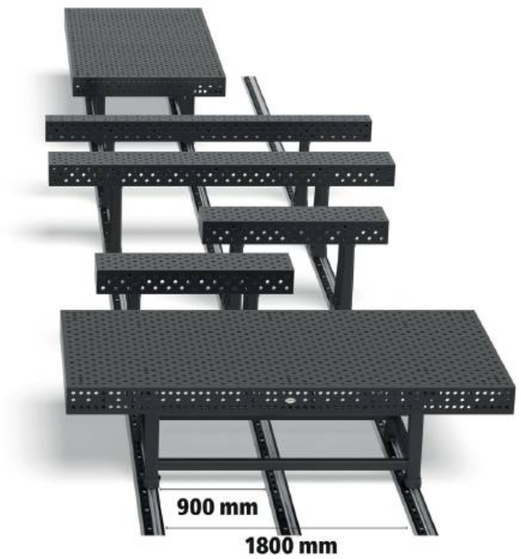

L: Längd, B: Bredd, H: Höjd, G: Vikt, MS: Materialtjocklek

Ben med inlagd rulle

Ben med inlagd rulle för fyrkantig U-profil 200x200
Anslutning av U-fäste och ben med profilrulle med 2x 280528, Befästning på skenan med 2x 280513, med lutningsskydd

	L (a)	B (b)	H (c)	G	
2-RSUF200	196 mm	138 mm	200 mm	14,50 kg	**9 550 SEK** •
2-RSUF650	196 mm	138 mm	650 mm	21,50 kg	**10 850 SEK** •

Ben med inlagd rulle för fyrkantig U-profil 400x200
Anslutning av U-fäste och ben med profilrulle med 2x 280528, Befästning på skenan med 2x 280513, med lutningsskydd

	L (a)	B (b)	H (c)	G	
2-RSUF200W	396 mm	138 mm	200 mm	30 kg	**11 575 SEK** •
2-RSUF650W	396 mm	138 mm	650 mm	43 kg	**12 725 SEK** •

Produktrekommendation

Stoppbult för skensystem behandlat
med gummibuffert, är fastsatt i ändarna av stöd- och grundskenorna, förhindrar urspårning från rundskenan och begränsar gångsträckan, Platt design för kontur med låg interferens

B

	L (a)	G	
2-280241	45 mm	0,30 kg	**175 SEK** •

Försänkta bultar behandlat
försänkt anslutning av komponenter, KAN INTE användas för att ansluta bord och U-vinklar, inte lämplig för aluminiumprofiler, inte lämplig för långsträckta hål

B 28

	L (a)	SK	ZK	AM	G	
2-280528	66 mm	220 kN	10 kN	25 Nm	0,30 kg	**513 SEK** •

Snabbkopplingsbult utan mutter behandlat
utan O-ringspår för slät yta, KAN INTE användas för att ansluta bord och U-vinklar

B 28

	L (a)	SK	ZK	AM1	AM	G	
2-280511	95 mm	220 kN	25 kN	10 Nm	25 Nm	0,54 kg	**638 SEK** •
2-280513	120 mm	220 kN	25 kN	10 Nm	25 Nm	0,65 kg	**700 SEK** •

Mer information och tillbehör för dessa produkter finner Ni online.

www.siegmund.com/
F-railsystem

L: Längd, B: Bredd, H: Höjd, G: Vikt, SK: Skruvkraft, AM: Åtdragningsmoment Stål, Åtdragningsmoment beror på materialet, ZK: Dragkraft Stål, AM1: Åtdragningsmoment Aluminium

SYSTEM 22
ALLROUNDERN

Den perfekta balansen inom metallkonstruktion. Det erbjuder betydligt högre stabilitet än 16-systemet, men är samtidigt mer praktiskt och prisvärt än 28-systemet. Perfekt för allmänna smidesarbeten och medelstora vridkrafter.

Rekommenderad belastning upp till 3000 kg
max 1500 kg per fot i basutförande

Lastkapaciteten beror på vilken modell och antal bordsben. De enskilda komponenterna är utformade för att vara betydligt högre. Av vår erfarenhet rekommenderar vi de angivna lastkapaciteterna, för er säkerhet.

Professional 750

- Högkvalitetsstål S355J2+N, Plasmanitrering, BAR-beläggning
- Materialtjocklek ca. 17 – 19 mm
- Hål Ø 22 mm, Borrhålen på ytan är 100x100 mm rutmönster
- Höjden på bordets sida 150 mm, Avstånd mellan hålen på bordets sida 50 mm
- inkl. ben standardutrustning

Bords storlek	Ben	Vikt			
1000 x 1000 mm	4	301 kg	**21 952 SEK**	4-220010.P	•
1200 x 1200 mm	4	395 kg	**28 302 SEK**	4-220015.P	•
1500 x 1000 mm	4	420 kg	**28 527 SEK**	4-220035.P	•
1500 x 1500 mm	4	585 kg	**40 352 SEK**	4-220050.P	•
2000 x 1000 mm	4	529 kg	**36 102 SEK**	4-220020.P	•
2400 x 1200 mm	6	740 kg	**46 553 SEK**	4-220030.P	•
3000 x 1500 mm	6	1097 kg	**67 878 SEK**	4-220040.P	•

Vikt = Bordsskiva + Pall + Ben, basic
Högsta totalbelastningen som rekommenderas med 4 ben 3000 kg vid jämn viktfördelning. (Data endast för standardben)
Alla bord är tillgängliga att beställa utan plasmanitrering eller med ett diagonalt rutnät: www.siegmund.com/F-table75022

www.siegmund.com/
F-table75022

Bordsben

	Standard utrustning	Standard utrustning	Justerbar höjd	Justerbar höjd	Låsbart hjul	Justerbar höjd, låsbart hjul	Golvförankring
	220858	220857.X	4-220878.XX	4-220877.1.XX	4-220866.XX	4-220879.1.XX	4-220874.XX
Kapacitet per bordsben	1500 kg	1500 kg	1500 kg	1500 kg	1500 kg	1500 kg	1500 kg
Höjd på ben	700 mm	800 mm	500 – 800 mm	550 – 900 mm	700 mm	600 – 850 mm	700 mm
Finjustering	50 mm	50 mm	50 mm	50 mm	20 mm	20 mm	50 mm
Tillägg för ben (SEK/st)	inklusive	Alternativt	**850 SEK**	**863 SEK**	**1 188 SEK**	**1 425 SEK**	**663 SEK**

Arbetshöjd = bordsbenets höjd + höjden på bordets sidopanel
Den angivna lastkapaciteten avser statiska belastningar. Observera: Hjul rekommenderas inte för svetsbord med 6 eller 8 bordsben.

Uppsättningar

		220610.1	220630.1	220645.1	220511	220740	220410.N	220420.N	220426.N	220430.N
1	4-223100	4x	2x		12x		4x	4x		
2	4-223200	6x	4x	4x	18x	4x	6x	6x	2x	
3	4-223300	10x	6x	4x	24x	4x	8x	8x	2x	
4	4-223400	12x	8x	8x	30x	8x	10x	10x	2x	2x
5	4-223500	14x	10x	8x	30x	8x	12x	12x	4x	4x

Priser i SEK, plus moms, förpacknings- och transportkostnader.

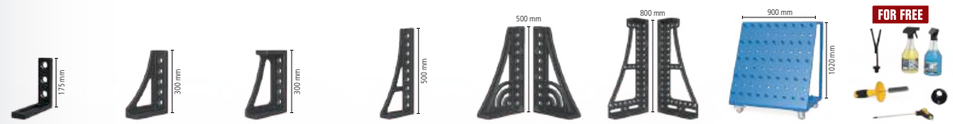

220110.N	220152.N	220116.N	220162.N	220164+65.N	220144+46.N	220910	223999		
2x	2x						1x	**18 563 SEK**	•
4x	2x						1x	**32 275 SEK**	•
6x	2x						1x	**43 400 SEK**	•
8x		2x	2x	1x		1x	1x	**71 788 SEK**	•
10x		2x	2x	1x	1x	1x	1x	**91 338 SEK**	•

Professional Extreme 8.7

- Härdat verktygstål X8.7, Plasmanitrering, BAR-beläggning
- Materialtjocklek ca. 17 – 19 mm
- Hål Ø 22 mm, Borrhålen på ytan har diagonalt rutmönster
- Höjden på bordets sida 150 mm, Avstånd mellan hålen på bordets sida 50 mm
- Bordsidopanel av högkvalitativt stål S355J2+N
- inkl. ben standardutrustning

Bords storlek	Ben	Vikt			
1000 x 1000 mm	4	295 kg	**25 452 SEK**	4-220010.XD7	•
1200 x 800 mm	4	291 kg	**25 402 SEK**	4-220025.XD7	•
1200 x 1200 mm	4	387 kg	**32 852 SEK**	4-220015.XD7	•
1500 x 1000 mm	4	412 kg	**33 165 SEK**	4-220035.XD7	•
1500 x 1500 mm	4	573 kg	**46 940 SEK**	4-220050.XD7	•
2000 x 1000 mm	4	519 kg	**41 952 SEK**	4-220020.XD7	•
2000 x 1200 mm	4	602 kg	**49 040 SEK**	4-220060.XD7	•
2000 x 2000 mm	4	929 kg	**68 702 SEK**	4-220045.XD7	•
2400 x 1200 mm	6	725 kg	**54 328 SEK**	4-220030.XD7	•
3000 x 1500 mm	6	1073 kg	**79 316 SEK**	4-220040.XD7	•
4000 x 2000 mm	8	1807 kg	**131 867 SEK**	4-220055.XD7	•

Vikt = Bordsskiva + Pall + Ben, basic
Högsta totalbelastningen som rekommenderas med 4 ben 3000 kg vid jämn viktfördelning. (Data endast för standardben)

www.siegmund.com/
F-tableX722

Bordsben

	Standard utrustning	Standard utrustning	Justerbar höjd	Justerbar höjd	Låsbart hjul	Justerbar höjd, låsbart hjul	Golvförankring
	220858	220857.X	4-220878.XX	4-220877.1.XX	4-220866.XX	4-220879.1.XX	4-220874.XX
Kapacitet per bordsben	1500 kg	1500 kg	1500 kg	1500 kg	1500 kg	1500 kg	1500 kg
Höjd på ben	700 mm	800 mm	500 – 800 mm	550 – 900 mm	700 mm	600 – 850 mm	700 mm
Finjustering	50 mm	50 mm	50 mm	50 mm	20 mm	20 mm	50 mm
Tillägg för ben (SEK/st)	inklusive	Alternativt	**850 SEK**	**863 SEK**	**1 188 SEK**	**1 425 SEK**	**663 SEK**

Arbetshöjd = bordsbenets höjd + höjden på bordets sidopanel
Den angivna lastkapaciteten avser statiska belastningar. Observera: Hjul rekommenderas inte för svetsbord med 6 eller 8 bordsben.

Uppsättningar

		220610.1	220630.1	220645.1	220511	220740	220410.N	220420.N	220426.N	220430.N
1	4-223100	4x	2x		12x		4x	4x		
2	4-223200	6x	4x	4x	18x	4x	6x	6x	2x	
3	4-223300	10x	6x	4x	24x	4x	8x	8x	2x	
4	4-223400	12x	8x	8x	30x	8x	10x	10x	2x	2x
5	4-223500	14x	10x	8x	30x	8x	12x	12x	4x	4x

Priser i SEK, plus moms, förpacknings- och transportkostnader.

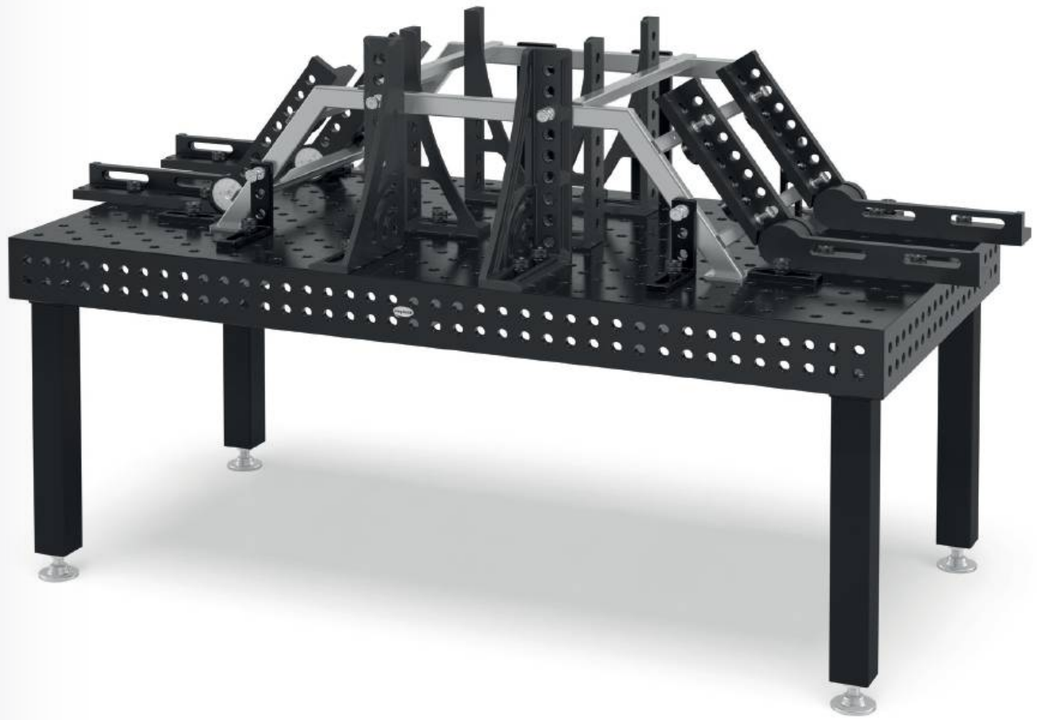

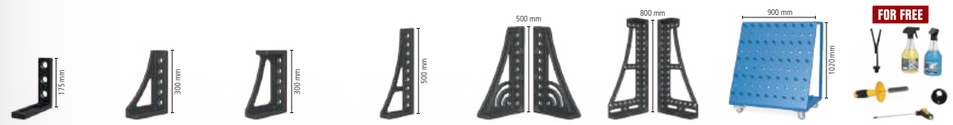

220110.N	220152.N	220116.N	220162.N	220164+65.N	220144+46.N	220910	223999		
2x	2x						1x	**18 563 SEK**	•
4x	2x						1x	**32 275 SEK**	•
6x	2x						1x	**43 400 SEK**	•
8x		2x	2x	1x		1x	1x	**71 788 SEK**	•
10x		2x	2x	1x	1x	1x	1x	**91 338 SEK**	•

Professional Extreme 8.7 PLUS

- Härdat verktygstål X8.7, Plasmanitrering, BAR-beläggning
- Materialtjocklek ca. 17 – 19 mm
- Hål Ø 22 mm, Borrhålen på ytan har diagonalt rutmönster
- Höjden på bordets sida 250 mm, Borrad sidovägg 4 rader med 50 mm mellanrum
- Bordsidopanel av högkvalitativt stål S355J2+N
- inkl. ben standardutrustning

Bords storlek	Ben	Vikt			
1200 x 1200 mm	4	459 kg	**36 302 SEK**	4-220015.XD7PL	•
1500 x 1000 mm	4	493 kg	**36 640 SEK**	4-220035.XD7PL	•
2000 x 1000 mm	4	622 kg	**46 365 SEK**	4-220020.XD7PL	•
2400 x 1200 mm	6	849 kg	**59 616 SEK**	4-220030.XD7PL	•
3000 x 1500 mm	6	1267 kg	**91 303 SEK**	4-220040.XD7PL	•
4000 x 2000 mm	8	2115 kg	**144 629 SEK**	4-220055.XD7PL	•

Vikt = Bordsskiva + Pall + Ben, basic
Högsta totalbelastningen som rekommenderas med 4 ben 3000 kg vid jämn viktfördelning. (Data endast för standardben)
Alla bord är tillgängliga att beställa utan plasmanitrering: www.siegmund.com/F-tableX722plus

www.siegmund.com/
F-tableX722plus

Bordsben

	Standard utrustning	Standard utrustning	Justerbar höjd	Justerbar höjd	Låsbart hjul	Justerbar höjd, låsbart hjul	Golvförankring
	220853.X	220857.X	4-220878.XX	4-220877.1.XX	4-220860.XX	4-220879.1.XX	4-220872.XX
Kapacitet per bordsben	1500 kg	1500 kg	1500 kg	1500 kg	1500 kg	1500 kg	1500 kg
Höjd på ben	600 mm	800 mm	500 – 800 mm	550 – 900 mm	600 mm	600 – 850 mm	600 mm
Finjustering	50 mm	50 mm	50 mm	50 mm	20 mm	20 mm	50 mm
Tillägg för ben (SEK/st)	inklusive	Alternativt	**850 SEK**	**863 SEK**	**1 163 SEK**	**1 425 SEK**	**663 SEK**

Arbetshöjd = bordsbenets höjd + höjden på bordets sidopanel
Den angivna lastkapaciteten avser statiska belastningar. Observera: Hjul rekommenderas inte för svetsbord med 6 eller 8 bordsben.

Uppsättningar

		220610.1	220630.1	220645.1	220511	220740	220410.N	220420.N	220426.N	220430.N
1	4-223100	4x	2x		12x		4x	4x		
2	4-223200	6x	4x	4x	18x	4x	6x	6x	2x	
3	4-223300	10x	6x	4x	24x	4x	8x	8x	2x	
4	4-223400	12x	8x	8x	30x	8x	10x	10x	2x	2x
5	4-223500	14x	10x	8x	30x	8x	12x	12x	4x	4x

Priser i SEK, plus moms, förpacknings- och transportkostnader.

220110.N	220152.N	220116.N	220162.N	220164+65.N	220144+46.N	220910	223999		
2x	2x						1x	**18 563 SEK**	•
4x	2x						1x	**32 275 SEK**	•
6x	2x						1x	**43 400 SEK**	•
8x		2x	2x	1x		1x	1x	**71 788 SEK**	•
10x		2x	2x	1x	1x	1x	1x	**91 338 SEK**	•

Siegmund lyftplattform

- med två lyftcylindrar
- hög lastkapacitet
- Lätt att använda
- massiva saxar och stålrullar
- Kontaktlist skyddar mot klämning
- Montage ovan och under golv möjlig

Lyftplattform 2010
för 2000x1000 mm bord, Total höjd vid indragning: 330 mm, Lyftområde: 1100 mm, Lyfttid belastad: 45~55 Sekunder, Prestanda 2,2 kW, Driftspänning 400 V 50 Hz, Maximal lastkapacitet: Grundram (utan bord) 4000 kg, inkl. isoleringsplattor

16 22 28

	L (a)	B (b)	G		
4-HB4020.1	1990 mm	990 mm	470 kg	**81 788 SEK**	•

Lyftplattform 2012
för 2000x1200 mm bord, Total höjd vid indragning: 330 mm, Lyftområde: 1100 mm, Lyfttid belastad: 45~55 Sekunder, Prestanda 2,2 kW, Driftspänning 400 V 50 Hz, Maximal lastkapacitet: Grundram (utan bord) 4000 kg, inkl. isoleringsplattor

16 22 28

	L (a)	B (b)	G		
4-HB4060.1	1990 mm	1190 mm	490 kg	**84 788 SEK**	•

Lyftplattform 2412
för 2400x1200 mm bord, Total höjd vid indragning: 330 mm, Lyftområde: 1100 mm, Lyfttid belastad: 45~55 Sekunder, Prestanda 2,2 kW, Driftspänning 400 V 50 Hz, Maximal lastkapacitet: Grundram (utan bord) 4000 kg, inkl. isoleringsplattor

16 22 28

	L (a)	B (b)	G		
4-HB4030.1	2390 mm	1190 mm	530 kg	**90 613 SEK**	•

Lyftplattform 3015
för 3000x1500 mm bord, Total höjd vid indragning: 430 mm, Lyftområde: 650 mm, Lyfttid belastad: 35~45 Sekunder, Prestanda 2,2 kW, Driftspänning 400 V 50 Hz, Maximal lastkapacitet: Grundram (utan bord) 6000 kg, inkl. isoleringsplattor

16 22 28

	L (a)	B (b)	G		
4-HB4040.1	2990 mm	1490 mm	865 kg	**140 113 SEK**	•

Lyftplattform 2010 med svetsbord

- inkl. svetsbord 2000x1000 mm och isoleringsplattor
- Materialtjocklek Bordsskiva ca. 17 – 19 mm
- Mått (L x B): ca 1990x990 mm
- Vikt (utan bord) ca 470 kg
- Total höjd vid indragning: 330 mm, Lyftområde: 1100 mm
- Arbetshöjd är totalhöjd plus bordets sidopanel
- Maximal lastkapacitet: Grundram (utan bord) 4000 kg
- Lyfttid belastad: 45~55 Sekunder
- Prestanda 2,2 kW, Driftspänning 400 V 50 Hz

Storlek Arbetsbänk	Egenskaper Arbetsbänk	G			
2000 x 1000 mm	22 750 N BAR	969 kg	**114 738 SEK**	4-HB220020.P	•
2000 x 1000 mm	22 XR,7 N BAR	959 kg	**120 588 SEK**	4-HB220020.XD7	•
2000 x 1000 mm	22 XR,7 N BAR	1065 kg	**125 000 SEK**	4-HB220020.XD7PL	•

Lyftplattform 2012 med svetsbord

- inkl. svetsbord 2000x1200 mm och isoleringsplattor
- Materialtjocklek Bordsskiva ca. 17 – 19 mm
- Mått (L x B): ca 1990x1190 mm
- Vikt (utan bord) ca 490 kg
- Total höjd vid indragning: 330 mm, Lyftområde: 1100 mm
- Arbetshöjd är totalhöjd plus bordets sidopanel
- Maximal lastkapacitet: Grundram (utan bord) 4000 kg
- Lyfttid belastad: 45~55 Sekunder
- Prestanda 2,2 kW, Driftspänning 400 V 50 Hz

Storlek Arbetsbänk	Egenskaper Arbetsbänk	G			
2000 x 1200 mm	22 XR,7 N BAR	1062 kg	**130 675 SEK**	4-HB220060.XD7	•

Lyftplattform 2412 med svetsbord

- inkl. svetsbord 2400x1200 mm och isoleringsplattor
- Materialtjocklek Bordsskiva ca. 17 – 19 mm
- Mått (L x B): ca 2390x1190 mm
- Vikt (utan bord) ca 530 kg
- Total höjd vid indragning: 330 mm, Lyftområde: 1100 mm
- Arbetshöjd är totalhöjd plus bordets sidopanel
- Maximal lastkapacitet: Grundram (utan bord) 4000 kg
- Lyfttid belastad: 45~55 Sekunder
- Prestanda 2,2 kW, Driftspänning 400 V 50 Hz

Storlek Arbetsbänk	Egenskaper Arbetsbänk	G			
2400 x 1200 mm	22 750 N BAR	1225 kg	**132 438 SEK**	4-HB220030.P	•
2400 x 1200 mm	22 XR,7 N BAR	1210 kg	**140 213 SEK**	4-HB220030.XD7	•
2400 x 1200 mm	22 XR,7 N BAR	1338 kg	**145 500 SEK**	4-HB220030.XD7PL	•

Lyftplattform 3015 med svetsbord

- inkl. svetsbord 3000x1500 mm och isoleringsplattor
- Materialtjocklek Bordsskiva ca. 17 – 19 mm
- Mått (L x B): ca 2990x1490 mm
- Vikt (utan bord) ca 865 kg
- Total höjd vid indragning: 430 mm, Lyftområde: 650 mm
- Arbetshöjd är totalhöjd plus bordets sidopanel
- Maximal lastkapacitet: Grundram (utan bord) 6000 kg
- Lyfttid belastad: 34~45 Sekunder
- Prestanda 2,2 kW, Driftspänning 400 V 50 Hz

Storlek Arbetsbänk	Egenskaper Arbetsbänk	G			
3000 x 1500 mm	22 750 N BAR	1917 kg	**203 263 SEK**	4-HB220040.P	•
3000 x 1500 mm	22 XR,7 N BAR	1893 kg	**214 700 SEK**	4-HB220040.XD7	•
3000 x 1500 mm	22 XR,7 N BAR	2091 kg	**226 688 SEK**	4-HB220040.XD7PL	•

Mer information och tillbehör för dessa produkter finner Ni online.

www.siegmund.com/
F-h-lift

L: Längd, B: Bredd, G: Vikt

Vridbart bord med justerbar höjd Stationär

- Mått (L x B): ca 785x785 mm
- Vikt (utan bänkskiva): ca 70 kg
- Arbetshöjd mellan 780 mm och 1100 mm
- På grund av risk för övertippning rekommenderar vi endast följande storlekar
- Endast kompatibel med specificerade bänkskivor (speciella fästpunkter i bänkskivan)
- Maximal lastkapacitet: Grundram (utan platta) 1000 kg

Storlek Arbetsbänk	Egenskaper Arbetsbänk	MS (d)	G			
1000 x 1000 mm	22 750 N BAR	18 mm	207 kg	**23 563 SEK**	2-DS224024.PD	•
1200 x 1200 mm	22 750 N BAR	18 mm	267 kg	**27 725 SEK**	2-DS224034.PD	•
1200 x 800 mm	22 750 N BAR	18 mm	208 kg	**22 125 SEK**	2-DS224004.P	•
Ø 1100 mm	22 750 N BAR	18 mm	201 kg	**26 488 SEK**	2-DS224211.PD	•

Vridbart bord med justerbar höjd Mobil

- Mått (L x B): ca 795x795 mm
- Vikt (utan bänkskiva): ca 70 kg
- Arbetshöjd mellan 780 mm och 1100 mm
- På grund av risk för övertippning rekommenderar vi endast följande storlekar
- Endast kompatibel med specificerade bänkskivor (speciella fästpunkter i bänkskivan)
- Maximal lastkapacitet: Grundram (utan platta) 1000 kg

Storlek Arbetsbänk	Egenskaper Arbetsbänk	MS (d)	G			
1000 x 1000 mm	22 750 N BAR	18 mm	207 kg	**25 175 SEK**	2-DM224024.PD	•
1200 x 1200 mm	22 750 N BAR	18 mm	267 kg	**29 338 SEK**	2-DM224034.PD	•
1200 x 800 mm	22 750 N BAR	18 mm	208 kg	**23 738 SEK**	2-DM224004.P	•
Ø 1100 mm	22 750 N BAR	18 mm	201 kg	**28 100 SEK**	2-DM224211.PD	•

Magnetisk jordanslutning

Magnetisk jordanslutning med roterande koppling för hög hållkraft på rena och släta ytor. Inga fler vridkablar tack vare snabb och enkel jordning. Anslutningen kan vara fastspänd eller trådbunden. I kombination med en adapterplatta och en försänkt skruv är den perfekt som en eftermonteringssats för det roterande bordet.

Magnetisk jordanslutning för roterande bord
snabb och enkel jordning, ingen vridning av kabeln, hög hållkraft på rena och släta ytor, Belastning upp till 500 ampere vid 35 % driftsgrad, leveransomfång: Adapterplatta och försänkt skruv

16 22 28

	G	
2-00003399	0,92 kg	**450 SEK** •

Mer information och tillbehör för dessa produkter finner Ni online.

www.siegmund.com/
F-rotating

Mobilt lyftbord 500 kg

- Mått (L x B): ca 1115x630 mm
- Vikt (utan bänkskiva): ca 65 kg
- Arbetshöjd mellan ca 700 och 1000 mm
- Endast kompatibel med specificerade bänkskivor (speciella fästpunkter i bänkskivan)
- Maximal lastkapacitet: Grundram (utan platta) 500 kg

Storlek Arbetsbänk	Egenskaper Arbetsbänk	MS (d)	G			
1200 x 800 mm	22 750 N BAR	18 mm	203 kg	**27 100 SEK**	2-HT224004.P	•

Mobilt lyftbord 1200 kg

- Mått (L x B): ca 1490x990 mm
- Vikt (utan bänkskiva): ca 210 kg
- Arbetshöjd mellan ca 750 och 1050 mm
- Maximal lastkapacitet: Grundram (utan platta) 1200 kg

Storlek Arbetsbänk	Egenskaper Arbetsbänk	MS (d)	G			
1500 x 1000 mm	22 750 N BAR 100	18 mm	548 kg	**57 988 SEK**	2-HS220035.P	•

Produktrekommendation

Tilläggssats, bärkapacitet 1700 kg
Andra lyftcylindern för nyttolast 1700 kg (minus platta), Endast kompatibel med mobilt lyftbord 1200 kg,
Leveransinnehåll: 1x lyftcylinder, 1x fotpedal, fästmaterial

16 22 28

	G	
2-HS009921	4 kg	**5 388 SEK** •

Mer information och tillbehör för dessa produkter finner Ni online.

www.siegmund.com/
F-lifting

MS: Materialtjocklek, G: Vikt, Ø: Diameter

Siegmund Workstation 1208

- vänster och höger 600 mm utrymme för lådor
- inkl. Perforerad platta 1200x800 mm
- Högkvalitetsstål S355J2+N, Plasmanitrering, BAR-beläggning
- Materialtjocklek ca. 18 mm
- Hål Ø 22 mm
- Borrhålen på ytan är 100x100 mm rutmönster
- Maximal lastkapacitet: fotplatta 1000 kg (utan platta) / Hjul 400 kg (utan bordsskiva)

Siegmund Workstation 1208
leveransomfång: 1x 004002.1 Siegmund Workstation 1208 Grundram, 1x 224004.P Perforerad platta

	L (a)	B (b)	H (c)	G	Specialpris
2-224400	1200 mm	800 mm	850 mm	170,16 kg	**15 913 SEK** •
					Istället för 16 175 SEK

Siegmund Workstation 1208 inklusive Hyllor
leveransomfång: 1x 004002.1 Siegmund Workstation 1208 Grundram, 1x 224004.P Perforerad platta, 1x 224030 Tvinghållare, 1x 004620 Hylla, 1x 224635 Bult och prismhållare, 1x 004025.1 Verktygsvägg inkl. hylla

	L (a)	B (b)	H (c)	G	Specialpris
2-224401	1200 mm	800 mm	850 mm	179,95 kg	**17 450 SEK** •
					Istället för 17 813 SEK

Siegmund Workstation 1208 halvstängd inklusive 3 lådor
leveransomfång: 1x 004002.1 Siegmund Workstation 1208 Grundram, 1x 224004.P Perforerad platta, 2x 004230 Låda 180 mm, 1x 004235 Låda 240 mm, 1x 004120 Set väggar

	L (a)	B (b)	H (c)	G	Specialpris
2-224407	1200 mm	800 mm	850 mm	202,66 kg	**20 800 SEK** •
					Istället för 21 125 SEK

Siegmund Workstation 1208 stängd inklusive 6 lådor
leveransomfång: 1x 004002.1 Siegmund Workstation 1208 Grundram, 1x 224004.P Perforerad platta, 4x 004230 Låda 180 mm, 2x 004235 Låda 240 mm, 2x 004120 Set väggar

	L (a)	B (b)	H (c)	G	Specialpris
2-224409	1200 mm	800 mm	850 mm	235,16 kg	**25 688 SEK** •
					Istället för 26 075 SEK

plus emballage / Transport

Siegmund Workstation 1208 – Konfiguration

Utrustning med 4 hjul för Workstation 1208
Stativ och rulle kan användas växelvis

	TF	G	
2-004100.1	400 kg	5,30 kg	**888 SEK** •

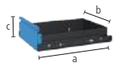

Låda med klämskenor och fäste för Workstation 0806 / 1208
Pulverlackerad, möjligt att uppgradera när som helst, För arbetsstation 0806 / 1208 utan väggar, Fäste behövs om det inte finns några väggar

	L (a)	B (b)	H (c)	TF	G	
2-004220.WS	590 mm	400 mm	60 mm	50 kg	7,50 kg	**988 SEK** •
2-004225.WS	590 mm	400 mm	120 mm	50 kg	9 kg	**1 113 SEK** •
2-004230.WS	590 mm	400 mm	180 mm	50 kg	9,50 kg	**1 238 SEK** •
2-004235.WS	590 mm	400 mm	240 mm	50 kg	10 kg	**1 363 SEK** •

Mer information och tillbehör för dessa produkter finner Ni online.
www.siegmund.com/F-workstation

Siegmund Workstation 1212

- vänster och höger 600 mm utrymme för lådor
- inkl. Perforerad platta 1200x1200 mm
- Högkvalitetsstål S355J2+N, Plasmanitrering, BAR-beläggning
- Materialtjocklek ca. 18 mm
- Hål Ø 22 mm
- Borrhålen på ytan är 100x100 mm rutmönster
- Maximal lastkapacitet: fotplatta 1000 kg (utan platta) / Hjul 400 kg (utan bordsskiva)

Siegmund Workstation 1212
leveransomfång: 1x 004602 Siegmund Workstation 1212 Grundram, 1x 224034.P Perforerad platta

	L (a)	B (b)	H (c)	G	Specialpris
2-224600	1200 mm	1200 mm	850 mm	248 kg	**19 800 SEK** •
					Istället för 20 025 SEK

Siegmund Workstation 1212 inklusive Hyllor
leveransomfång: 1x 004602 Siegmund Workstation 1212 Grundram, 1x 224034.P Perforerad platta, 1x 224630 Tvinghållare, 1x 004620 Hylla, 1x 224635 Bult och prismhållare, 1x 004625 Verktygsvägg inkl. hylla

	L (a)	B (b)	H (c)	G	Specialpris
2-224601	1200 mm	1200 mm	850 mm	260,75 kg	**21 438 SEK** •
					Istället för 21 788 SEK

Siegmund Workstation 1212 halvstängd inklusive 3 lådor
leveransomfång: 1x 004602 Siegmund Workstation 1212 Grundram, 1x 224034.P Perforerad platta, 2x 004230 Låda 180 mm, 1x 004235 Låda 240 mm, 1x 004720 Set väggar

	L (a)	B (b)	H (c)	G	Specialpris
2-224607	1200 mm	1200 mm	850 mm	282 kg	**24 763 SEK** •
					Istället för 25 063 SEK

Siegmund Workstation 1212 stängd inklusive 6 lådor
leveransomfång: 1x 004602 Siegmund Workstation 1212 Grundram, 1x 224034.P Perforerad platta, 4x 004230 Låda 180 mm, 2x 004235 Låda 240 mm, 2x 004720 Set väggar

	L (a)	B (b)	H (c)	G	Specialpris
2-224609	1200 mm	1200 mm	850 mm	316 kg	**29 738 SEK** •
					Istället för 30 100 SEK

plus emballage / Transport

Siegmund Workstation 1212 – Konfiguration

Utrustning med 4 hjul för Workstation 1212
Stativ och rulle kan användas växelvis

	TF	G	
2-004700	400 kg	4,30 kg	**975 SEK** •

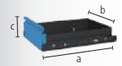

Låda med klämskenor och fäste för Workstation 1212
Pulverlackerad, möjligt att uppgradera när som helst, för arbetsstation 1212 utan väggar, Fäste behövs om det inte finns några väggar

	L (a)	B (b)	H (c)	TF	G	
2-004820.WS	590 mm	400 mm	60 mm	50 kg	8 kg	**1 050 SEK** •
2-004825.WS	590 mm	400 mm	120 mm	50 kg	9,50 kg	**1 175 SEK** •
2-004830.WS	590 mm	400 mm	180 mm	50 kg	10 kg	**1 300 SEK** •
2-004835.WS	590 mm	400 mm	240 mm	50 kg	10,50 kg	**1 425 SEK** •

Mer information och tillbehör för dessa produkter finner Ni online.
www.siegmund.com/F-workstation

L: Längd, B: Bredd, H: Höjd, G: Vikt, TF: Lastkapacitet

Åttkantigt bord 150

fixering via adapterplatta (ingår inte i leveransen), Adapterplatta tillgänglig på begäran mot en extra kostnad, Rabatt: början från 2 st: 5%, början från 5 st: 10%

	L (a)	B (b)	H (c)	MS (d)	Ø	G	
2-920822.P	331 mm	800 mm	150 mm	18 mm	866 mm	210 kg	**58 800 SEK** ○
2-921022.P	414 mm	1000 mm	150 mm	18 mm	1082 mm	276 kg	**67 450 SEK** ○
2-921222.P	497 mm	1200 mm	150 mm	18 mm	1299 mm	368 kg	**100 313 SEK** ○
2-921422.P	580 mm	1400 mm	150 mm	18 mm	1515 mm	477 kg	**108 963 SEK** ○
2-921522.P	621 mm	1500 mm	150 mm	18 mm	1624 mm	525 kg	**117 600 SEK** ○
2-921622.P	663 mm	1600 mm	150 mm	18 mm	1732 mm	604 kg	**126 250 SEK** ○
2-921722.P	704 mm	1700 mm	150 mm	18 mm	1840 mm	655 kg	**137 000 SEK** ○
2-921822.P	746 mm	1800 mm	150 mm	18 mm	1948 mm	710 kg	**134 900 SEK** ○

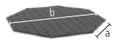

Octagonal platta

Fixering genom borrning med hjälp av stödhylsor (220500), M8-gänga på sidan, Rabatt: början från 2 st: 5%, början från 5 st: 10%

	L (a)	B (b)	H (c)	MS (d)	Ø	G	
2-930600.P	249 mm	600 mm	18 mm	18 mm	650 mm	79 kg	**27 663 SEK** ○
2-930800.P	331 mm	800 mm	18 mm	18 mm	866 mm	112 kg	**34 575 SEK** ○
2-931000.P	414 mm	1000 mm	18 mm	18 mm	1083 mm	155 kg	**41 500 SEK** ○
2-931200.P	497 mm	1200 mm	18 mm	18 mm	1299 mm	220 kg	**52 313 SEK** ○
2-931400.P	580 mm	1400 mm	18 mm	18 mm	1516 mm	305 kg	**65 813 SEK** ○
2-931500.P	621 mm	1500 mm	18 mm	18 mm	1636 mm	339 kg	**69 763 SEK** ○

Vikt = Octagonal platta + Pall
Vikten kan variera på grund av viss kundanpassning.
Ytterligare bordsstorlekar finns tillgängliga vid förfrågan.
Fotplattor eller adapterplattor ingår inte som standard i de åttkantiga borden.

Adapterplatta tillgänglig på begäran mot en extra kostnad

För att ansluta octogonal plattan med sidan ytan med en lägesställare en adapterplatta som används som en anslutningsdelen behövs. För extra kostnad tillverkar vi adapterplattan med en speciell anslutning hålbild enligt din begäran.

Avgift för anpassning av adapterplattan

för åttkantiga bord med sidopaneler

0-940000	**8 175 SEK** ○

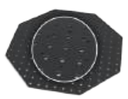

Pristillägg för kundspecifik anpassning av borrcirkeln

för åttkantiga plattor

0-940000.1	**6 075 SEK** ○

Mer information och tillbehör för dessa produkter finner Ni online.

www.siegmund.com/
F-octagonal22

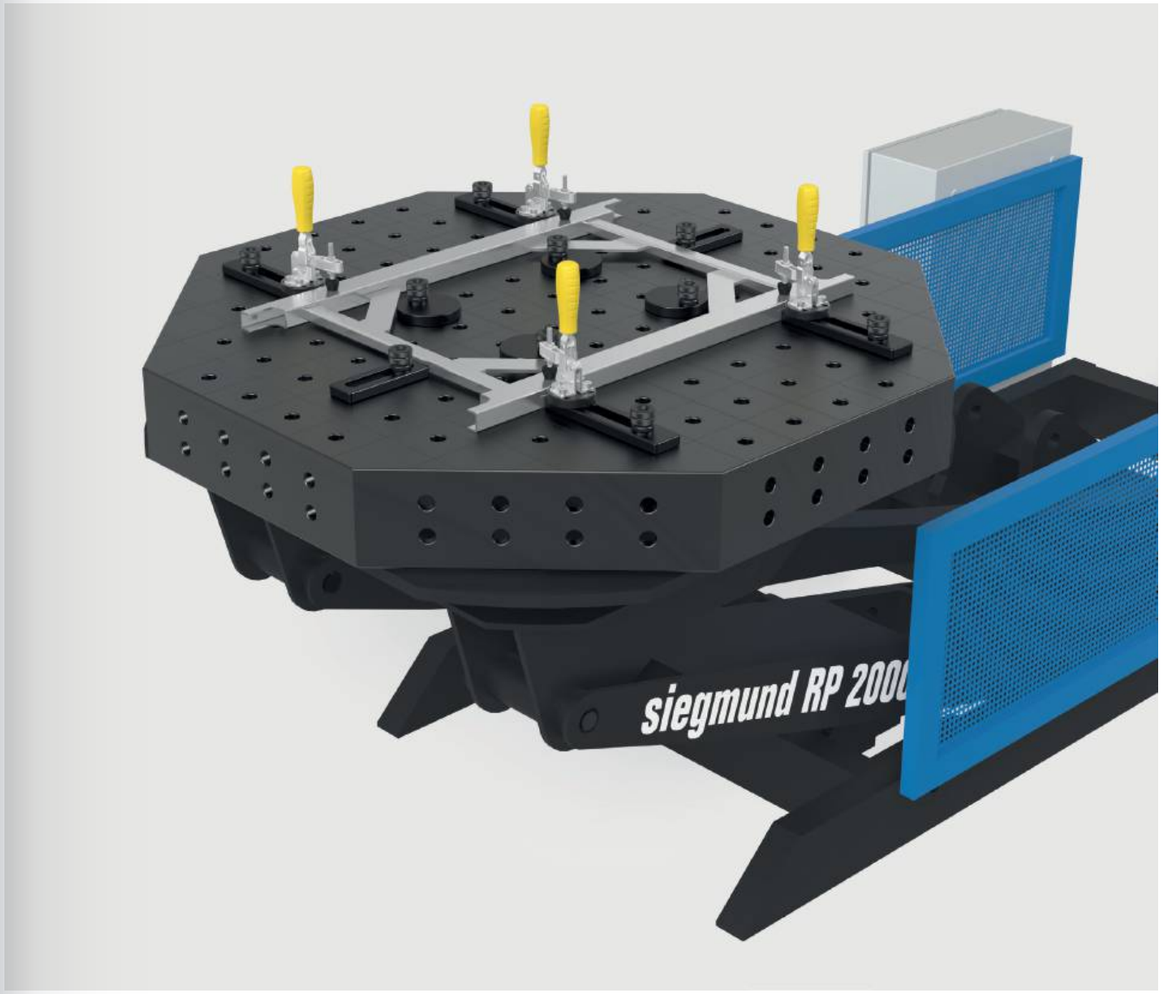

L: Längd, B: Bredd, H: Höjd, MS: Materialtjocklek, G: Vikt, Ø: Diameter

Excenterstopp Ø 60 med M10-gängning nitrerad
för massa anslutningar, steglös rotation

	MS (d)	Ø	G	
2-220402.N	18 mm	60 mm	0,33 kg	**275 SEK** •

Excenterstopp Ø 100 nitrerad
även användbar som ett stöd, steglös rotation

	MS (d)	Ø	G	
2-220403.N	18 mm	100 mm	1,04 kg	**288 SEK** •

Mer information och tillbehör för dessa produkter finner Ni online.

www.siegmund.com/
F-stop22

Spännstopp 4–12 mm nitrerad NEW
för fixering av plåtar eller som underlägg för arbetsstycken, Minimal störningskontur, Graderingar: 4 mm, 6 mm, 8 mm, 10 mm, 12 mm

	L (a)	B (b)	VB (f)	MS (d)	G	
2-220460.N	200 mm	50 mm	100 mm	18 mm	0,90 kg	**813 SEK** •

Universal stopp 150 L nitrerad
avlång slot

	L (a)	B (b)	VB (f)	MS (d)	G	
2-220410.N	150 mm	50 mm	100 mm	18 mm	0,67 kg	**388 SEK** •

Universal stopp 225 L nitrerad
Kombination av hål och slitshål, kan kombineras med prismer och adaptrar

	L (a)	B (b)	VB (f)	MS (d)	G	
2-220420.N	225 mm	50 mm	100 mm	18 mm	1,14 kg	**600 SEK** •

Universal stopp 300 nitrerad
Kombination av hål och slitshål

	L (a)	B (b)	VB (f)	MS (d)	G	
2-220426.N	300 mm	50 mm	100 mm	18 mm	1,54 kg	**675 SEK** •

Universal stopp 500 S nitrerad
Kombination av hål och slitshål

	L (a)	B (b)	VB (f)	MS (d)	G	
2-220430.N	500 mm	100 mm	200 mm	18 mm	6,01 kg	**963 SEK** •

MS: Materialtjocklek, G: Vikt, Ø: Diameter, L: Längd, B: Bredd, VB: Justering möjlighet

Stopp- och spännvinkel 175 L nitrerad
Kombination av hål och slitshål

	L (a)	B (b)	H (c)	MS (d)	G	
2-220110.N	175 mm	50 mm	175 mm	18 mm	1,65 kg	**900 SEK** •

Stopp- och spännvinkel 175 VL nitrerad
med systemhål, inget slitsat hål

	L (a)	B (b)	H (c)	MS (d)	G	
2-220113.N	175 mm	50 mm	175 mm	18 mm	1,96 kg	**800 SEK** •

Stopp- och spännvinkel 175 WL nitrerad
avlång slot, flexibel i varje riktning

	L (a)	B (b)	H (c)	MS (d)	G	
2-220111.N	175 mm	50 mm	175 mm	18 mm	1,57 kg	**900 SEK** •

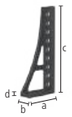

Stopp- och spännvinkel 300 G / 500 G nitrerad
användbar som bordsförlängning, Material: GGG40

		L (a)	B (b)	H (c)	MS (d)	G	
2-220152.N	vänster	200 mm	75 mm	300 mm	20 mm	5,70 kg	**1 250 SEK** •
2-220162.N	vänster	193 mm	75 mm	500 mm	20 mm	7,80 kg	**1 638 SEK** •

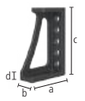

Stopp- och spännvinkel 300x195 nitrerad
Kombination av hål och slitshål

	L (a)	B (b)	H (c)	MS (d)	G	
2-220116.N	195 mm	75 mm	300 mm	20 mm	6,74 kg	**1 063 SEK** •

Stopp- och spännvinkel 300 GK nitrerad
användbar som bordsförlängning, för tunga komponenter, Material: GGG40, rekommenderas att beställas parvis

		L (a)	B (b)	H (c)	MS (d)	G	
2-220124.N	vänster	280 mm	95 mm	300 mm	20 mm	11,50 kg	**2 213 SEK** •
2-220126.N	höger	280 mm	95 mm	300 mm	20 mm	11,50 kg	**2 213 SEK** •

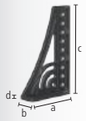

Stopp- och spännvinkel 500 G med Vridvinkel nitrerad
användbar som bordsförlängning, Material: GGG40, rekommenderas att beställas parvis

		L (a)	B (b)	H (c)	MS (d)	G	
2-220164.N	vänster	276 mm	95 mm	500 mm	20 mm	11,60 kg	**2 388 SEK** •
2-220165.N	höger	276 mm	95 mm	500 mm	20 mm	11,60 kg	**2 388 SEK** •

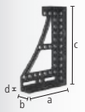

Stopp- och spännvinkel 600 GK / 800 GK nitrerad
användbar som bordsförlängning, för tunga komponenter, Material: GGG40, rekommenderas att beställas parvis

		L (a)	B (b)	H (c)	MS (d)	G	
2-220134.N	vänster	373 mm	95 mm	600 mm	20 mm	21,80 kg	**3 425 SEK** •
2-220136.N	höger	373 mm	95 mm	600 mm	20 mm	21,80 kg	**3 425 SEK** •
2-220144.N	vänster	373 mm	95 mm	800 mm	20 mm	25,80 kg	**4 875 SEK** •
2-220146.N	höger	373 mm	95 mm	800 mm	20 mm	25,80 kg	**4 875 SEK** •

Hörnanslutning liten, gjutjärn nitrerad
diagonal bordsförlängning i 45° vinkel, Material: GGG40

	L (a)	B (b)	H (c)	G	
2-220190.N	200 mm	150 mm	115 mm	10 kg	**2 850 SEK** •

Universal gradvinkel hydromekanisk fastspänning behandlat
steglös justering från 0-225°, Matchande 14 mm insexnyckel (280854) ingår inte

	SL (e)	G	
2-220171	475 mm	23 kg	**6 975 SEK** •

Kantig U-profil 200x150 plasmanitrerad yta
för att sammankoppla bord (med anslutningsbult 220563), som bordsförlängning och vertikal installation, från 500 mm med monteringshål för bordsben, från 1 000 mm stöd krävs för bordsben

	L (a)	B (b)	H (c)	MS (d)	G	
2-220350.P	200 mm	200 mm	150 mm	18 mm	19 kg	**4 438 SEK** •
2-220360.P	500 mm	200 mm	150 mm	18 mm	43 kg	**5 913 SEK** •
2-220370.P	1000 mm	200 mm	150 mm	18 mm	75 kg	**9 675 SEK** •
2-220380.P	1500 mm	200 mm	150 mm	18 mm	107 kg	**13 013 SEK** •
2-220390.P	2000 mm	200 mm	150 mm	18 mm	141 kg	**16 700 SEK** •

Mer information och tillbehör för dessa produkter finner Ni online.

www.siegmund.com/
F-square22

L: Längd, B: Bredd, H: Höjd, MS: Materialtjocklek, G: Vikt, SL: sidlängd

Fyrkantig aluminiumprofil

- Snabbt klar för användning tack vare spännplattor på framsidorna
- Flexibla fästmöjligheter tack vare integrerad sexkantsfåra
- Lätt konstruktion för bekväm hantering
- Idealisk som bordförlängning eller extra vertikal spännyta
- Kostnadsoptimerad genom integrerade komponenter

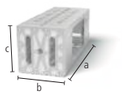

Fyrkantig aluminiumprofil 500x200x200 med sexkantsspår
Spännplatta i båda ändar, med sexkantsspår HX14, som bordsförlängning eller vertikal spännyta, från 1 000 mm stöd krävs för bordsben (2x reduceringsbussning 000542 krävs), Planhetstolerans < 0,9 mm / 1000 mm

AL 22

	L (a)	B (b)	H (c)	G	
4-AQ22HX500	500 mm	200 mm	200 mm	9,30 kg	**2 738 SEK** •
4-AQ22HX800	800 mm	200 mm	200 mm	13,30 kg	**3 875 SEK** •
4-AQ22HX1000	1000 mm	200 mm	200 mm	16,30 kg	**4 638 SEK** •
4-AQ22HX1200	1200 mm	200 mm	200 mm	18,60 kg	**5 400 SEK** •
4-AQ22HX1500	1500 mm	200 mm	200 mm	21 kg	**6 538 SEK** •
4-AQ22HX2000	2000 mm	200 mm	200 mm	29,90 kg	**8 450 SEK** •

Spårmuttrar

Glidblock HX14 Standard nitrerad
med M12-gängning, Montering av tillbehör med M12-skruv, placera den i önskat läge genom att sätta in den i spåret från sidan

B 28

	L (a)	B (b)	H (c)	G	
2-HN280547	25 mm	30 mm	14 mm	0,06 kg	**88 SEK** •

Glidblock HX14 vridbar nitrerad
Montering av tillbehör med M12-skruv, möjliggör placering i spåret ovanifrån, spänner fast i spåret när du vrider i skruvens fästriktning

B 28

	L (a)	B (b)	H (c)	G	
2-HN280547.1	40 mm	30 mm	14 mm	0,04 kg	**113 SEK** •

Glidblock HX14 lång nitrerad
med M12-gängning

B 28

	L (a)	B (b)	H (c)	G	
2-HN280547.2	40 mm	30 mm	14 mm	0,08 kg	**113 SEK** •

Mer information och tillbehör för dessa produkter finner Ni online.

www.siegmund.com/
F-profile

Aluminiumprofilfäste

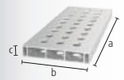

Aluminiumprofilfäste 200x36 mm (50 mm rutnät)
Version med fullt rutnät med många klämalternativ, Spännbultar utan spår krävs tre gånger, som bordsförlängning eller vertikal spännyta, från 1 000 mm stöd krävs för bordsben (2x reduceringsbussning 000542 krävs)

AL 22

	L (a)	B (b)	H (c)	G	
4-AR22014050.V	500 mm	200 mm	36 mm	2,57 kg	**538 SEK** •
4-AR22014080.V	800 mm	200 mm	36 mm	4,09 kg	**800 SEK** •
4-AR22014100.V	1000 mm	200 mm	36 mm	5,30 kg	**950 SEK** •
4-AR22014120.V	1200 mm	200 mm	36 mm	6,11 kg	**1 150 SEK** •
4-AR22014150.V	1500 mm	200 mm	36 mm	7,62 kg	**1 525 SEK** •
4-AR22014200.V	2000 mm	200 mm	36 mm	10,14 kg	**1 900 SEK** •

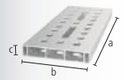

Aluminiumprofilfäste 200x36 mm (50 mm rutnät med avlånga hål)
Variabel klämning också möjlig i vinkel, Spännbultar utan spår krävs tre gånger, som bordsförlängning eller vertikal spännyta, från 1 000 mm stöd krävs för bordsben (2x reduceringsbussning 000542 krävs)

AL 22

	L (a)	B (b)	H (c)	G	
4-AR22014050.VL	500 mm	200 mm	36 mm	2,53 kg	**600 SEK** •
4-AR22014080.VL	800 mm	200 mm	36 mm	4 kg	**925 SEK** •
4-AR22014100.VL	1000 mm	200 mm	36 mm	4,99 kg	**1 075 SEK** •
4-AR22014120.VL	1200 mm	200 mm	36 mm	5,97 kg	**1 325 SEK** •
4-AR22014150.VL	1500 mm	200 mm	36 mm	7,47 kg	**1 725 SEK** •
4-AR22014200.VL	2000 mm	200 mm	36 mm	9,93 kg	**2 163 SEK** •

Tillbehör

Adapter för skruvklämmor nitrerad
för användning av skruvtvingar i aluminiumprofiler, för skruvtvingar: 220610.1, 220630.1, 220615.1

BAR N 22

		L (a)	Ø	G	
2-AP220605.N	Grundläggande	63 mm	35 mm	0,27 kg	**163 SEK** •
2-AP220602.N	dubbelt	81 mm	35 mm	0,32 kg	**188 SEK** •

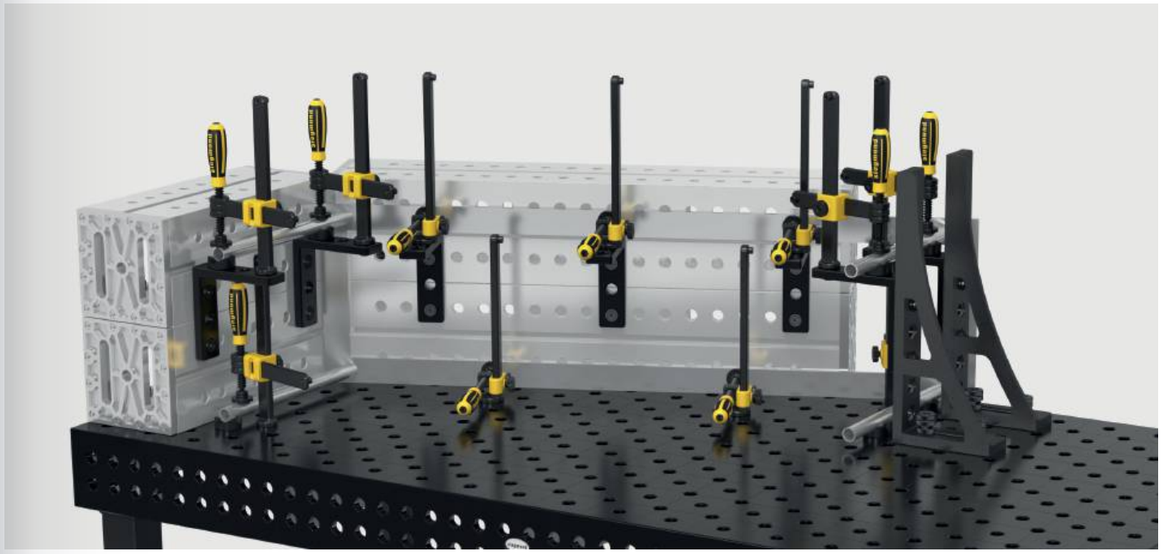

L: Längd, B: Bredd, H: Höjd, G: Vikt, Ø: Diameter

Ytspännings bultar behandlat

220590: Spännområde ca 33-39 mm, 220590.3: Spännområde ca 51-57 mm, 220590.4: Spännområde ca 69-75 mm, rekommenderas för fastspänning av aluminiumprofiler, KAN INTE användas för att ansluta bord och U-vinklar

B 22

		L (a)	SK	ZK1	ZK	AM1	AM	G	
2-220590	dubbelt	84 mm	150 kN	3 kN	10 kN	15 Nm	25 Nm	0,33 kg	**600 SEK** •
2-220590.3	trefaldig	102 mm	150 kN	3 kN	10 kN	15 Nm	25 Nm	0,38 kg	**663 SEK** •
2-220590.4	fyrfaldig	120 mm	150 kN	3 kN	10 kN	15 Nm	25 Nm	0,43 kg	**725 SEK** •

Försänkta ytspänningsbultar behandlat

försänkt anslutning av komponenter, 220595: Spännområde ca 33-39 mm, 220595.3: Spännområde ca 51-57 mm, 220595.4: Spännområde ca 69-75 mm, inte lämplig för långsträckta hål, KAN INTE användas för att ansluta bord och U-vinklar

B 22

		L (a)	SK	ZK1	ZK	AM1	AM	G	
2-220595	dubbelt	49 mm	130 kN	3 kN	6 kN	15 Nm	25 Nm	0,12 kg	**488 SEK** •
2-220595.3	trefaldig	67 mm	130 kN	3 kN	6 kN	15 Nm	25 Nm	0,18 kg	**550 SEK** •
2-220595.4	fyrfaldig	85 mm	130 kN	3 kN	6 kN	15 Nm	25 Nm	0,23 kg	**600 SEK** •

Snabbkopplingsbult utan mutter behandlat

utan O-ringspår för slät yta, KAN INTE användas för att ansluta bord och U-vinklar

B 22

		L (a)	SK	ZK	AM1	AM	G	
2-220511	dubbelt	83 mm	130 kN	15 kN	6 Nm	15 Nm	0,27 kg	**500 SEK** •
2-220513	trefaldig	101 mm	130 kN	15 kN	6 Nm	15 Nm	0,32 kg	**638 SEK** •
2-220515	fyrfaldig	119 mm	130 kN	15 kN	6 Nm	15 Nm	0,37 kg	**763 SEK** •

Försänkta bultar utan mutter behandlat

försänkt anslutning av komponenter, endast för fastspänning av aluminiumprofiler, dra åt aluminiumdelar endast för hand

B 22

		L (a)	SK	ZK	AM1	G	
2-AP220528	dubbelt	50 mm	130 kN	2 kN	6 Nm	0,13 kg	**388 SEK** •
2-AP220529	trefaldig	68 mm	130 kN	2 kN	6 Nm	0,18 kg	**463 SEK** •
2-AP220530	fyrfaldig	86 mm	130 kN	2 kN	6 Nm	0,23 kg	**538 SEK** •

Försänkta bultar behandlat

försänkt anslutning av komponenter, KAN INTE användas för att ansluta bord och U-vinklar, inte lämplig för aluminiumprofiler, inte lämplig för långsträckta hål

B 22

		L (a)	SK	ZK	AM	G	
2-220528	dubbelt	49 mm	130 kN	6 kN	15 Nm	0,12 kg	**463 SEK** •
2-220529	trefaldig	67 mm	130 kN	6 kN	15 Nm	0,16 kg	**538 SEK** •

Anslutningsbultar med krage behandlat

för anslutning av bord, U-vinklar och aluminiumprofiler, lämplig för avlånga hål, fast långsiktig anslutning

B 22

		L (a)	SK	ZK	AM1	AM	G	
2-220583	dubbelt	55 mm	130 kN	15 kN	30 Nm	35 Nm	0,20 kg	**263 SEK** •
2-220584	trefaldig	73 mm	130 kN	15 kN	30 Nm	35 Nm	0,27 kg	**325 SEK** •
2-220585	fyrfaldig	91 mm	130 kN	15 kN	30 Nm	35 Nm	0,30 kg	**400 SEK** •

Mer information och tillbehör för dessa produkter finner Ni online.

www.siegmund.com/
F-bolt22

Fästbult flat utan mutter behandlat

minimalt utsprång, KAN INTE användas för att ansluta bord och U-vinklar, lämplig för aluminiumprofiler, lämplig för avlånga hål

B 22

		L (a)	SK	ZK	AM1	AM	G	
2-220524	dubbelt	57 mm	130 kN	15 kN	6 Nm	15 Nm	0,16 kg	**463 SEK** •
2-220525	trefaldig	75 mm	130 kN	15 kN	6 Nm	15 Nm	0,20 kg	**538 SEK** •

Justerbar snabbkopplingsbult utan mutter behandlat

220571: Spännområde ca 18-36 mm, 220573: Spännområde ca 36-54 mm, Fastspänning av kundanpassade lasermallar, lämplig för aluminiumprofiler, dra åt aluminiumdelar endast för hand, KAN INTE användas för att ansluta bord och U-vinklar

100 B 22

		L (a)	SK	ZK	AM1	AM	G	
2-220571	dubbelt	95 mm	130 kN	15 kN	6 Nm	15 Nm	0,40 kg	**575 SEK** •
2-220573	trefaldig	113 mm	130 kN	15 kN	6 Nm	15 Nm	0,46 kg	**688 SEK** •

Universal Bult Comfort behandlat

220532: Spännområde ca 33-39 mm, 220533: Spännområde ca 51-57 mm, KAN INTE användas för att ansluta bord och U-vinklar

B 22

		L (a)	SK	ZK	AM1	AM	G	
2-220532	dubbelt	93 mm	150 kN	15 kN	6 Nm	15 Nm	0,35 kg	**550 SEK** •
2-220533	trefaldig	111 mm	130 kN	15 kN	6 Nm	15 Nm	0,41 kg	**613 SEK** •

Försänkt anslutningsbult XL behandlat

för anslutning av bord och U-vinklar, inte lämplig för aluminiumprofiler, inte lämplig för långsträckta hål, fast långsiktig anslutning, Härdade

B 22

		L (a)	SK	ZK	AM	G	
2-220563	dubbelt	58 mm	120 kN	15 kN	215 Nm	0,17 kg	**238 SEK** •

Magnetisk klämbult Aluminium

Fastspänning utan användning av verktyg, lämplig för tryckkänsliga delar eller när mothållning inte är möjligt

AL 22

	HK	L (a)	SF	G	
2-220740	0,14 kN	60 mm	18 mm	0,06 kg	**250 SEK** •

Version: dubbelt / trefaldig / fyrfaldig

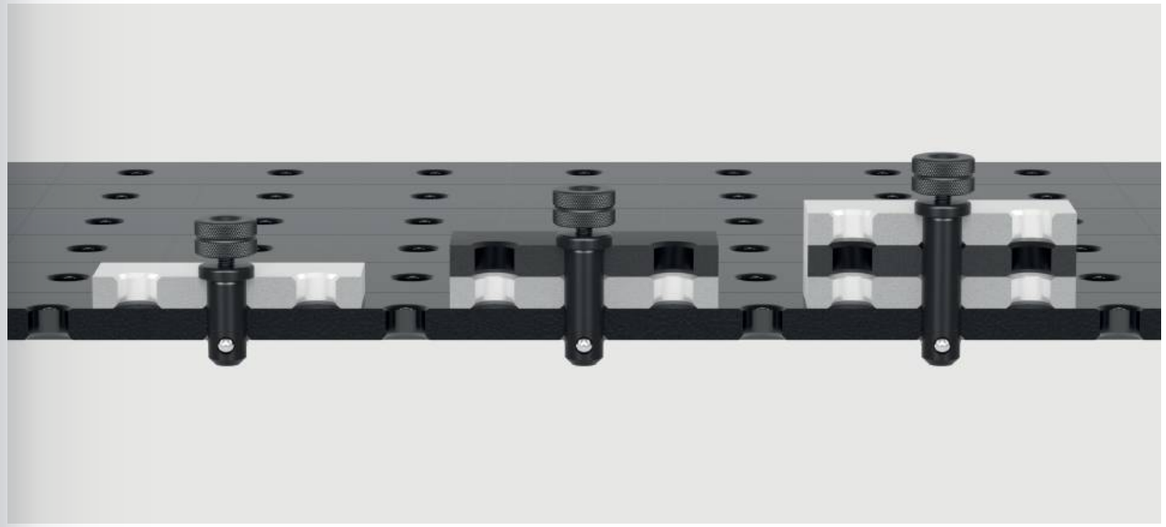

L: Längd, G: Vikt, SK: Skruvkraft, AM: Åtdragningsmoment Stål, AM1: Åtdragningsmoment Aluminium, Åtdragningsmoment beror på materialet, ZK: Dragkraft Stål, ZK1: Dragkraft Aluminium, SF: Skaft längd, HK: Max hållkraft

Professional Skruvtving behandlat / nitrerad
Utbytbart prisma, 10 mm Spindel Kullagerdiameter, Trapetsformad gängad spindel 16x4 mm, Vertikal härdad stång

BAR N B 22

	SP	B (b)	H (c)	G	
2-220610.1	3,50 kN	220 mm	300 mm	2,65 kg	**775 SEK** •

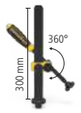

Professional Skruvtving 45°/90° nitrerad
Utbytbart prisma, 10 mm Spindel Kullagerdiameter, Trapetsformad gängad spindel 16x4 mm, steglöst vridbart från 0-360°, Vertikal härdad stång

BAR N 22

	SP	H (c)	G	
2-220630.1	3,50 kN	300 mm	2,12 kg	**725 SEK** •

Professional fast spänningen klämman behandlat / nitrerad
Vertikal härdad stång

BAR N B 22

	SP	B (b)	H (c)	G	
2-220615.1	3,50 kN	225 mm	300 mm	2,36 kg	**1 175 SEK** •

Rörtving universal behandlat / nitrerad
Utbytbart prisma, 10 mm Spindel Kullagerdiameter, Trapetsformad gängad spindel 16x4 mm, fastspänning i en vinkel på +/- 42°, fixering med en justeringsring

BAR N B 22

	SP	B (b)	H (c)	G	
2-220604.1	1,40 kN	265 mm	210 mm	1,87 kg	**850 SEK** •

Rörbockningstång nitrerad
NEW

Utbytbart prisma, 10 mm Spindel Kullagerdiameter, Trapetsformad gängad spindel 16x4 mm, fixering med en justeringsring, Kompakt konstruktion med minimalt utrymmesbehov, Ett prisvärt alternativ till traditionella skruvtvingar

BAR N 22

	SP	B (b)	H (c)	G	
2-220626.N	2 kN	160 mm	350 mm	1,20 kg	**488 SEK** •

Prisma Ø 40
för spindel med kuldiameter 10 mm

		H (c)	Ø	G	
2-220650	22 B	27 mm	40 mm	0,13 kg	**200 SEK** •
2-220650.A	22 AL	27 mm	40 mm	0,05 kg	**225 SEK** •
2-220650.PA	22 PA	27 mm	40 mm	0,02 kg	**213 SEK** •

Prisma för skruvtvingar
för spindel med kuldiameter 10 mm, kompatibel med 22 mm borrhål och klämmor

		H (c)	Ø	G	
2-220657.1	22 B	20 mm	40 mm	0,09 kg	**113 SEK** •
2-220658.E	22 E	20 mm	40 mm	0,09 kg	**163 SEK** •
2-220659.PA	22 PA	20 mm	40 mm	0,01 kg	**100 SEK** •

Gängbussning behandlat
för 220610.1, trapets-tråd 16x4 mm för system 22 skruv klämma spindel, användbar i alla systemborrhål

B 22

	H (c)	Ø	G	
2-220618	22 mm	24 mm	0,03 kg	**88 SEK** •

Quick-Change klämma 100
Längd spännarmen 100 mm, Spännområde 0-100 mm, Fastsättning av systemborrhål

22

	L (a)	B (b)	H (c)	G	
2-220706	340 mm	30 mm	150 mm	1,10 kg	**800 SEK** •

Quick-Change klämma 160
Längd spännarm 160 mm, Spännområde 0-140 mm, Fastsättning av systemborrhål

22

	L (a)	B (b)	H (c)	G	
2-220707	360 mm	30 mm	150 mm	1,20 kg	**800 SEK** •

Vertikalspännare 1800 med adapter
Adapter CS220715.4, för systemborrhål 22 mm

22

	SP	G	Specialpris
4-CS220790	1,80 kN	0,89 kg	**600 SEK** •
			Istället för 650 SEK

Vertikalspännare 2200 med adapter
Adapter CS220715.4, för systemborrhål 22 mm

22

	SP	G	Specialpris
4-CS220791	2,20 kN	1,16 kg	**650 SEK** •
			Istället för 688 SEK

Horisontalspännare 1800 med adapter
Adapter CS220715.4, för systemborrhål 22 mm

22

	SP	G	Specialpris
4-CS220794	1,80 kN	0,89 kg	**575 SEK** •
			Istället för 613 SEK

Horisontalspännare 3000 med adapter
Adapter CS220715.4, för systemborrhål 22 mm

22

	SP	G	Specialpris
4-CS220795	3 kN	1,19 kg	**663 SEK** •
			Istället för 700 SEK

Horisontella växla klämman 2500 med adapter
Adapter CS220715.4, för systemborrhål 22 mm

22

	SP	G	Specialpris
4-CS220792	2,50 kN	0,97 kg	**738 SEK** •
			Istället för 788 SEK

Horisontella växla klämman 4000 med adapter
Adapter CS220715.4, för systemborrhål 22 mm

22

	SP	G	Specialpris
4-CS220793	4 kN	1,46 kg	**925 SEK** •
			Istället för 988 SEK

Mer information och tillbehör för dessa produkter finner Ni online.

www.siegmund.com/
F-clamp22

B: Bredd, H: Höjd, G: Vikt, SP: Max klämkraft, Ø: Diameter, L: Längd

Prisma Ø 50 135° med inskruvad kragen
M10-gänga till exempel prisma extensions Artikelnr. 220649, för rör upp till Ø 80 mm

		H (c)	Ø	G	
2-220648.1	22 B	20 mm	50 mm	0,26 kg	**350 SEK** •
2-220648.1.A	22 AL	20 mm	50 mm	0,16 kg	**413 SEK** •
2-220648.1.PA	22 PA	20 mm	50 mm	0,08 kg	**450 SEK** •

Variabel prisma Ø 50 90° / 120° med inskruvad kragen
M10-gänga till exempel prisma extensions Artikelnr. 220649, för runda-/fyrkantiga rör upp till Ø 50 mm

		H (c)	Ø	G	
2-220645.1	22 B	20 mm	50 mm	0,30 kg	**475 SEK** •
2-220645.1.A	22 AL	20 mm	50 mm	0,15 kg	**475 SEK** •
2-220645.1.PA	22 PA	20 mm	50 mm	0,08 kg	**475 SEK** •

Prisma Ø 60 135° med inskruvad kragen behandlat
M10-gänga till exempel prisma extensions Artikelnr. 220649, för rör upp till Ø 80 mm

		H (c)	Ø	G	
2-220651.1	22 B	30 mm	60 mm	0,58 kg	**388 SEK** •
2-220651.1.A	22 AL	30 mm	60 mm	0,32 kg	**450 SEK** •
2-220651.1.PA	22 PA	30 mm	60 mm	0,13 kg	**475 SEK** •

Prisma Ø 80 90° med inskruvad kragen
M10-gänga till exempel prisma extensions Artikelnr. 220649, för runda-/fyrkantiga rör upp till Ø 100 mm

		H (c)	Ø	G	
2-220647.1	22 B	40 mm	80 mm	1,07 kg	**475 SEK** •
2-220647.1.A	22 AL	40 mm	80 mm	0,57 kg	**550 SEK** •
2-220647.1.PA	22 PA	40 mm	80 mm	0,20 kg	**575 SEK** •

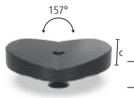

Prisma Ø 120 157° med inskruvad kragen
M10-gänga till exempel prisma extensions Artikelnr. 220649, för rör upp till Ø 400 mm

		H (c)	Ø	G	
2-220652.1	22 B	30 mm	120 mm	1,74 kg	**613 SEK** •
2-220652.1.A	22 AL	30 mm	120 mm	0,91 kg	**800 SEK** •
2-220652.1.PA	22 PA	30 mm	120 mm	0,30 kg	**863 SEK** •

Skruvstöd Ø 80 behandlat
Finjustering av höjden i intervallet 75-110 mm, Kan kombineras med stödset 220821 och prismaförlängningar

B 22

	H (c)	Ø	G	
2-220822	75-110 mm	80 mm	2,44 kg	**738 SEK** •

Justerbart i höjdled med skala behandlat
inklusive Ställskruv, Höjden är steglöst justerbar mellan 20-105 mm, Grub skruv för att ansluta prismer

100 B 22

	H (c)	Ø	G	
2-220824	134 mm	45 mm	0,52 kg	**575 SEK** •

Skruv för prismestöd med försänkt skruv behandlat
För montering av prismer i borrhålen

B 22

	L (a)	Ø	G	
2-220669	12 mm	22 mm	0,04 kg	**88 SEK** •

Set av adapter 11-bit behandlat
kompensation på 1-100 mm höjdskillnad, med M10-gängning

B 22

	H (c)	Ø	G	
2-220821	125 mm	50 mm	2,01 kg	**600 SEK** •

Stöd förlängare behandlat
variabel stödyta, med M10-gängning

B 22

	H (c)	Ø	G	
2-220821.1	125 mm	50 mm	0,39 kg	**300 SEK** •

Förläggnings-set
steg utbud av skivor: 1 / 2 / 3 / 4 / 5 / 10 / 20 / 40 / 50 mm inkl. 1/10" tumsskiva 2,54 mm

22

	Ø	G	
2-220821.2	50 mm	1,62 kg	**300 SEK** •

Förlängning till prismor behandlat
kompatibel med prismer, stödset 220821 och skruvstöd 220822

B 22

	L (a)	Ø	G	
2-220649	25 mm	22 mm	0,07 kg	**113 SEK** •
2-220649.1	50 mm	22 mm	0,14 kg	**213 SEK** •
2-220649.2	100 mm	22 mm	0,28 kg	**263 SEK** •
2-220649.3	150 mm	22 mm	0,42 kg	**300 SEK** •

Mer information och tillbehör för dessa produkter finner Ni online.

www.siegmund.com/
F-prism22

H: Höjd, G: Vikt, Ø: Diameter, L: Längd

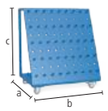

Verktygsvagn Pulverlackerad
Max. total vikt 240 kg

22

	L (a)	B (b)	H (c)	G	
2-220910	650 mm	900 mm	1020 mm	50 kg	**9 000 SEK** •

Skyddsvägg för svetsning
montering med 2 bultar (16: 000520, 22: 002822, 28: 280511), Av produktionstekniska grunder inte repfria, färgade lackering som custome-made produkt möjligt mot en extra avgift

16 22 28

	L (a)	B (b)	H (c)	G	
2-280980	1600 mm	50 mm	800 mm	23 kg	**2 425 SEK** •

Borste Ø 24 med skyddskåpa
för rengöring av borrhål

22

	Ø	G	
2-220820	24 mm	0,06 kg	**225 SEK** •

Borste Ø 24 för borr / 10 pack
för rengöring av borrhål

22

	Ø	G	
2-220820.10	24 mm	0,06 kg	**725 SEK** •

Insexnyckel Storlek 5
gul

22

	G	
2-220852	0,09 kg	**188 SEK** •

Svetspistolhållare behandlat
kan placeras i borrhålet

B 22

	H (c)	G	
2-220920	200 mm	0,36 kg	**300 SEK** •

Jordanslutningen Comfort
garanterar 100% kontakt med svetsbordet, Fastsättning av systemborrhål, Ladda upp till 500 ampere, Kabel tvärsnitt 70-95 mm²

16 22 28

	G	
2-000810	0,66 kg	**575 SEK** •

Upphängningsögla
för säker transport av Siegmund svetsbord och U-vinklar, För fastsättning: System 28: 4x 280511, System 22: 4x 002822, Lastkapacitet: 3000 kg (axial belastning)

22 28

	L (a)	B (b)	H (c)	G	
2-280836	157 mm	157 mm	147 mm	6 kg	**1 250 SEK** •

Mer information och tillbehör för dessa produkter finner Ni online.

www.siegmund.com/
F-accessories22

L: Längd, B: Bredd, H: Höjd, G: Vikt, Ø: Diameter

Professional 750 / Extreme 8.7

Sub Table Box låsbar
Pulverlackerad, Förvaringsmöjligheter vid ditt svetsbord, 360 mm utrymme för lådor, låsbar, inkl. 2 nycklar

22

	L (a)	B (b)	H (c)	TF	G	
2-220990	630 mm	485 mm	430 mm	100 kg	30 kg	**4 388 SEK** •

Set Sub Table Box låsbar inklusive 2 lådor
inkl lådor (2x 004230), Pulverlackerad, Förvaringsmöjligheter vid ditt svetsbord, låsbar, inkl. 2 nycklar, levereras förmonterad, Lådans utdragsmått 500 mm

22

	L (a)	B (b)	H (c)	TF	G	Specialpris
2-220990.1	630 mm	485 mm	430 mm	100 kg	44 kg	**6 225 SEK** •
						Istället för 6 300 SEK

Set Sub Table Box låsbar inklusive 3 lådor
inkl lådor (1x 004220, 1x 004225, 1x 004230), Pulverlackerad, Förvaringsmöjligheter vid ditt svetsbord, låsbar, inkl. 2 nycklar, levereras förmonterad, Lådans utdragsmått 500 mm

22

	L (a)	B (b)	H (c)	TF	G	Specialpris
2-220990.2	630 mm	485 mm	430 mm	100 kg	49 kg	**6 825 SEK** •
						Istället för 7 000 SEK

Extreme 8.7 PLUS

Sub Table Box låsbar för PLUS-bord
Pulverlackerad, Förvaringsmöjligheter vid ditt svetsbord, 360 mm utrymme för lådor, låsbar, inkl. 2 nycklar

22

	L (a)	B (b)	H (c)	TF	G	
2-222990	630 mm	485 mm	430 mm	100 kg	29,90 kg	**4 388 SEK** •

Set Sub Table Box låsbar för PLUS-bord inklusive 2 lådor
inkl lådor (2x 004230), Pulverlackerad, Förvaringsmöjligheter vid ditt svetsbord, låsbar, inkl. 2 nycklar, levereras förmonterad, Lådans utdragsmått 500 mm

22

	L (a)	B (b)	H (c)	TF	G	Specialpris
2-222990.1	630 mm	485 mm	430 mm	100 kg	43,90 kg	**6 225 SEK** •
						Istället för 6 300 SEK

Set Sub Table Box låsbar för PLUS-bord inklusive 3 lådor
inkl lådor (1x 004220, 1x 004225, 1x 004230), Pulverlackerad, Förvaringsmöjligheter vid ditt svetsbord, låsbar, inkl. 2 nycklar, levereras förmonterad, Lådans utdragsmått 500 mm

22

	L (a)	B (b)	H (c)	TF	G	Specialpris
2-222990.2	630 mm	485 mm	430 mm	100 kg	48,90 kg	**6 825 SEK** •
						Istället för 7 000 SEK

Mer information och tillbehör för dessa produkter finner Ni online.

www.siegmund.com/
F-stbox

Konfiguration

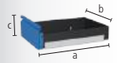

Låda med klämskena
Pulverlackerad, möjligt att uppgradera när som helst, För Sub Table Box, För arbetsstation 0806 / 1208 / 1212 med väggar

16 22 28

	L (a)	B (b)	H (c)	TF	G	
2-004220	590 mm	400 mm	60 mm	50 kg	5,50 kg	**788 SEK** •
2-004225	590 mm	400 mm	120 mm	50 kg	6,50 kg	**875 SEK** •
2-004230	590 mm	400 mm	180 mm	50 kg	7 kg	**963 SEK** •
2-004235	590 mm	400 mm	240 mm	50 kg	7,50 kg	**1 050 SEK** •

L: Längd, B: Bredd, H: Höjd, G: Vikt, TF: Lastkapacitet

Skruvstycke 125

Siegmund skruvstäd 125
Fästes i 45° eller 90° vinkel, Käftbredd 125 mm, Öppningsslag 125 mm, Montering: System 16: 2x 160511 + 2x 000546, System 22: 2x 220513 + 2x 000544, System 28: 2x 280511

16 22 28

	SP	G	
2-004320	30 kN	17,50 kg	**3 025 SEK** •

Spännback set 125 inkl. väska
leveransomfång: 2x Fiber, 2x Gummi, 2x Aluminium neutral, 2x Aluminiumprismor

16 22 28

		G	
2-004325		0,85 kg	**675 SEK** •

Set Siegmund skruvstäd 125 System 22
Fästes i 45° eller 90° vinkel, Käftbredd 125 mm, Öppningsslag 125 mm, leveransomfång: 1x Skruvstycke 004320, 2x Bult 220513, 2x Förminskning 000544, 1x Spännback set 004325

22

	SP	G	
2-224320	30 kN	19,19 kg	**4 950 SEK** •

Skruvstycke 150

Siegmund skruvstäd 150
Fästes i 45° eller 90° vinkel, Käftbredd 150 mm, Öppningsslag 150 mm, Montering: System 16: 2x 160511 + 2x 000546, System 22: 2x 220513 + 2x 000544, System 28: 2x 280511

16 22 28

	SP	G	
2-004330	40 kN	24 kg	**3 925 SEK** •

Spännback set 150 inkl. väska
leveransomfång: 2x Fiber, 2x Gummi, 2x Aluminium neutral, 2x Aluminiumprismor

16 22 28

		G	
2-004335		1 kg	**763 SEK** •

Set Siegmund skruvstäd 150 System 22
Fästes i 45° eller 90° vinkel, Käftbredd 150 mm, Öppningsslag 150 mm, leveransomfång: 1x Skruvstycke 004330, 2x Bult 220513, 2x Förminskning 000544, 1x Spännback set 004335

22

	SP	G	
2-224330	40 kN	25,84 kg	**5 875 SEK** •

Mer information och tillbehör för dessa produkter finner Ni online.

www.siegmund.com/
F-benchvice

Klämbackar

Klämbackarnas grund består av solida aluminiumprofiler. De integrerade magneterna i profilerna håller pålitligt klämbackarna på skruvstädet och gör det möjligt att byta klämbackar snabbt och enkelt, beroende på arbetsstycke eller bearbetningssteg. Trots den mycket höga magnetiska kraften magnetiseras inte arbetsstyckena. Klämbackarna är vinkelräta och planparallella, vilket bibehåller den höga noggrannheten hos Siegmund-skruvstädet.

Spännback set

2x Fiber: lämplig för finmejslade, finhyvlade, slipade eller polerade ytor, 2x Gummi: lämplig för trä- och plastdelar, 2x Aluminium neutral: Säker fastspänning av grova till medelfint bearbetade arbetsstycken med hjälp av spår, 2x Aluminiumprismor: Fastspänning av runda eller ovala arbetsstycken med prismor

G: Vikt, SP: Max klämkraft

Rikt och klämpress System 22

Presskraft på 2,5 ton, total slag 60 mm, Driftkraft 330 N, Slaglängd per pumpcykel: 4,6 mm, Med överströmningsventil, Fixering krävs alltid på två platser

22

	G	
2-220780	6,70 kg	**13 413 SEK** •

Specialvinkel System 22

som en förlängning och vertikal fixering av pressen

22

	L (a)	B (b)	H (c)	G	
2-220702	195 mm	60 mm	60 mm	1,66 kg	**900 SEK** •

Tryckstycket

000701.AL: rekommenderas för stålarbete, 000701.PA: rekommenderas för applikationer med rostfritt stål

		H (c)	Ø	G	
2-000701.AL	28 22 16 AL	15 mm	55 mm	0,08 kg	**275 SEK** •
2-000701.PA	28 22 16 PA	15 mm	55 mm	0,03 kg	**225 SEK** •

90° Stämpel med förlängning

för pressning i hörn utan att skada svetssömmen

16 22 28

	L (a)	B (b)	H (c)	G	
2-000706	168 mm	50 mm	50 mm	0,82 kg	**1 175 SEK** •

Rör adapter POM-C

för uträtning av rör, för rör Ø 21,4 mm: 000703.1, för rör Ø 26,9 mm: 000703.4, för rör Ø 33,7 mm: 000703.2, för rör Ø 42,4 mm: 000703.3, för rör Ø 48,3 mm: 000703.5

16 22 28

	L (a)	Ø	G	
2-000703.1	35 mm	55 mm	0,08 kg	**263 SEK** •
2-000703.4	35 mm	55 mm	0,08 kg	**263 SEK** •
2-000703.2	35 mm	55 mm	0,08 kg	**263 SEK** •
2-000703.3	35 mm	55 mm	0,07 kg	**263 SEK** •
2-000703.5	35 mm	55 mm	0,06 kg	**263 SEK** •

Rörböjningsplugg POM-C

för att böja och räta ut rör, för rör Ø 21,4 mm: 000704.1, för rör Ø 26,9 mm: 000704.4, för rör Ø 33,7 mm: 000704.2, för rör Ø 42,4 mm: 000704.3, för rör Ø 48,3 mm: 000704.5

16 22 28

	L (a)	B (b)	H (c)	G	
2-000704.1	120 mm	35 mm	60 mm	0,25 kg	**475 SEK** •
2-000704.4	120 mm	35 mm	60 mm	0,26 kg	**475 SEK** •
2-000704.2	120 mm	35 mm	60 mm	0,25 kg	**475 SEK** •
2-000704.3	120 mm	35 mm	60 mm	0,23 kg	**475 SEK** •
2-000704.5	120 mm	35 mm	60 mm	0,21 kg	**475 SEK** •

Mer information och tillbehör för dessa produkter finner Ni online.

www.siegmund.com/
F-tablepress

Motblock POM-C

Plugguttag krävs för fastfästning, fästes med bult 160515 / 220515 / 280513 (ingår inte i leveransen), för rör Ø 21,4 mm: 000705.1, för rör Ø 26,9 mm: 000705.4, för rör Ø 33,7 mm: 000705.2, för rör Ø 42,4 mm: 000705.3, för rör Ø 48,3 mm: 000705.5

16 22 28

	L (a)	B (b)	H (c)	G	
2-000705.1	60 mm	114 mm	55 mm	0,37 kg	**613 SEK** •
2-000705.4	60 mm	111 mm	55 mm	0,35 kg	**600 SEK** •
2-000705.2	60 mm	102 mm	55 mm	0,31 kg	**588 SEK** •
2-000705.3	60 mm	93 mm	55 mm	0,27 kg	**550 SEK** •
2-000705.5	60 mm	93 mm	55 mm	0,26 kg	**525 SEK** •

Lagerbussning

för roterbar fastfästning av motblocket i borrhålen, För fastsättning: 220515

22

	L (a)	Ø	G	
2-220701	54 mm	40 mm	0,24 kg	**225 SEK** •

Produktrekommendation

Basis-Set

Ingår i uppsättningen: 1x 000701.PA, 1x 000701.AL, 1x 220702

22

	G	Specialpris
2-220783	1,77 kg	**1 125 SEK** •
		Istället för 1 413 SEK

Röruträtnings set för Ø 21,4

Ingår i uppsättningen: 1x 000703.1, 1x 000704.1, 2x 000705.1, 2x 220701, Fästes med 220515 bultar (ingår inte i leveransen)

22

	G	Specialpris
2-220782.1	1,55 kg	**1 938 SEK** •
		Istället för 2 413 SEK

Röruträtnings set för Ø 26,9

Ingår i uppsättningen: 1x 000703.4, 1x 000704.4, 2x 000705.4, 2x 220701, Fästes med 220515 bultar (ingår inte i leveransen)

22

	G	Specialpris
2-220782.4	1,52 kg	**1 913 SEK** •
		Istället för 2 388 SEK

Röruträtnings set för Ø 33,7

Ingår i uppsättningen: 1x 000703.2, 1x 000704.2, 2x 000705.2, 2x 220701, Fästes med 220515 bultar (ingår inte i leveransen)

22

	G	Specialpris
2-220782.2	1,43 kg	**1 900 SEK** •
		Istället för 2 363 SEK

Röruträtnings set för Ø 42,4

Ingår i uppsättningen: 1x 000703.3, 1x 000704.3, 2x 000705.3, 2x 220701, Fästes med 220515 bultar (ingår inte i leveransen)

22

	G	Specialpris
2-220782.3	1,32 kg	**1 825 SEK** •
		Istället för 2 288 SEK

Röruträtnings set för Ø 48,3

Ingår i uppsättningen: 1x 000703.5, 1x 000704.5, 2x 000705.5, 2x 220701, Fästes med 220515 bultar (ingår inte i leveransen)

22

	G	Specialpris
2-220782.5	1,27 kg	**1 800 SEK** •
		Istället för 2 238 SEK

G: Vikt, L: Längd, B: Bredd, H: Höjd, Ø: Diameter

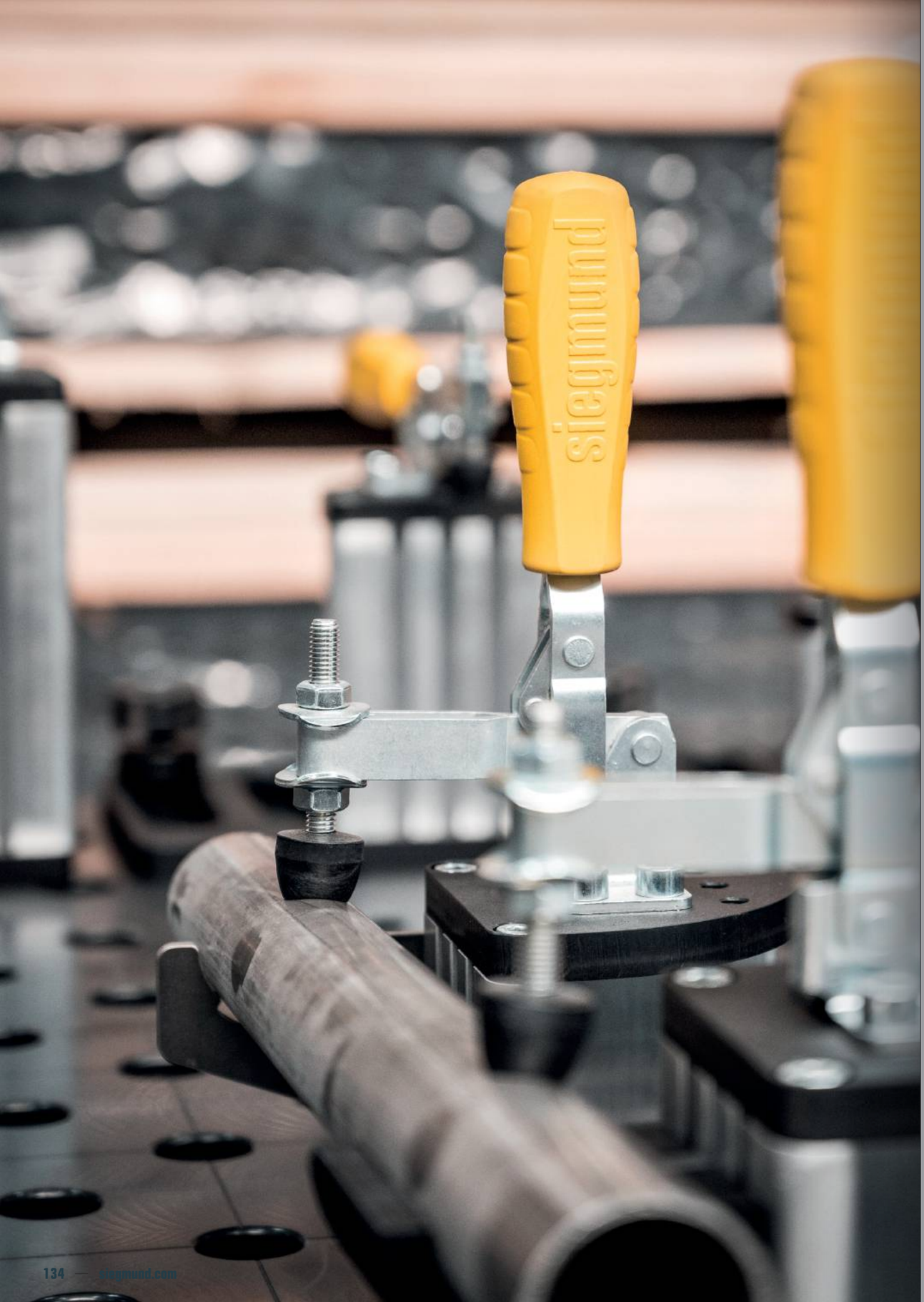

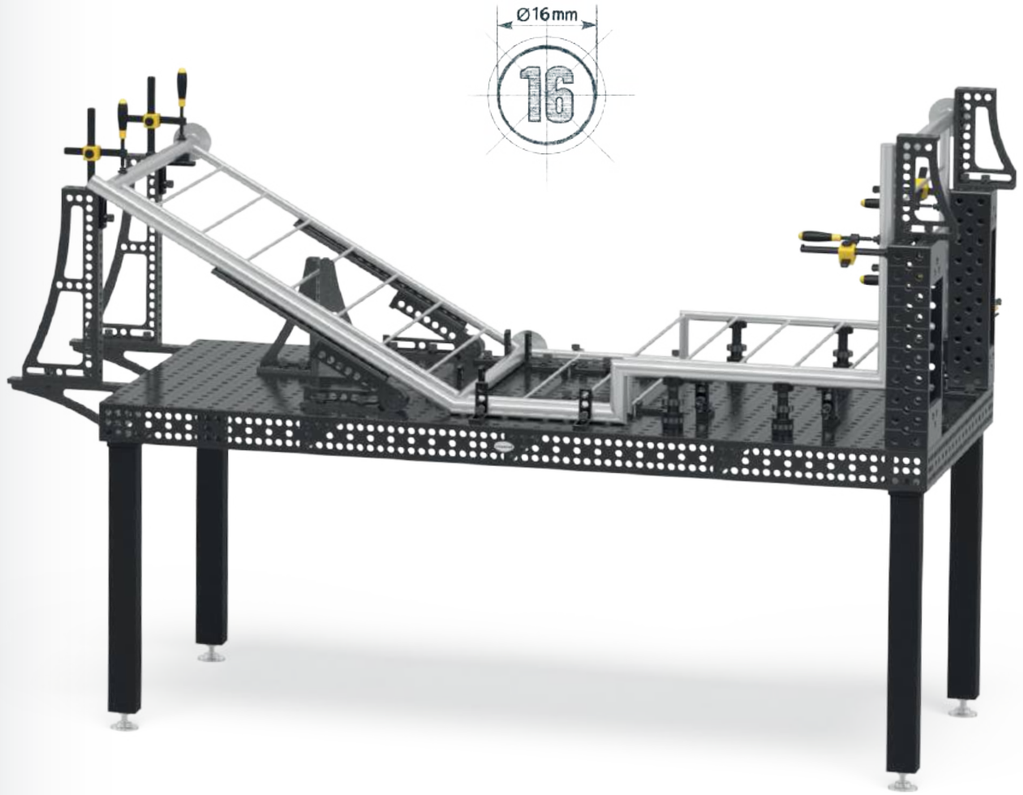

SYSTEM 16
DET FILIGRANA

Perfekt för lätta till medeltunga arbeten och filigrana fixturer. Tack vare det täta 50 mm-rutnätet kan små detaljer fixeras med hög precision. Särskilt lämplig för svetskonstruktioner med små dimensioner och med liten skevhet.

Rekommenderad belastning upp till 2000 kg
max 1000 kg per fot i basutförande

Lastkapaciteten beror på vilken modell och antal bordsben. De enskilda komponenterna är utformade för att vara betydligt högre. Av vår erfarenhet rekommenderar vi de angivna lastkapaciteterna, för er säkerhet.

Basic 750

- Högkvalitetsstål S355J2+N, Plasmanitrering, BAR-beläggning
- Materialtjocklek ca. 11,5 – 13 mm
- Hål Ø 16 mm, Borrhålen på ytan är 50x50 mm rutmönster
- Höjden på bordets sida 50 mm, Avstånd mellan hålen på bordets sida 50 mm
- inkl. ben standardutrustning

Bords storlek	Ben	Vikt			
1000 x 1000 mm	4	183 kg	**16 577 SEK**	4-161010.P	•
1200 x 800 mm	4	173 kg	**16 577 SEK**	4-161025.P	•
1200 x 1200 mm	4	242 kg	**21 602 SEK**	4-161015.P	•
1500 x 1000 mm	4	244 kg	**23 115 SEK**	4-161035.P	•

Vikt = Bordsskiva + Pall + Ben, basic
Högsta totalbelastningen som rekommenderas med 4 ben 1000 kg vid jämn viktfördelning. (Data endast för standardben)

www.siegmund.com/
F-tablebasic16

Bordsben

	Standard utrustning	Justerbar höjd	Låsbart hjul	Justerbar höjd, låsbart hjul	Golvförankring
	161856	4-160877.1.XX	4-161855.XX	4-160879.XX	4-160874.XX
Kapacitet per bordsben	1000 kg	1000 kg	500 kg	500 kg	1000 kg
Höjd på ben	815 mm	550 – 950 mm	815 mm	600 – 900 mm	815 mm
Finjustering	50 mm	40 mm	30 mm	30 mm	50 mm
Tillägg för ben (SEK/st)	inklusive	**688 SEK**	**775 SEK**	**1 150 SEK**	**663 SEK**

Arbetshöjd = bordsbenets höjd + höjden på bordets sidopanel
Den angivna lastkapaciteten avser statiska belastningar. Observera: Att hjul rekommenderas inte för svetsbord med 6 bordsben. På grund av risk för tippning tillåts inte 1200x800 mm bord.

Basic Uppsättningar

		160610	160511	160420.N	160108.N	160110.N	160162.N	163999	
1	4-161200	4x	12x	8x	4x	2x		1x	**10 913 SEK** •
2	4-161300	8x	16x	10x	4x	4x	2x	1x	**18 088 SEK** •

Priser i SEK, plus moms, förpacknings- och transportkostnader.

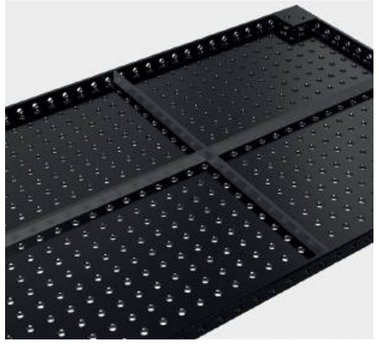

Professional 750

- Högkvalitetsstål S355J2+N, Plasmanitrering, BAR-beläggning
- Materialtjocklek ca. 11,5 – 13 mm
- Hål Ø 16 mm, Borrhålen på ytan är 50x50 mm rutmönster
- Höjden på bordets sida 100 mm, Avstånd mellan hålen på bordets sida 25 mm
- inkl. ben standardutrustning

Bords storlek	Ben	Vikt			
1200 x 1200 mm	4	261 kg	**25 365 SEK**	4-160015.P	•
1500 x 1000 mm	4	281 kg	**26 890 SEK**	4-160035.P	•
2000 x 1000 mm	4	354 kg	**35 865 SEK**	4-160020.P	•
2400 x 1200 mm	6	503 kg	**49 141 SEK**	4-160030.P	•
3000 x 1500 mm	6	758 kg	**64 653 SEK**	4-160040.P	•

Vikt = Bordsskiva + Pall + Ben, basic
Högsta totalbelastningen som rekommenderas med 4 ben 2000 kg vid jämn viktfördelning. (Data endast för standardben)

www.siegmund.com/
F-table75016

Bordsben

	Standard utrustning	Standard utrustning	Justerbar höjd	Låsbart hjul	Justerbar höjd, låsbart hjul	Golvförankring
	160858.X	160857.X	4-160877.1.XX	4-160876.XX	4-160879.XX	4-160875.XX
Kapacitet per bordsben	1000 kg	1000 kg	1000 kg	500 kg	500 kg	1000 kg
Höjd på ben	750 mm	850 mm	550 – 950 mm	750 mm	600 – 900 mm	750 mm
Finjustering	40 mm	40 mm	40 mm	30 mm	30 mm	50 mm
Tillägg för ben (SEK/st)	inklusive	Alternativt	**688 SEK**	**763 SEK**	**1 150 SEK**	**663 SEK**

Arbetshöjd = bordsbenets höjd + höjden på bordets sidopanel
Den angivna lastkapaciteten avser statiska belastningar. Observera: Hjul rekommenderas inte för svetsbord med 6 eller 8 bordsben.

Uppsättningar

		160610	160630	160645.1.N	160511	160410.N	160420.N	160108.N
1	4-163100	4x			12x		4x	4x
2	4-163200	6x	2x	4x	18x	4x	6x	6x
3	4-163300	8x	4x	4x	24x	4x	8x	8x
4	4-163400	10x	4x	8x	30x	8x	10x	10x
5	4-163500	12x	6x	8x	36x	8x	12x	12x

Priser i SEK, plus moms, förpacknings- och transportkostnader.

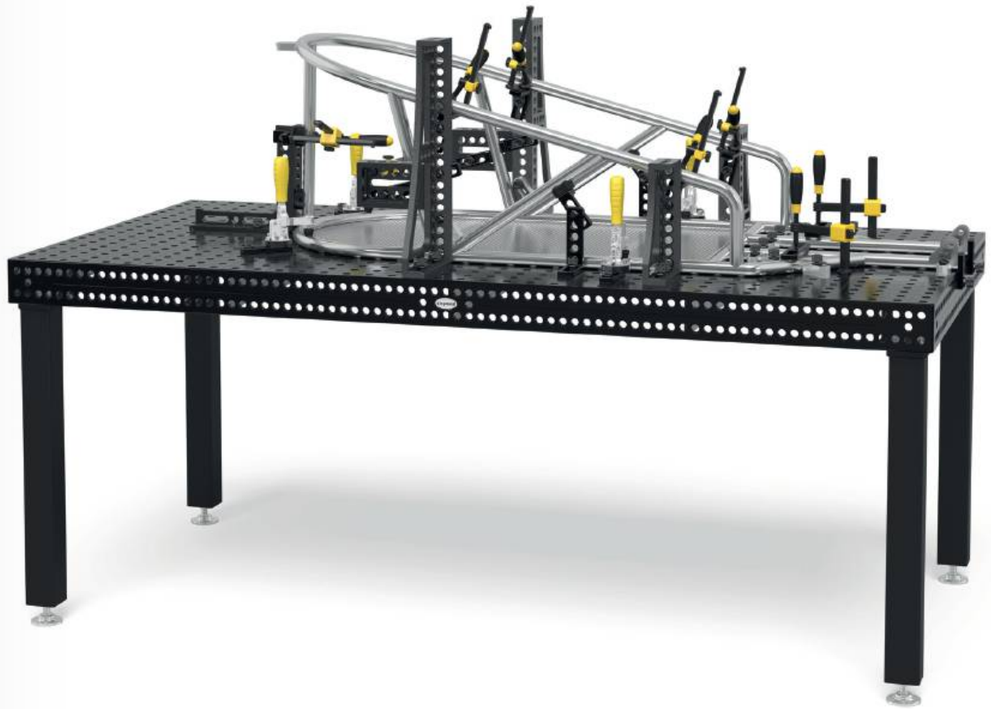

	160110.N	160162.N	160161+63.N	160134+36.N	160146+48.N	160910	163999		
	4x						1x	**13 338 SEK**	•
	6x	2x					1x	**23 850 SEK**	•
	8x	2x		1x			1x	**35 325 SEK**	•
	10x	4x	1x	1x		1x	1x	**53 663 SEK**	•
	12x	4x	1x	1x	1x	1x	1x	**70 875 SEK**	•

Professional Extreme 8.7

- Härdat verktygstål X8.7, Plasmanitrering, BAR-beläggning
- Materialtjocklek ca. 11,5 – 13 mm
- Hål Ø 16 mm, Borrhålen på ytan är 50x50 mm rutmönster
- Höjden på bordets sida 100 mm, Borrhål på bordssidor i diagonalt rutnät
- Bordsidopanel av högkvalitativt stål S355J2+N
- inkl. ben standardutrustning

Bords storlek	Ben	Vikt			
1000 x 500 mm	4	126 kg	**16 927 SEK**	4-160005.X7D	•
1000 x 1000 mm	4	192 kg	**22 415 SEK**	4-160010.X7D	•
1200 x 800 mm	4	193 kg	**23 952 SEK**	4-160025.X7D	•
1200 x 1200 mm	4	259 kg	**29 402 SEK**	4-160015.X7D	•
1500 x 1000 mm	4	279 kg	**30 927 SEK**	4-160035.X7D	•
1500 x 1500 mm	4	394 kg	**41 177 SEK**	4-160050.X7D	•
2000 x 1000 mm	4	351 kg	**40 552 SEK**	4-160020.X7D	•
2000 x 1200 mm	4	412 kg	**48 715 SEK**	4-160060.X7D	•
2400 x 1200 mm	6	499 kg	**57 116 SEK**	4-160030.X7D	•
3000 x 1500 mm	6	753 kg	**71 278 SEK**	4-160040.X7D	•
4000 x 2000 mm	8	1255 kg	**117 279 SEK**	4-160055.X7D	•

Vikt = Bordsskiva + Pall + Ben, basic
Högsta totalbelastningen som rekommenderas med 4 ben 2000 kg vid jämn viktfördelning. (Data endast för standardben)
Alla bord är tillgängliga att beställa utan plasmanitrering: www.siegmund.com/F-tableX716

www.siegmund.com/
F-tableX716

Bordsben

	Standard utrustning	Standard utrustning	Justerbar höjd	Låsbart hjul	Justerbar höjd, låsbart hjul	Golvförankring
	160858.X	160857.X	4-160877.1.XX	4-160876.XX	4-160879.XX	4-160875.XX
Kapacitet per bordsben	1000 kg	1000 kg	1000 kg	500 kg	500 kg	1000 kg
Höjd på ben	750 mm	850 mm	550 – 950 mm	750 mm	600 – 900 mm	750 mm
Finjustering	40 mm	40 mm	40 mm	30 mm	30 mm	50 mm
Tillägg för ben (SEK/st)	inklusive	Alternativt	**688 SEK**	**763 SEK**	**1 150 SEK**	**663 SEK**

Arbetshöjd = bordsbenets höjd + höjden på bordets sidopanel
Den angivna lastkapaciteten avser statiska belastningar. Observera: Hjul rekommenderas inte för svetsbord med 6 eller 8 bordsben. Eftersom det finns risk för tippning rekommenderas inte för 1000x500 mm och 1200x800 mm.

Uppsättningar

		160610	160630	160645.1.N	160511	160410.N	160420.N	160108.N
1	4-163100	4x			12x		4x	4x
2	4-163200	6x	2x	4x	18x	4x	6x	6x
3	4-163300	8x	4x	4x	24x	4x	8x	8x
4	4-163400	10x	4x	8x	30x	8x	10x	10x
5	4-163500	12x	6x	8x	36x	8x	12x	12x

Priser i SEK, plus moms, förpacknings- och transportkostnader.

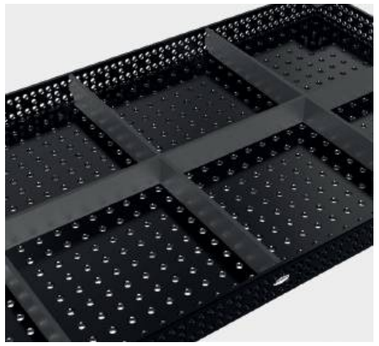

160110.N	160162.N	160161+63.N	160134+36.N	160146+48.N	160910	163999		
4x						1x	**13 338 SEK**	•
6x	2x					1x	**23 850 SEK**	•
8x	2x		1x			1x	**35 325 SEK**	•
10x	4x	1x	1x		1x	1x	**53 663 SEK**	•
12x	4x	1x	1x	1x	1x	1x	**70 875 SEK**	•

Professional Extreme 8.7 PLUS

- Härdat verktygstål X8.7, Plasmanitrering, BAR-beläggning
- Materialtjocklek ca. 11,5 – 13 mm
- Hål Ø 16 mm, Borrhålen på ytan är 50x50 mm rutmönster
- Höjden på bordets sida 150 mm, Borra hål i sidoväggen 3 rader med 25 mm avstånd, 2 rader med 50 mm avstånd
- Bordsidopanel av högkvalitativt stål S355J2+N
- inkl. ben standardutrustning

Bords storlek	Ben	Vikt			
1200 x 1200 mm	4	287 kg	**32 652 SEK**	4-160015.X7PL	•
1500 x 1000 mm	4	313 kg	**34 015 SEK**	4-160035.X7PL	•
2000 x 1000 mm	4	397 kg	**45 140 SEK**	4-160020.X7PL	•
2400 x 1200 mm	6	553 kg	**63 441 SEK**	4-160030.X7PL	•
3000 x 1500 mm	6	850 kg	**78 716 SEK**	4-160040.X7PL	•
4000 x 2000 mm	8	1457 kg	**129 654 SEK**	4-160055.X7PL	•

Vikt = Bordsskiva + Pall + Ben, basic
Högsta totalbelastningen som rekommenderas med 4 ben 2000 kg vid jämn viktfördelning. (Data endast för standardben)
Alla bord är tillgängliga att beställa utan plasmanitrering: www.siegmund.com/F-tableX716plus

www.siegmund.com/
F-tableX716plus

Bordsben

	Standard utrustning	Standard utrustning	Justerbar höjd	Låsbart hjul	Justerbar höjd, låsbart hjul	Golvförankring
	160853.X	160857.X	4-160877.1.XX	4-160860.XX	4-160879.XX	4-160872.XX
Kapacitet per bordsben	1000 kg	1000 kg	1000 kg	500 kg	500 kg	1000 kg
Höjd på ben	700 mm	850 mm	550 – 950 mm	700 mm	600 – 900 mm	700 mm
Finjustering	40 mm	40 mm	40 mm	30 mm	30 mm	50 mm
Tillägg för ben (SEK/st)	inklusive	Alternativt	**688 SEK**	**750 SEK**	**1 150 SEK**	**663 SEK**

Arbetshöjd = bordsbenets höjd + höjden på bordets sidopanel
Den angivna lastkapaciteten avser statiska belastningar. Observera: Hjul rekommenderas inte för svetsbord med 6 eller 8 bordsben.

Uppsättningar

		160610	160630	160645.1.N	160511	160410.N	160420.N	160108.N
1	4-163100	4x			12x		4x	4x
2	4-163200	6x	2x	4x	18x	4x	6x	6x
3	4-163300	8x	4x	4x	24x	4x	8x	8x
4	4-163400	10x	4x	8x	30x	8x	10x	10x
5	4-163500	12x	6x	8x	36x	8x	12x	12x

Priser i SEK, plus moms, förpacknings- och transportkostnader.

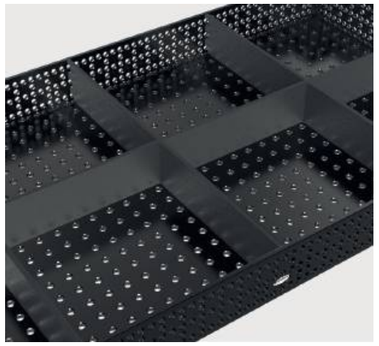

						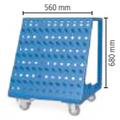			
	160110.N	160162.N	160161+63.N	160134+36.N	160146+48.N	160910	163999		
	4x						1x	**13 338 SEK**	•
	6x	2x					1x	**23 850 SEK**	•
	8x	2x		1x			1x	**35 325 SEK**	•
	10x	4x	1x	1x		1x	1x	**53 663 SEK**	•
	12x	4x	1x	1x	1x	1x	1x	**70 875 SEK**	•

Siegmund lyftplattform

- med två lyftcylindrar
- hög lastkapacitet
- Lätt att använda
- massiva saxar och stålrullar
- Kontaktlist skyddar mot klämning
- Montage ovan och under golv möjlig

Lyftplattform 2010
för 2000x1000 mm bord, Total höjd vid indragning: 330 mm, Lyftområde: 1100 mm, Lyfttid belastad: 45~55 Sekunder, Prestanda 2,2 kW, Driftspänning 400 V 50 Hz, Maximal lastkapacitet: Grundram (utan bord) 4000 kg, inkl. isoleringsplattor

16 22 28

	L (a)	B (b)	G		
4-HB4020.1	1990 mm	990 mm	470 kg	**81 788 SEK**	•

Lyftplattform 2012
för 2000x1200 mm bord, Total höjd vid indragning: 330 mm, Lyftområde: 1100 mm, Lyfttid belastad: 45~55 Sekunder, Prestanda 2,2 kW, Driftspänning 400 V 50 Hz, Maximal lastkapacitet: Grundram (utan bord) 4000 kg, inkl. isoleringsplattor

16 22 28

	L (a)	B (b)	G		
4-HB4060.1	1990 mm	1190 mm	490 kg	**84 788 SEK**	•

Lyftplattform 2412
för 2400x1200 mm bord, Total höjd vid indragning: 330 mm, Lyftområde: 1100 mm, Lyfttid belastad: 45~55 Sekunder, Prestanda 2,2 kW, Driftspänning 400 V 50 Hz, Maximal lastkapacitet: Grundram (utan bord) 4000 kg, inkl. isoleringsplattor

16 22 28

	L (a)	B (b)	G		
4-HB4030.1	2390 mm	1190 mm	530 kg	**90 613 SEK**	•

Lyftplattform 3015
för 3000x1500 mm bord, Total höjd vid indragning: 430 mm, Lyftområde: 650 mm, Lyfttid belastad: 35~45 Sekunder, Prestanda 2,2 kW, Driftspänning 400 V 50 Hz, Maximal lastkapacitet: Grundram (utan bord) 6000 kg, inkl. isoleringsplattor

16 22 28

	L (a)	B (b)	G		
4-HB4040.1	2990 mm	1490 mm	865 kg	**140 113 SEK**	•

Lyftplattform 2010 med svetsbord

- inkl. svetsbord 2000x1000 mm och isoleringsplattor
- Materialtjocklek Bordsskiva ca. 11,5 – 13 mm
- Mått (L x B): ca 1990x990 mm
- Vikt (utan bord) ca 470 kg
- Total höjd vid indragning: 330 mm, Lyftområde: 1100 mm
- Arbetshöjd är totalhöjd plus bordets sidopanel
- Maximal lastkapacitet: Grundram (utan bord) 4000 kg
- Lyfttid belastad: 45~55 Sekunder
- Prestanda 2,2 kW, Driftspänning 400 V 50 Hz

Storlek Arbetsbänk	Egenskaper Arbetsbänk	G			
2000 x 1000 mm	16 750 N BAR	800 kg	**114 500 SEK**	4-HB160020.P	•
2000 x 1000 mm	16 X8,7 N BAR	797 kg	**119 188 SEK**	4-HB160020.X7D	•
2000 x 1000 mm	16 X8,7 N BAR	844 kg	**123 775 SEK**	4-HB160020.X7PL	•

Lyftplattform 2012 med svetsbord

- inkl. svetsbord 2000x1200 mm och isoleringsplattor
- Materialtjocklek Bordsskiva ca. 11,5 – 13 mm
- Mått (L x B): ca 1990x1190 mm
- Vikt (utan bord) ca 490 kg
- Total höjd vid indragning: 330 mm, Lyftområde: 1100 mm
- Arbetshöjd är totalhöjd plus bordets sidopanel
- Maximal lastkapacitet: Grundram (utan bord) 4000 kg
- Lyfttid belastad: 45~55 Sekunder
- Prestanda 2,2 kW, Driftspänning 400 V 50 Hz

Storlek Arbetsbänk	Egenskaper Arbetsbänk	G			
2000 x 1200 mm	16 X8,7 N BAR	878 kg	**130 350 SEK**	4-HB160060.X7D	•

Lyftplattform 2412 med svetsbord

- inkl. svetsbord 2400x1200 mm och isoleringsplattor
- Materialtjocklek Bordsskiva ca. 11,5 – 13 mm
- Mått (L x B): ca 2390x1190 mm
- Vikt (utan bord) ca 530 kg
- Total höjd vid indragning: 330 mm, Lyftområde: 1100 mm
- Arbetshöjd är totalhöjd plus bordets sidopanel
- Maximal lastkapacitet: Grundram (utan bord) 4000 kg
- Lyfttid belastad: 45~55 Sekunder
- Prestanda 2,2 kW, Driftspänning 400 V 50 Hz

Storlek Arbetsbänk	Egenskaper Arbetsbänk	G			
2400 x 1200 mm	16 750 N BAR	996 kg	**135 025 SEK**	4-HB160030.P	•
2400 x 1200 mm	16 X8,7 N BAR	992 kg	**143 000 SEK**	4-HB160030.X7D	•
2400 x 1200 mm	16 X8,7 N BAR	1048 kg	**149 325 SEK**	4-HB160030.X7PL	•

Lyftplattform 3015 med svetsbord

- inkl. svetsbord 3000x1500 mm och isoleringsplattor
- Materialtjocklek Bordsskiva ca. 11,5 – 13 mm
- Mått (L x B): ca 2990x1490 mm
- Vikt (utan bord) ca 865 kg
- Total höjd vid indragning: 430 mm, Lyftområde: 650 mm
- Arbetshöjd är totalhöjd plus bordets sidopanel
- Maximal lastkapacitet: Grundram (utan bord) 6000 kg
- Lyfttid belastad: 34~45 Sekunder
- Prestanda 2,2 kW, Driftspänning 400 V 50 Hz

Storlek Arbetsbänk	Egenskaper Arbetsbänk	G			
3000 x 1500 mm	16 750 N BAR	1586 kg	**200 038 SEK**	4-HB160040.P	•
3000 x 1500 mm	16 X8,7 N BAR	1581 kg	**206 663 SEK**	4-HB160040.X7D	•
3000 x 1500 mm	16 X8,7 N BAR	1680 kg	**214 100 SEK**	4-HB160040.X7PL	•

Mer information och tillbehör för dessa produkter finner Ni online.

www.siegmund.com/
F-h-lift

L: Längd, B: Bredd, G: Vikt

Vridbart bord med justerbar höjd Stationär

- Mått (L x B): ca 785x785 mm
- Vikt (utan bänkskiva): ca 70 kg
- Arbetshöjd mellan 780 mm och 1100 mm
- På grund av risk för övertippning rekommenderar vi endast följande storlekar
- Endast kompatibel med specificerade bänkskivor (speciella fästpunkter i bänkskivan)
- Maximal lastkapacitet: Grundram (utan platta) 1000 kg

Storlek Arbetsbänk	Egenskaper Arbetsbänk	MS (d)	G			
1000 x 1000 mm	16 750 N BAR	12 mm	192 kg	**26 263 SEK**	2-DS161010.P	•
1200 x 800 mm	16 750 N BAR	12 mm	182 kg	**26 263 SEK**	2-DS161025.P	•
1200 x 1200 mm	16 750 N BAR	12 mm	238 kg	**31 288 SEK**	2-DS161015.P	•
1000 x 1000 mm	16 X8.7 N BAR	12 mm	160 kg	**21 188 SEK**	2-DS164024.X7	•
1200 x 800 mm	16 X8.7 N BAR	12 mm	158 kg	**20 913 SEK**	2-DS164004.X7	•
1200 x 1200 mm	16 X8.7 N BAR	12 mm	201 kg	**25 238 SEK**	2-DS164034.X7	•
Ø 1000 mm	16 X8.7 N BAR	12 mm	142 kg	**21 738 SEK**	2-DS164210.X7	•

Vridbart bord med justerbar höjd Mobil

- Mått (L x B): ca 795x795 mm
- Vikt (utan bänkskiva): ca 70 kg
- Arbetshöjd mellan 780 mm och 1100 mm
- På grund av risk för övertippning rekommenderar vi endast följande storlekar
- Endast kompatibel med specificerade bänkskivor (speciella fästpunkter i bänkskivan)
- Maximal lastkapacitet: Grundram (utan platta) 1000 kg

Storlek Arbetsbänk	Egenskaper Arbetsbänk	MS (d)	G			
1000 x 1000 mm	16 750 N BAR	12 mm	192 kg	**27 875 SEK**	2-DM161010.P	•
1200 x 800 mm	16 750 N BAR	12 mm	182 kg	**27 875 SEK**	2-DM161025.P	•
1200 x 1200 mm	16 750 N BAR	12 mm	238 kg	**32 900 SEK**	2-DM161015.P	•
1000 x 1000 mm	16 X8.7 N BAR	12 mm	160 kg	**22 800 SEK**	2-DM164024.X7	•
1200 x 800 mm	16 X8.7 N BAR	12 mm	158 kg	**22 525 SEK**	2-DM164004.X7	•
1200 x 1200 mm	16 X8.7 N BAR	12 mm	201 kg	**26 850 SEK**	2-DM164034.X7	•
Ø 1000 mm	16 X8.7 N BAR	12 mm	142 kg	**23 350 SEK**	2-DM164210.X7	•

Magnetisk jordanslutning

Magnetisk jordanslutning med roterande koppling för hög hållkraft på rena och släta ytor. Inga fler vridkablar tack vare snabb och enkel jordning. Anslutningen kan vara fastspänd eller trådbunden. I kombination med en adapterplatta och en försänkt skruv är den perfekt som en eftermonteringssats för det roterande bordet.

Magnetisk jordanslutning för roterande bord
snabb och enkel jordning, ingen vridning av kabeln, hög hållkraft på rena och släta ytor, Belastning upp till 500 ampere vid 35 % driftsgrad, leveransomfång: Adapterplatta och försänkt skruv

16 22 28

	G	
2-00003399	0,92 kg	**450 SEK** •

Mer information och tillbehör för dessa produkter finner Ni online.
www.siegmund.com/F-rotating

Mobilt lyftbord 500 kg

- Mått (L x B): ca 1115x630 mm
- Vikt (utan bänkskiva): ca 65 kg
- Arbetshöjd mellan ca 700 och 1000 mm
- Endast kompatibel med specificerade bänkskivor (speciella fästpunkter i bänkskivan)
- Maximal lastkapacitet: Grundram (utan platta) 500 kg

Storlek Arbetsbänk	Egenskaper Arbetsbänk	MS (d)	G			
1200 x 800 mm	16 750 N BAR	12 mm	177 kg	**31 250 SEK**	2-HT161025.P	•
1500 x 1000 mm	16 750 N BAR	12 mm	231 kg	**37 788 SEK**	2-HT161035.P	•
1200 x 800 mm	16 X8.7 N BAR	12 mm	153 kg	**25 900 SEK**	2-HT164004.X7	•
1500 x 1000 mm	16 X8.7 N BAR	12 mm	200 kg	**31 163 SEK**	2-HT164014.X7	•

Mobilt lyftbord 1000 kg

- Mått (L x B): ca 1490x990 mm
- Vikt (utan bänkskiva): ca 200 kg
- Arbetshöjd mellan ca 700 och 1000 mm
- Fastspänning via systemborrhålen
- Maximal lastkapacitet: Grundram (utan platta) 1000 kg

Storlek Arbetsbänk	Egenskaper Arbetsbänk	MS (d)	G			
1500 x 1000 mm	16 750 N BAR	12 mm	366 kg	**43 025 SEK**	2-HS161035.P	•
1500 x 1000 mm	16 X8.7 N BAR	12 mm	335 kg	**36 400 SEK**	2-HS164014.X7	•
2000 x 1000 mm	16 X8.7 N BAR	12 mm	379 kg	**41 000 SEK**	2-HS164044.X7	•
1500 x 1000 mm	16 750 N BAR 100	12 mm	405 kg	**46 800 SEK**	2-HS160035.P	•

Mobilt lyftbord 1200 kg

- Mått (L x B): ca 1490x990 mm
- Vikt (utan bänkskiva): ca 210 kg
- Arbetshöjd mellan ca 700 och 1000 mm
- Maximal lastkapacitet: Grundram (utan platta) 1200 kg

Storlek Arbetsbänk	Egenskaper Arbetsbänk	MS (d)	G			
1500 x 1000 mm	16 X8.7 N BAR 100	12 mm	413 kg	**60 388 SEK**	2-HS160035.X7D	•

Produktrekommendation

Tilläggssats, bärkapacitet 1700 kg
Andra lyftcylindern för nyttolast 1700 kg (minus platta), Endast kompatibel med mobilt lyftbord 1200 kg, Leveransinnehåll: 1x lyftcylinder, 1x fotpedal, fästmaterial

16 22 28

	G	
2-HS009921	4 kg	**5 388 SEK** •

Mer information och tillbehör för dessa produkter finner Ni online.
www.siegmund.com/F-lifting

MS: Materialtjocklek, G: Vikt, Ø: Diameter

Siegmund Workstation 0806

- 600 mm utrymme för lådor
- inkl. Perforerad platta 800x600 mm
- Härdat verktygstål X8.7, Plasmanitrering, BAR-beläggning
- Materialtjocklek ca. 12 mm
- Hål Ø 16 mm
- Borrhålen på ytan är 50x50 mm rutmönster
- Maximal lastkapacitet: fotplatta 400 kg (utan platta)

Siegmund Workstation 0806

Som en liten arbetsstation för arbetsförberedelser eller som ett förlängningsbord för Workstation 1208, leveransomfång: 1x 004902 Siegmund Workstation 0806 Grundram, 1x 164009.X7 Perforerad platta

BAR N X8.7 16

	L (a)	B (b)	H (c)	G	Specialpris
2-164900	800 mm	600 mm	850 mm	61,02 kg	**10 200 SEK** •
					Istället för 10 438 SEK

Siegmund Workstation 0806 inklusive Låda

Som en liten arbetsstation för arbetsförberedelser eller som ett förlängningsbord för Workstation 1208, leveransomfång: 1x 004902 Siegmund Workstation 0806 Grundram, 1x 164009.X7 Perforerad platta, 1x 004225.WS Låda 120 mm

BAR N X8.7 16

	L (a)	B (b)	H (c)	G	Specialpris
2-164903	800 mm	600 mm	850 mm	70,02 kg	**11 513 SEK** •
					Istället för 11 550 SEK

Siegmund Workstation 0806 stängd inklusive 3 lådor

Som en liten arbetsstation för arbetsförberedelser eller som ett förlängningsbord för Workstation 1208, leveransomfång: 1x 004902 Siegmund Workstation 0806 Grundram, 1x 164009.X7 Perforerad platta, 2x 004230 Låda 180 mm, 1x 004235 Låda 240 mm, 1x 004920 Set väggar

BAR N X8.7 16

	L (a)	B (b)	H (c)	G	Specialpris
2-164907	800 mm	600 mm	850 mm	95,52 kg	**15 088 SEK** •
					Istället för 15 388 SEK

plus emballage / Transport

Siegmund Workstation 0806 – Konfiguration

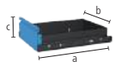

Låda med klämskenor och fäste för Workstation 0806 / 1208

Pulverlackerad, möjligt att uppgradera när som helst, För arbetsstation 0806 / 1208 utan väggar, Fäste behövs om det inte finns några väggar

16 22 28

	L (a)	B (b)	H (c)	TF	G	
2-004220.WS	590 mm	400 mm	60 mm	50 kg	7,50 kg	**988 SEK** •
2-004225.WS	590 mm	400 mm	120 mm	50 kg	9 kg	**1 113 SEK** •
2-004230.WS	590 mm	400 mm	180 mm	50 kg	9,50 kg	**1 238 SEK** •
2-004235.WS	590 mm	400 mm	240 mm	50 kg	10 kg	**1 363 SEK** •

Mer information och tillbehör för dessa produkter finner Ni online.

www.siegmund.com/
F-workstation

Siegmund Workstation 1208

- vänster och höger 600 mm utrymme för lådor
- inkl. Perforerad platta 1200x800 mm
- Härdat verktygstål X8.7, Plasmanitrering, BAR-beläggning
- Materialtjocklek ca. 12 mm
- Hål Ø 16 mm
- Borrhålen på ytan är 50x50 mm rutmönster
- Maximal lastkapacitet: fotplatta 1000 kg (utan platta) / Hjul 400 kg (utan bordsskiva)

Siegmund Workstation 1208

leveransomfång: 1x 004002.1 Siegmund Workstation 1208 Grundram, 1x 164004.X7 Perforerad platta

BAR N X8.7 16

	L (a)	B (b)	H (c)	G	Specialpris
2-164400	1200 mm	800 mm	850 mm	120,16 kg	**14 688 SEK** •
					Istället för 14 963 SEK

Siegmund Workstation 1208 inklusive Hyllor

leveransomfång: 1x 004002.1 Siegmund Workstation 1208 Grundram, 1x 164004.X7 Perforerad platta, 1x 164030 Tvinghållare, 1x 004620 Hylla, 1x 164635 Bult och prismhållare, 1x 004025.1 Verktygsvägg inkl. hylla

BAR N X8.7 16

	L (a)	B (b)	H (c)	G	Specialpris
2-164401	1200 mm	800 mm	850 mm	129,94 kg	**16 225 SEK** •
					Istället för 16 600 SEK

Siegmund Workstation 1208 halvstängd inklusive 3 lådor

leveransomfång: 1x 004002.1 Siegmund Workstation 1208 Grundram, 1x 164004.X7 Perforerad platta, 2x 004230 Låda 180 mm, 1x 004235 Låda 240 mm, 1x 004120 Set väggar

BAR N X8.7 16

	L (a)	B (b)	H (c)	G	Specialpris
2-164407	1200 mm	800 mm	850 mm	152,66 kg	**19 588 SEK** •
					Istället för 19 913 SEK

Siegmund Workstation 1208 stängd inklusive 6 lådor

leveransomfång: 1x 004002.1 Siegmund Workstation 1208 Grundram, 1x 164004.X7 Perforerad platta, 4x 004230 Låda 180 mm, 2x 004235 Låda 240 mm, 2x 004120 Set väggar

BAR N X8.7 16

	L (a)	B (b)	H (c)	G	Specialpris
2-164409	1200 mm	800 mm	850 mm	185,16 kg	**24 475 SEK** •
					Istället för 24 863 SEK

plus emballage / Transport

Siegmund Workstation 1208 – Konfiguration

Utrustning med 4 hjul för Workstation 1208

Stativ och rulle kan användas växelvis

16 22 28

	TF	G	
2-004100.1	400 kg	5,30 kg	**888 SEK** •

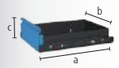

Låda med klämskenor och fäste för Workstation 0806 / 1208

Pulverlackerad, möjligt att uppgradera när som helst, För arbetsstation 0806 / 1208 utan väggar, Fäste behövs om det inte finns några väggar

16 22 28

	L (a)	B (b)	H (c)	TF	G	
2-004220.WS	590 mm	400 mm	60 mm	50 kg	7,50 kg	**988 SEK** •
2-004225.WS	590 mm	400 mm	120 mm	50 kg	9 kg	**1 113 SEK** •
2-004230.WS	590 mm	400 mm	180 mm	50 kg	9,50 kg	**1 238 SEK** •
2-004235.WS	590 mm	400 mm	240 mm	50 kg	10 kg	**1 363 SEK** •

L: Längd, B: Bredd, H: Höjd, G: Vikt, TF: Lastkapacitet

Siegmund Workstation 1212

- vänster och höger 600 mm utrymme för lådor
- inkl. Perforerad platta 1200x1200 mm
- Härdat verktygstål X8.7, Plasmanitrering, BAR-beläggning
- Materialtjocklek ca. 12 mm
- Hål Ø 16 mm
- Borrhålen på ytan är 50x50 mm rutmönster
- Maximal lastkapacitet: fotplatta 1000 kg (utan platta) / Hjul 400 kg (utan bordsskiva)

Siegmund Workstation 1212

leveransomfång: 1x 004602 Siegmund Workstation 1212 Grundram, 1x 164034.1.X7 Perforerad platta

BAR N X8.7 16

	L (a)	B (b)	H (c)	G	Specialpris
2-164600	1200 mm	1200 mm	850 mm	175 kg	**19 250 SEK** •
					Istället för 19 488 SEK

Siegmund Workstation 1212 inklusive Hyllor

leveransomfång: 1x 004602 Siegmund Workstation 1212 Grundram, 1x 164034.1.X7 Perforerad platta, 1x 164630 Tvinghållare, 1x 004620 Hylla, 1x 164635 Bult och prismhållare, 1x 004625 Verktygsvägg inkl. hylla

BAR N X8.7 16

	L (a)	B (b)	H (c)	G	Specialpris
2-164601	1200 mm	1200 mm	850 mm	187,75 kg	**20 888 SEK** •
					Istället för 21 250 SEK

Siegmund Workstation 1212 halvstängd inklusive 3 lådor

leveransomfång: 1x 004602 Siegmund Workstation 1212 Grundram, 1x 164034.1.X7 Perforerad platta, 2x 004230 Låda 180 mm, 1x 004235 Låda 240 mm, 1x 004720 Set väggar

BAR N X8.7 16

	L (a)	B (b)	H (c)	G	Specialpris
2-164607	1200 mm	1200 mm	850 mm	209 kg	**24 225 SEK** •
					Istället för 24 525 SEK

Siegmund Workstation 1212 stängd inklusive 6 lådor

leveransomfång: 1x 004602 Siegmund Workstation 1212 Grundram, 1x 164034.1.X7 Perforerad platta, 4x 004230 Låda 180 mm, 2x 004235 Låda 240 mm, 2x 004720 Set väggar

BAR N X8.7 16

	L (a)	B (b)	H (c)	G	Specialpris
2-164609	1200 mm	1200 mm	850 mm	243 kg	**29 200 SEK** •
					Istället för 29 563 SEK

plus emballage / Transport

Siegmund Workstation 1212 – Konfiguration

Utrustning med 4 hjul för Workstation 1212

Stativ och rulle kan användas växelvis

16 22 28

	TF	G	
2-004700	400 kg	4,30 kg	**975 SEK** •

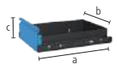

Låda med klämskenor och fäste för Workstation 1212

Pulverlackerad, möjligt att uppgradera när som helst, för arbetsstation 1212 utan väggar, Fäste behövs om det inte finns några väggar

16 22 28

	L (a)	B (b)	H (c)	TF	G	
2-004820.WS	590 mm	400 mm	60 mm	50 kg	8 kg	**1 050 SEK** •
2-004825.WS	590 mm	400 mm	120 mm	50 kg	9,50 kg	**1 175 SEK** •
2-004830.WS	590 mm	400 mm	180 mm	50 kg	10 kg	**1 300 SEK** •
2-004835.WS	590 mm	400 mm	240 mm	50 kg	10,50 kg	**1 425 SEK** •

Produktrekommendation

Verktygsset A

2x 160620 Skruvtving, 6x 160511 Bult, 4x 160412 Stopp, 1x 160852 Insexnyckel

16

	G	Specialpris
2-167320	2,64 kg	**3 525 SEK** •
		Istället för 4 550 SEK

Verktygsset B

4x 160620 Skruvtving, 8x 160511 Bult, 6x 160412 Stopp, 2x 160108.N Vinkel, 1x 160852 Insexnyckel, 1x 164310 Skruvstycke inklusive Spännback set

16

	G	Specialpris
2-167340.1	15,54 kg	**7 450 SEK** •
		Istället för 11 475 SEK

Verktygsset C

6x 160620 Skruvtving, 10x 160511 Bult, 8x 160412 Stopp, 2x 160108.N Vinkel, 2x 164050 Förlängning för perforerade plattor, 2x 160528 Försänkta bultar, 1x 160852 Insexnyckel, 1x 164310 Skruvstycke inklusive Spännback set

16

	G	Specialpris
2-167360	21,78 kg	**10 900 SEK** •
		Istället för 15 575 SEK

Set Yttre stoppvinkel för perforerad platta

Bestående av: 1x 164051 Yttre stoppvinkel för perforerad platta inkl. 2 skruvar, 1x 160528 Försänkta bultar dubbelt

16

	L (a)	L (a1)	B (b)	H (c)	G	Specialpris
2-164051.Set	282 mm	250 mm	49 mm	112 mm	2,04 kg	**738 SEK** •
						Istället för 963 SEK

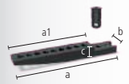

Set Förlängning för perforerade plattor 1 rad med hål

Bestående av: 1x 164050 Förlängning för perforerade plattor 1 rad med hål inkl. 2 skruvar, 1x 160528 Försänkta bultar dubbelt

BAR N 16

	L (a)	L (a1)	B (b)	H (c)	G	Specialpris
2-164050.Set	331 mm	250 mm	49 mm	32,50 mm	2,04 kg	**738 SEK** •
						Istället för 963 SEK

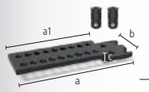

Set Förlängning för perforerade plattor 2 rader med hål

Bestående av: 1x 164055 Förlängning för perforerade plattor 2 rader med hål inkl 4 set skruvar, 2x 160528 Försänkta bultar dubbelt

BAR N 16

	L (a)	L (a1)	B (b)	H (c)	G	Specialpris
2-164055.Set	331 mm	250 mm	99 mm	32,50 mm	3,28 kg	**1 113 SEK** •
						Istället för 1 638 SEK

L: Längd, B: Bredd, H: Höjd, G: Vikt, TF: Lastkapacitet

Åttkantigt bord 100

fixering via adapterplatta (ingår inte i leveransen), Adapterplatta tillgänglig på begäran mot en extra kostnad, Rabatt: början från 2 st: 5%, början från 5 st: 10%

	L (a)	B (b)	H (c)	MS (d)	Ø	G	
2-920616.P	249 mm	600 mm	100 mm	12 mm	650 mm	98 kg	**34 038 SEK** ○
2-920816.P	331 mm	800 mm	100 mm	12 mm	866 mm	131 kg	**50 188 SEK** ○
2-921016.P	414 mm	1000 mm	100 mm	12 mm	1082 mm	171 kg	**60 050 SEK** ○
2-921216.P	497 mm	1200 mm	100 mm	12 mm	1299 mm	229 kg	**75 575 SEK** ○

Åttkantigt bord 50

fixering via adapterplatta (ingår inte i leveransen), Adapterplatta tillgänglig på begäran mot en extra kostnad, Rabatt: början från 2 st: 5%, början från 5 st: 10%

	L (a)	B (b)	H (c)	MS (d)	Ø	G	
2-920616.1.P	249 mm	600 mm	50 mm	12 mm	650 mm	80 kg	**30 638 SEK** ○
2-920816.1.P	331 mm	800 mm	50 mm	12 mm	866 mm	104 kg	**45 175 SEK** ○
2-921016.1.P	414 mm	1000 mm	50 mm	12 mm	1082 mm	139 kg	**54 038 SEK** ○
2-921216.1.P	497 mm	1200 mm	50 mm	12 mm	1299 mm	188 kg	**68 013 SEK** ○

Octagonal platta

Fixering genom borrning med hjälp av stödhylsor (160500), M8-gänga på sidan, Rabatt: början från 2 st: 5%, början från 5 st: 10%

	L (a)	B (b)	H (c)	MS (d)	Ø	G	
2-950500.P	207 mm	500 mm	12 mm	12 mm	542 mm	54 kg	**19 950 SEK** ○
2-950600.P	249 mm	600 mm	12 mm	12 mm	650 mm	63 kg	**22 163 SEK** ○
2-950800.P	331 mm	800 mm	12 mm	12 mm	866 mm	84 kg	**32 675 SEK** ○
2-951000.P	414 mm	1000 mm	12 mm	12 mm	1083 mm	111 kg	**39 075 SEK** ○
2-951200.P	497 mm	1200 mm	12 mm	12 mm	1299 mm	157 kg	**49 188 SEK** ○

Vikt = Octagonal platta + Pall
Vikten kan variera på grund av viss kundanpassning.
Ytterligare bordsstorlekar finns tillgängliga vid förfrågan.
Fotplattor eller adapterplattor ingår inte som standard i de åttkantiga borden.

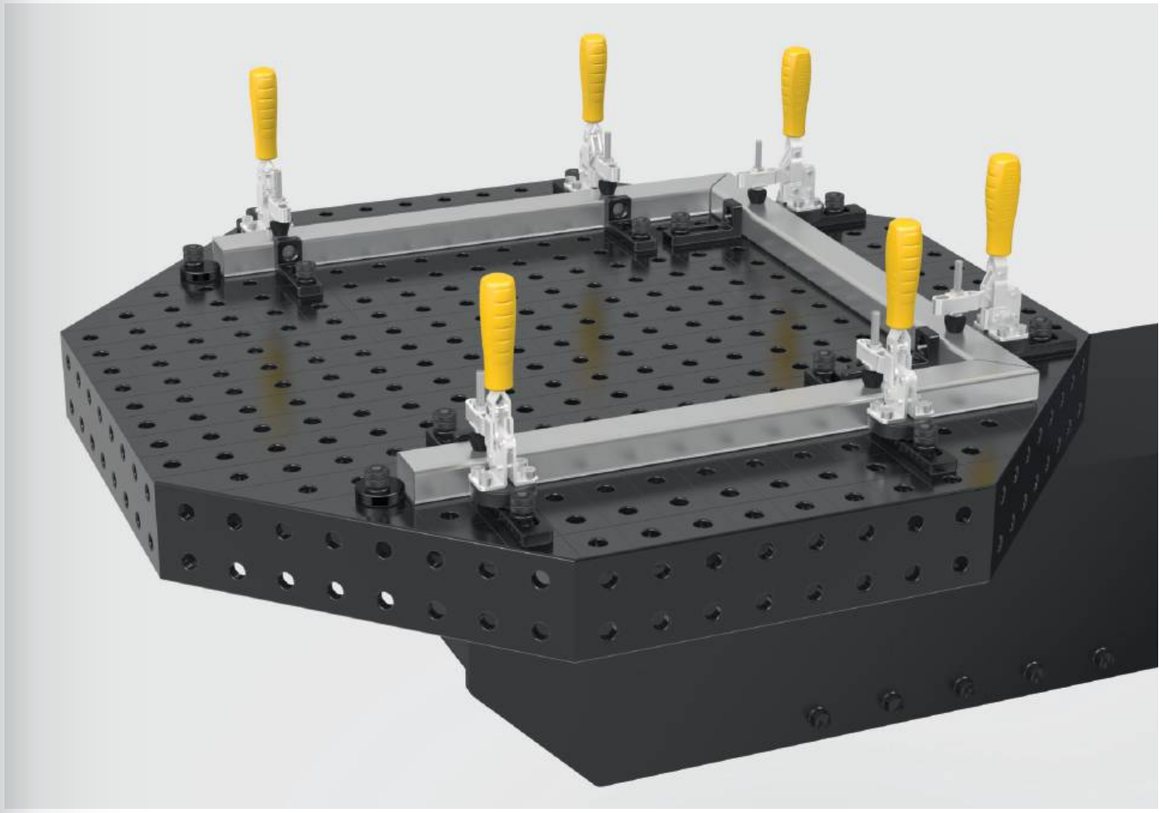

Adapterplatta tillgänglig på begäran mot en extra kostnad

För att ansluta octogonal plattan med sidan ytan med en lägesställare en adapterplatta som används som en anslutningsdelen behövs. För extra kostnad tillverkar vi adapterplattan med en speciell anslutning hålbild enligt din begäran.

Avgift för anpassning av adapterplattan
för åttkantiga bord med sidopaneler

0-940000	**8 175 SEK** ○

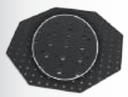

Pristillägg för kundspecifik anpassning av borrcirkeln
för åttkantiga plattor

0-940000.1	**6 075 SEK** ○

Mer information och tillbehör för dessa produkter finner Ni online.

www.siegmund.com/
F-octagonal16

L: Längd, B: Bredd, H: Höjd, MS: Materialtjocklek, G: Vikt, Ø: Diameter

Excenterstopp Ø 45 / Ø 75 nitrerad
steglös rotation

	MS (d)	Ø	G	
2-160401.N	12 mm	45 mm	0,13 kg	**200 SEK** •
2-160403.N	12 mm	75 mm	0,39 kg	**250 SEK** •

Excenterstopp Ø 75 med M10-gängning nitrerad
för massa anslutningar, steglös rotation

	MS (d)	Ø	G	
2-160402.N	12 mm	75 mm	0,38 kg	**263 SEK** •

Universal stopp 50 L / 80 L nitrerad
med systemhål, inget slitsat hål, Borravstånd 25 mm

	L (a)	B (b)	MS (d)	G	
2-160407.N	50 mm	30 mm	12 mm	0,08 kg	**263 SEK** •
2-160408.N	80 mm	30 mm	12 mm	0,16 kg	**288 SEK** •

Universal stopp 80 L nitrerad
avlång slot

	L (a)	B (b)	VB (f)	MS (d)	G	
2-160410.N	80 mm	30 mm	50 mm	12 mm	0,07 kg	**400 SEK** •

Flex Stopp 12x83 Aluminium
avlång slot, Särskilt lämplig för komponenter av rostfritt stål

	L (a)	B (b)	VB (f)	MS (d)	WS (d1)	G	
2-160412	83 mm	31 mm	50 mm	12 mm	8 mm	0,05 kg	**213 SEK** •

Flex Stopp 12x78 / 12x97 Stål galvaniserat
avlång slot

	L (a)	B (b)	VB (f)	MS (d)	WS (d1)	G	
2-160415	78 mm	28 mm	50 mm	12 mm	6 mm	0,07 kg	**200 SEK** •
2-160417	97 mm	24 mm	71 mm	12 mm	4 mm	0,08 kg	**363 SEK** •

Flex Stopp 24x78 Stål galvaniserat
en lång fastspänning bult behövs, avlång slot

	L (a)	B (b)	VB (f)	MS (d)	WS (d1)	G	
2-160416	78 mm	28 mm	50 mm	24 mm	6 mm	0,13 kg	**275 SEK** •

Universal stopp 115 L / 150 L nitrerad
Kombination av hål och slitshål, kan kombineras med prismer och adaptrar

	L (a)	B (b)	VB (f)	MS (d)	G	
2-160420.N	115 mm	30 mm	50 mm	12 mm	0,20 kg	**475 SEK** •
2-160422.N	150 mm	35 mm	50 mm	12 mm	0,33 kg	**538 SEK** •

Mer information och tillbehör för dessa produkter finner Ni online.

www.siegmund.com/
F-stop16

Spännstopp 2–8 mm nitrerad
NEW

för fixering av plåtar eller som underlägg för arbetsstycken, Minimal störningskontur, Graderingar: 2 mm, 4 mm, 6 mm, 8 mm

	L (a)	B (b)	VB (f)	MS (d)	G	
2-160460.N	115 mm	25 mm	50 mm	12 mm	0,15 kg	**675 SEK** •

Universal stopp 115 L Aluminium
Kombination av hål och slitshål, kan kombineras med prismer och adaptrar

	L (a)	B (b)	VB (f)	MS (d)	G	
2-160420.A	115 mm	30 mm	50 mm	12 mm	0,05 kg	**413 SEK** •

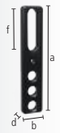

Universal-stopp / Spännbro för tving nitrerad
Kombination av hål och slitshål, kan användas som spännbro, kan fixeras med skruvklämma

	L (a)	B (b)	VB (f)	MS (d)	G	
2-160450.N	175 mm	35 mm	50 mm	12 mm	0,40 kg	**575 SEK** •

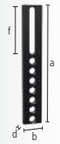

Universal stopp 300 M / 500 M nitrerad
Kombination av hål och slitshål

	L (a)	B (b)	VB (f)	MS (d)	G	
2-160425.N	300 mm	50 mm	100 mm	12 mm	1,08 kg	**600 SEK** •
2-160432.N	500 mm	50 mm	150 mm	12 mm	1,85 kg	**925 SEK** •

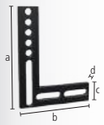

Rät vinkel 250 nitrerad
Kombination av hål och slitshål

	L (a)	B (b)	H (c)	MS (d)	G	
2-160444.N	250 mm	188 mm	50 mm	12 mm	1,35 kg	**1 188 SEK** •

Montering o justeringplåt nitrerad
inkl. 2x Distanse bussning, steglös justering från 0-90°

	L (a)	B (b)	MS (d)	G	
2-160455.N	130 mm	130 mm	5 mm	0,40 kg	**513 SEK** •

MS: Materialtjocklek, G: Vikt, Ø: Diameter, L: Längd, B: Bredd, VB: Justering möjlighet, WS: Godstjocklek, H: Höjd

Stopp- och spännvinkel 50 L / 90 VL nitrerad
med systemhål, inget slitsat hål

	L (a)	B (b)	H (c)	MS (d)	G	
2-160105.N	50 mm	30 mm	50 mm	12 mm	0,20 kg	**413 SEK** •
2-160113.N	90 mm	30 mm	90 mm	12 mm	0,34 kg	**663 SEK** •

Stopp- och spännvinkel 90 X nitrerad
avlång slot

	L (a)	B (b)	H (c)	MS (d)	G	
2-160108.N	90 mm	30 mm	25 mm	12 mm	0,19 kg	**475 SEK** •

Stopp- och spännvinkel 90 WL nitrerad
avlång slot, flexibel i varje riktning

	L (a)	B (b)	H (c)	MS (d)	G	
2-160111.N	90 mm	30 mm	90 mm	12 mm	0,27 kg	**688 SEK** •

Stopp- och spännvinkel 90 SL / 90 L / 140 L nitrerad
Kombination av hål och slitshål

	L (a)	B (b)	H (c)	MS (d)	G	
2-160109.N	90 mm	30 mm	40 mm	12 mm	0,21 kg	**500 SEK** •
2-160110.N	90 mm	30 mm	90 mm	12 mm	0,31 kg	**663 SEK** •
2-160112.N	90 mm	35 mm	140 mm	12 mm	0,51 kg	**788 SEK** •

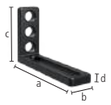

Stopp- och spännvinkel 140 WL nitrerad
Kombination av hål och slitshål, avlång slot 100 mm

	L (a)	B (b)	H (c)	MS (d)	G	
2-160115.N	140 mm	35 mm	90 mm	12 mm	0,44 kg	**763 SEK** •

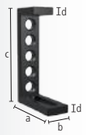

Stopp- och spännvinkel 150 L nitrerad
Kombination av hål och slitshål

	L (a)	B (b)	H (c)	MS (d)	G	
2-160114.N	90 mm	35 mm	150 mm	12 mm	0,65 kg	**825 SEK** •

Stopp- och spännvinkel 300 G / 500 G nitrerad
användbar som bordsförlängning, Material: GGG40

		L (a)	B (b)	H (c)	MS (d)	G	
2-160162.N	vänster	150 mm	49 mm	300 mm	12 mm	2,51 kg	**1 075 SEK** •
2-160164.N	vänster	195 mm	49 mm	500 mm	12 mm	4,56 kg	**1 513 SEK** •

Vinkel för rotation 150 nitrerad
steglös justering från 0-180°

	H (c)	MS (d)	Ø	G	
2-160101.N	150 mm	12 mm	150 mm	1,80 kg	**1 113 SEK** •

Stopp- och spännvinkel 250 G med Vridvinkel nitrerad
användbar som bordsförlängning, Material: GGG40, rekommenderas att beställas parvis

		L (a)	B (b)	H (c)	MS (d)	G	
2-160161.N	vänster	145 mm	49 mm	250 mm	14 mm	2,16 kg	**1 500 SEK** •
2-160163.N	höger	145 mm	49 mm	250 mm	14 mm	2,16 kg	**1 500 SEK** •

L: Längd, B: Bredd, H: Höjd, MS: Materialtjocklek, G: Vikt, Ø: Diameter

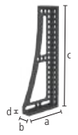

Stopp- och spännvinkel 250 GK / 500 GK / 750 GK nitrerad

användbar som bordsförlängning, för tunga komponenter, Material: GGG40, rekommenderas att beställas parvis

		L (a)	B (b)	H (c)	MS (d)	G	
2-160124.N	vänster	145 mm	49 mm	250 mm	14 mm	2,10 kg	**1 463 SEK** •
2-160126.N	höger	145 mm	49 mm	250 mm	14 mm	2,10 kg	**1 463 SEK** •
2-160134.N	vänster	195 mm	49 mm	500 mm	14 mm	5,30 kg	**2 238 SEK** •
2-160136.N	höger	195 mm	49 mm	500 mm	14 mm	5,30 kg	**2 238 SEK** •
2-160146.N	vänster	200 mm	100 mm	750 mm	14 mm	8,30 kg	**3 850 SEK** •
2-160148.N	höger	200 mm	100 mm	750 mm	14 mm	8,30 kg	**3 850 SEK** •

Hörn anslutning i gjutjärn nitrerad

diagonal bordsförlängning i 45° vinkel, Material: GGG40

	L (a)	B (b)	H (c)	G	
2-160190.N	100 mm	65 mm	100 mm	1,70 kg	**1 988 SEK** •

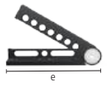

Universal gradvinkel hydromekanisk fastspänning nitrerad

steglös justering från 0-225°, Matchande insexnyckel (280852.1) ingår ej

	SL (e)	G	
2-160171.N	250 mm	2,80 kg	**5 850 SEK** •

Universalvinkel med mekanisk fastspänning nitrerad

inkl hål mall, Vinkelgrad justerbar mellan 10° och 150°

	SL (e)	G	
2-160170.N	260 mm	3,40 kg	**3 863 SEK** •

Stöd och monteringsram små / stor nitrerad

användbar som bordsförlängning

		L (a)	B (b)	H (c)	G	
2-160300.N	höger	150 mm	100 mm	50 mm	2,10 kg	**1 988 SEK** •
2-160301.N	vänster	150 mm	100 mm	50 mm	2,10 kg	**1 988 SEK** •
2-160302.N		300 mm	200 mm	50 mm	7,40 kg	**3 088 SEK** •

Spännplåt plasmanitrerad yta

fem-sidig, för att sammankoppla bord (med anslutningsbult 160563), som bordsförlängning och vertikal installation

	L (a)	B (b)	H (c)	MS (d)	G	
2-160280.P	300 mm	300 mm	100 mm	12 mm	16 kg	**5 038 SEK** •
2-160272.P	400 mm	200 mm	200 mm	12 mm	25 kg	**7 663 SEK** •
2-160290.P	500 mm	500 mm	100 mm	12 mm	40 kg	**10 713 SEK** •

Mer information och tillbehör för dessa produkter finner Ni online.

www.siegmund.com/
F-square16

Kantig U-profil 100x100 plasmanitrerad yta

för att sammankoppla bord (med anslutningsbult 160563), som bordsförlängning och vertikal installation, från 500 mm med monteringshål för bordsben, från 1 000 mm stöd krävs för bordsben

	L (a)	B (b)	H (c)	MS (d)	G	
2-160396.P	100 mm	100 mm	100 mm	12 mm	4 kg	**3 650 SEK** •
2-160360.P	500 mm	100 mm	100 mm	12 mm	15 kg	**5 213 SEK** •
2-160370.P	1000 mm	100 mm	100 mm	12 mm	27 kg	**8 375 SEK** •
2-160380.P	1500 mm	100 mm	100 mm	12 mm	39 kg	**10 238 SEK** •
2-160390.P	2000 mm	100 mm	100 mm	12 mm	51 kg	**15 113 SEK** •

Kantig U-profil 200x100 plasmanitrerad yta

för att sammankoppla bord (med anslutningsbult 160563), som bordsförlängning och vertikal installation, från 500 mm med monteringshål för bordsben, från 1 000 mm stöd krävs för bordsben

	L (a)	B (b)	H (c)	MS (d)	G	
2-160396.1.P	200 mm	100 mm	100 mm	12 mm	6 kg	**3 938 SEK** •
2-160360.1.P	500 mm	200 mm	100 mm	12 mm	22 kg	**6 638 SEK** •
2-160370.1.P	1000 mm	200 mm	100 mm	12 mm	38 kg	**11 438 SEK** •
2-160380.1.P	1500 mm	200 mm	100 mm	12 mm	55 kg	**15 150 SEK** •
2-160390.1.P	2000 mm	200 mm	100 mm	12 mm	72 kg	**20 300 SEK** •

L: Längd, B: Bredd, H: Höjd, MS: Materialtjocklek, G: Vikt, SL: sidlängd

Fyrkantig aluminiumprofil

- Snabbt klar för användning tack vare spännplattor på framsidorna
- Flexibla fästmöjligheter tack vare integrerad sexkantsfåra
- Lätt konstruktion för bekväm hantering
- Idealisk som bordförlängning eller extra vertikal spännyta
- Kostnadsoptimerad genom integrerade komponenter

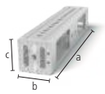

Fyrkantig aluminiumprofil 500x100x100 med sexkantsspår
Spännplatta i båda ändar, med sexkantsspår HX8, som bordsförlängning eller vertikal spännyta, från 1 000 mm stöd krävs för bordsben, Planhetstolerans < 0,9 mm / 1000 mm

	L (a)	B (b)	H (c)	G	
4-AQ16HX300	300 mm	100 mm	100 mm	1,90 kg	**825 SEK** •
4-AQ16HX500	500 mm	100 mm	100 mm	3 kg	**1 063 SEK** •
4-AQ16HX800	800 mm	100 mm	100 mm	4,50 kg	**1 425 SEK** •
4-AQ16HX1000	1000 mm	100 mm	100 mm	5,50 kg	**1 663 SEK** •
4-AQ16HX1200	1200 mm	100 mm	100 mm	6,70 kg	**1 900 SEK** •
4-AQ16HX1500	1500 mm	100 mm	100 mm	8,20 kg	**2 250 SEK** •
4-AQ16HX2000	2000 mm	100 mm	100 mm	10,80 kg	**2 850 SEK** •

Spårmuttrar

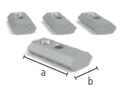

Set Glidblock HX8
4 pack, Gängade, Fastsättning av tillbehör med skruv, galvaniserat, sidleds införing i spåret, halkfri passform i spåret på grund av fjäderkula

	L (a)	B (b)	H (c)	G	
2-000551	30 mm	15 mm	7 mm	0,08 kg	**113 SEK** •

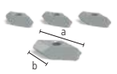

Set Glidblock HX8 vridbar
4 pack, Gängade, Fastsättning av tillbehör med skruv, galvaniserat, möjliggör placering i spåret ovanifrån, spänner fast i spåret när du vrider i skruvens fästriktning, Ytterligare versioner tillgängliga online: med M5-gängning

	L (a)	B (b)	H (c)	G	
2-000552.2	20 mm	15 mm	7 mm	0,04 kg	**113 SEK** •

Set Glidblock HX8 vridbar
4 pack, Gängade, Fastsättning av tillbehör med skruv, galvaniserat, Sväng in i spåret uppifrån, halkfri passform i spåret på grund av fjäderkula, Ytterligare versioner tillgängliga online: med M5-gängning

	L (a)	B (b)	H (c)	G	
2-000553.2	30 mm	12 mm	7 mm	0,08 kg	**113 SEK** •

Aluminiumprofilfäste

Aluminiumprofilfäste 100x24 mm (25 mm rutnät)
Version med fullt rutnät med många klämalternativ, Spännbultar utan spår krävs tre gånger, som bordsförlängning eller vertikal spännyta, från 1 000 mm stöd krävs för bordsben

	L (a)	B (b)	H (c)	G	
4-AR16014050.V	500 mm	100 mm	24 mm	0,75 kg	**325 SEK** •
4-AR16014080.V	800 mm	100 mm	24 mm	1,20 kg	**488 SEK** •
4-AR16014100.V	1000 mm	100 mm	24 mm	1,50 kg	**575 SEK** •
4-AR16014120.V	1200 mm	100 mm	24 mm	1,80 kg	**700 SEK** •
4-AR16014150.V	1500 mm	100 mm	24 mm	2,24 kg	**888 SEK** •
4-AR16014200.V	2000 mm	100 mm	24 mm	2,93 kg	**1 150 SEK** •

Aluminiumprofilfäste 100x24 mm (25 mm rutnät med avlånga hål)
Variabel klämning också möjlig i vinkel, Spännbultar utan spår krävs tre gånger, som bordsförlängning eller vertikal spännyta, från 1 000 mm stöd krävs för bordsben

	L (a)	B (b)	H (c)	G	
4-AR16014050.VL	500 mm	100 mm	24 mm	0,73 kg	**375 SEK** •
4-AR16014080.VL	800 mm	100 mm	24 mm	1,16 kg	**563 SEK** •
4-AR16014100.VL	1000 mm	100 mm	24 mm	1,45 kg	**663 SEK** •
4-AR16014120.VL	1200 mm	100 mm	24 mm	1,73 kg	**825 SEK** •
4-AR16014150.VL	1500 mm	100 mm	24 mm	2,16 kg	**1 025 SEK** •
4-AR16014200.VL	2000 mm	100 mm	24 mm	2,88 kg	**1 313 SEK** •

Tillbehör

Adapter för skruvklämmor nitrerad
för användning av skruvtvingar i aluminiumprofiler, för skruvtvingar: 160610, 160630, 160601, 160604, 160620

	L (a)	Ø	G	
2-AP160605.N	48 mm	26 mm	0,11 kg	**150 SEK** •
2-AP160602.N	60 mm	26 mm	0,13 kg	**175 SEK** •

Smal adapter för skruvklämmor
för användning av skruvtvingar i aluminiumprofiler, för skruvtvingar: 160610, 160630, 160601, 160604, 160620, För fastsättning: Bultar utan spår

	L (a)	B (b)	H (c)	G	
2-AP160602.X7	123 mm	23 mm	12 mm	0,19 kg	**125 SEK** •

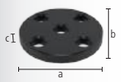

Rund adapter för skruvklämmor
för användning av skruvtvingar i aluminiumprofiler, för skruvtvingar: 160610, 160630, 160601, 160604, 160620, För fastsättning: Bultar utan spår

	L (a)	B (b)	H (c)	G	
2-AP160603.X7	98 mm	98 mm	12 mm	0,60 kg	**163 SEK** •

Mer information och tillbehör för dessa produkter finner Ni online.

www.siegmund.com/
F-profile

L: Längd, B: Bredd, H: Höjd, G: Vikt, Ø: Diameter

Ytspännings bultar behandlat

160590: Spännområde ca 22-26 mm, 160590.3: Spännområde ca 34-38 mm, 160590.4: Spännområde ca 46-50 mm, rekommenderas för fastspänning av aluminiumprofiler, KAN INTE användas för att ansluta bord och U-vinklar

B 16

		L (a)	SK	ZK1	ZK	AM1	AM	G	
2-160590	dubbelt	55 mm	50 kN	2 kN	4 kN	10 Nm	10 Nm	0,11 kg	**550 SEK** •
2-160590.3	trefaldig	67 mm	50 kN	2 kN	4 kN	10 Nm	10 Nm	0,13 kg	**600 SEK** •
2-160590.4	fyrfaldig	79 mm	50 kN	2 kN	4 kN	10 Nm	10 Nm	0,14 kg	**663 SEK** •

Försänkta ytspänningsbultar behandlat

försänkt anslutning av komponenter, 160595: Spännområde ca 22-26 mm, 160595.3: Spännområde ca 34-38 mm, 160595.4: Spännområde ca 46-50 mm, inte lämplig för långsträckta hål, KAN INTE användas för att ansluta bord och U-vinklar

B 16

		L (a)	SK	ZK1	ZK	AM1	AM	G	
2-160595	dubbelt	33 mm	45 kN	2 kN	3 kN	10 Nm	10 Nm	0,05 kg	**475 SEK** •
2-160595.3	trefaldig	45 mm	45 kN	2 kN	3 kN	10 Nm	10 Nm	0,07 kg	**538 SEK** •
2-160595.4	fyrfaldig	57 mm	45 kN	2 kN	3 kN	10 Nm	10 Nm	0,08 kg	**588 SEK** •

Snabbkopplingsbult utan mutter behandlat

utan O-ringspår för slät yta, KAN INTE användas för att ansluta bord och U-vinklar

B 16

		L (a)	SK	ZK	AM1	AM	G	
2-160511	dubbelt	53 mm	55 kN	10 kN	2,50 Nm	10 Nm	0,08 kg	**450 SEK** •
2-160513	trefaldig	65 mm	55 kN	10 kN	2,50 Nm	10 Nm	0,10 kg	**550 SEK** •
2-160515	fyrfaldig	77 mm	55 kN	10 kN	2,50 Nm	10 Nm	0,12 kg	**638 SEK** •

Version: dubbelt / trefaldig / fyrfaldig

Försänkta bultar utan mutter behandlat

försänkt anslutning av komponenter, endast för fastspänning av aluminiumprofiler, dra åt aluminiumdelar endast för hand

B 16

		L (a)	SK	ZK	AM1	AM	G	
2-AP160528	dubbelt	32 mm	55 kN	1 kN	2,50 Nm	10 Nm	0,04 kg	**375 SEK** •
2-AP160529	trefaldig	44 mm	55 kN	1 kN	2,50 Nm	10 Nm	0,06 kg	**450 SEK** •
2-AP160530	fyrfaldig	56 mm	55 kN	1 kN	2,50 Nm	10 Nm	0,08 kg	**513 SEK** •

Försänkta bultar behandlat

försänkt anslutning av komponenter, KAN INTE användas för att ansluta bord och U-vinklar, inte lämplig för aluminiumprofiler, inte lämplig för långsträckta hål

B 16

		L (a)	SK	ZK	AM	G	
2-160528	dubbelt	31 mm	55 kN	3 kN	10 Nm	0,04 kg	**375 SEK** •
2-160529	trefaldig	43 mm	55 kN	3 kN	10 Nm	0,05 kg	**450 SEK** •

Anslutningsbultar med krage behandlat

för anslutning av bord, U-vinklar och aluminiumprofiler, lämplig för avlånga hål, fast långsiktig anslutning

B 16

		L (a)	SK	ZK	AM1	AM	G	
2-160583	dubbelt	39 mm	55 kN	3 kN	12 Nm	14,40 Nm	0,07 kg	**275 SEK** •
2-160584	trefaldig	51 mm	55 kN	3 kN	12 Nm	14,40 Nm	0,09 kg	**325 SEK** •
2-160585	fyrfaldig	63 mm	55 kN	3 kN	12 Nm	14,40 Nm	0,11 kg	**375 SEK** •

Fästbult flat utan mutter behandlat

minimalt utsprång, KAN INTE användas för att ansluta bord och U-vinklar, lämplig för aluminiumprofiler, lämplig för avlånga hål

B 16

		L (a)	SK	ZK	AM1	AM	G	
2-160524	dubbelt	36 mm	55 kN	10 kN	2,50 Nm	10 Nm	0,06 kg	**388 SEK** •
2-160525	trefaldig	48 mm	55 kN	10 kN	2,50 Nm	10 Nm	0,08 kg	**475 SEK** •

L: Längd, G: Vikt, SK: Skruvkraft, AM: Åtdragningsmoment Stål, AM1: Åtdragningsmoment Aluminium, Åtdragningsmoment beror på materialet, ZK: Dragkraft Stål, ZK1: Dragkraft Aluminium

Justerbar snabbkopplingsbult utan mutter behandlat

160571: Spännområde ca 12-24 mm, 160573: Spännområde ca 24-36 mm, Fastspänning av kundanpassade lasermallar, lämplig för aluminiumprofiler, dra åt aluminiumdelar endast för hand, KAN INTE användas för att ansluta bord och U-vinklar

100 B 16

		L (a)	SK	ZK	AM1	AM	G	
2-160571	dubbelt	78 mm	55 kN	10 kN	2,50 Nm	10 Nm	0,13 kg	**500 SEK** •
2-160573	trefaldig	90 mm	55 kN	10 kN	2,50 Nm	10 Nm	0,15 kg	**600 SEK** •

Universalbult behandlat

160532: Spännområde ca 22-28 mm, 160533: Spännområde ca 34-40 mm, KAN INTE användas för att ansluta bord och U-vinklar

B 16

		L (a)	SK	ZK	AM1	AM	G	
2-160532	dubbelt	59 mm	50 kN	10 kN	2,50 Nm	10 Nm	0,11 kg	**463 SEK** •
2-160533	trefaldig	71 mm	50 kN	10 kN	2,50 Nm	10 Nm	0,12 kg	**575 SEK** •

Magnetisk klämbult Aluminium

Fastspänning utan användning av verktyg, lämplig för tryckkänsliga delar eller när mothållning inte är möjligt

AL 16

	HK	L (a)	SF	G	
2-160740	0,10 kN	34 mm	12 mm	0,02 kg	**188 SEK** •
2-160740.1	0,10 kN	46 mm	24 mm	0,03 kg	**213 SEK** •
2-160740.2	0,10 kN	58 mm	36 mm	0,04 kg	**250 SEK** •

Mothållsring Mothålls ring för magnetisk bult behandlat

Avstånd mellan två spännelement

B 16

	L (a)	G	
2-160539	12 mm	0,02 kg	**25 SEK** •

Försänkt anslutningsbult XL behandlat

för anslutning av bord och U-vinklar, inte lämplig för aluminiumprofiler, inte lämplig för långsträckta hål, fast långsiktig anslutning, Härdade

B 16

		L (a)	SK	ZK	AM	G	
2-160563	dubbelt	38 mm	50 kN	10 kN	86 Nm	0,06 kg	**225 SEK** •
2-160564	trefaldig	50 mm	50 kN	10 kN	86 Nm	0,08 kg	**275 SEK** •

Positioneringsbult behandlat

ersätter kostnadseffektivt en andra spännbult, KAN INTE användas för att ansluta bord och U-vinklar

B 16

	L (a)	G	
2-160540	38 mm	0,07 kg	**150 SEK** •

Mer information och tillbehör för dessa produkter finner Ni online.

www.siegmund.com/
F-bolt16

L: Längd, G: Vikt, SK: Skruvkraft, AM: Åtdragningsmoment Stål, AM1: Åtdragningsmoment Aluminium, Åtdragningsmoment beror på materialet, ZK: Dragkraft Stål, SF: Skaft längd, HK: Max hållkraft

Professional Skruvtving behandlat / nitrerad
Utbytbart prisma, 8 mm Spindel kullagerdiameter, Trapetsformad gängad spindel 12x3 mm, Vertikal härdad stång

BAR N B 16

	SP	B (b)	H (c)	G	
2-160610	2,50 kN	163 mm	200 mm	1,19 kg	**763 SEK** •

Professional Skruvtving 45°/90° behandlat
Utbytbart prisma, 8 mm Spindel kullagerdiameter, Trapetsformad gängad spindel 12x3 mm, steglöst vridbart från 0-360°

B 16

	SP	H (c)	G	
2-160630	2,50 kN	200 mm	0,72 kg	**725 SEK** •

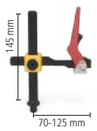

Professional fast spänningen klämman behandlat / nitrerad
rekommenderas endast för plasmanitrerade svetsbord, Vertikal härdad stång

BAR N B 16

	SP	B (b)	H (c)	G	
2-160606	2,50 kN	132 mm	150 mm	1,20 kg	**1 038 SEK** •

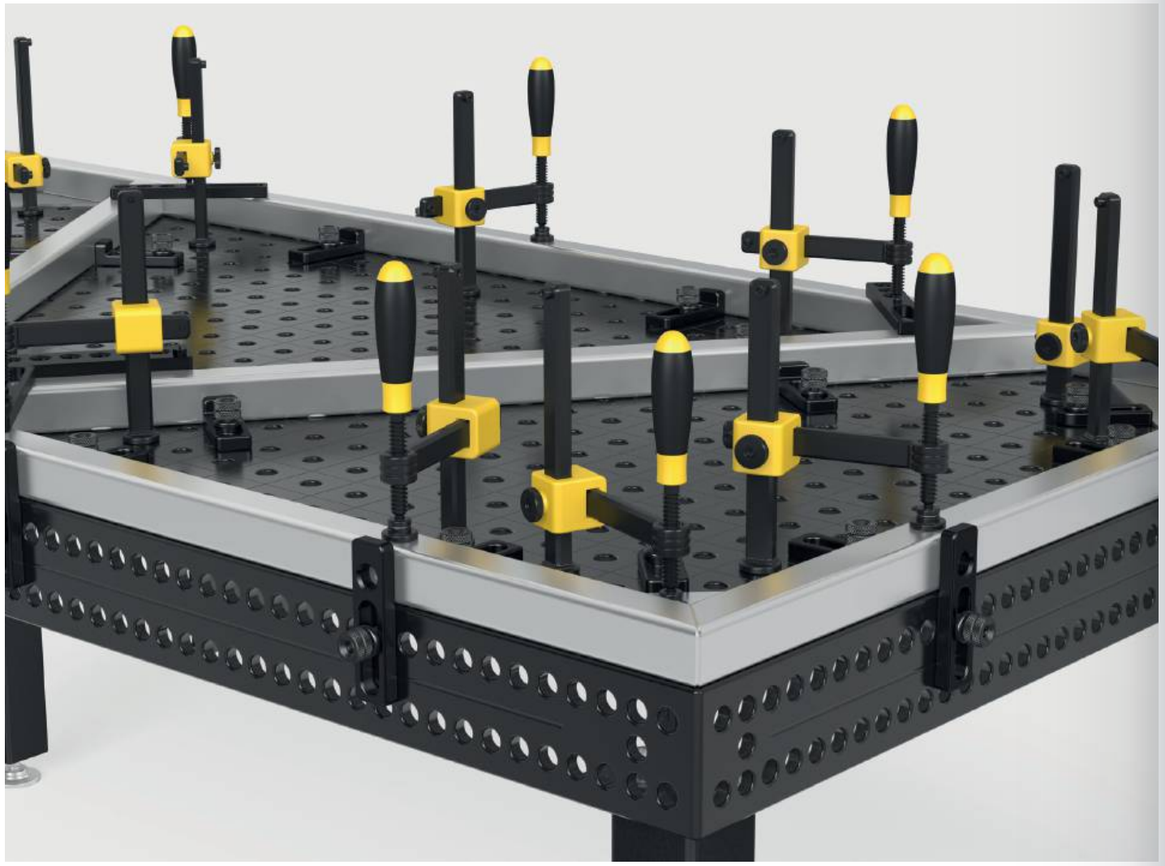

Mer information och tillbehör för dessa produkter finner Ni online.

www.siegmund.com/
F-clamp16

Rörbockningstång nitrerad NEW
Utbytbart prisma, 8 mm Spindel kullagerdiameter, Trapetsformad gängad spindel 12x3 mm, fixering med en justeringsring, Kompakt konstruktion med minimalt utrymmesbehov, Ett prisvärt alternativ till traditionella skruvtvingar

BAR N 16

	SP	B (b)	H (c)	G	
2-160626.N	1,50 kN	100 mm	285 mm	0,50 kg	**363 SEK** •

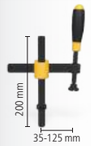

Skruvtving med runda rör behandlat
Utbytbart prisma, 8 mm Spindel kullagerdiameter, Trapetsformad gängad spindel 12x3 mm, lämplig för enkla spänn applikationer, fixering med en justeringsring

B 16

	SP	B (b)	H (c)	G	
2-160601	1,50 kN	163 mm	200 mm	0,95 kg	**763 SEK** •

Rörtving universal behandlat
Utbytbart prisma, 8 mm Spindel kullagerdiameter, Trapetsformad gängad spindel 12x3 mm, fastspänning i en vinkel på +/- 42°, fixering med en justeringsring

B 16

	SP	B (b)	H (c)	G	
2-160604	0,60 kN	165 mm	150 mm	0,70 kg	**775 SEK** •

Basic Skruvtving behandlat / nitrerad
Utbytbart prisma, 8 mm Spindel kullagerdiameter, Trapetsformad gängad spindel 12x3 mm, Vertikal härdad stång

BAR N B 16

	SP	B (b)	H (c)	G	
2-160620	2,50 kN	128 mm	200 mm	0,95 kg	**425 SEK** •

Kort spindel med bussning och prisme med bussning och prisma behandlat
trapets-tråd 12x3 mm, användbar i alla systemborrhål

B 16

	H (c)	G	
2-160666	75 mm	0,08 kg	**300 SEK** •

Gängbussning behandlat
trapets-tråd 12x3 mm, användbar i alla systemborrhål

B 16

	H (c)	Ø	G	
2-160618	10 mm	19 mm	0,01 kg	**163 SEK** •

B: Bredd, H: Höjd, G: Vikt, SP: Max klämkraft, Ø: Diameter

Prisma för skruvtvingar
för spindel med kuldiameter 8 mm, kompatibel med 16 mm borrhål och klämmor

		H (c)	Ø	G	
2-160656	16 B	14 mm	25 mm	0,03 kg	**113 SEK** •
2-160656.E	16 E	14 mm	25 mm	0,03 kg	**163 SEK** •
2-160656.PA	16 PA	14 mm	25 mm	0,01 kg	**113 SEK** •

Tryckkula för skruvtvingar
för spindel med kuldiameter 8 mm, endast lämplig för klämmor, för fastspänning i hörn eller spår

		H (c)	Ø	G	
2-160660	16 B	13 mm	20 mm	0,02 kg	**113 SEK** •
2-160660.E	16 E	13 mm	20 mm	0,02 kg	**163 SEK** •
2-160660.PA	16 PA	13 mm	20 mm	0,01 kg	**125 SEK** •

Tryckkula Blank för skruvtvingar behandlat
kompatibel med 16 mm borrhål och klämmor, för kunden specifik anpassning

B 16

	H (c)	Ø	G	
2-160661	25 mm	25 mm	0,07 kg	**188 SEK** •

Prisma Ø 25
för spindel med kuldiameter 8 mm, endast lämplig för klämmor

		H (c)	Ø	G	
2-160650	16 B	19 mm	25 mm	0,04 kg	**163 SEK** •
2-160650.A	16 AL	19 mm	25 mm	0,02 kg	**188 SEK** •
2-160650.PA	16 PA	19 mm	25 mm	0,01 kg	**163 SEK** •

Quick-Change klämma 100
Längd spännarmen 100 mm, Spännområde 0-100 mm, Fastsättning av systemborrhål

16

	L (a)	B (b)	H (c)	G	
2-160706	340 mm	30 mm	150 mm	0,70 kg	**800 SEK** •

Quick-Change klämma 160
Längd spännarm 160 mm, Spännområde 0-140 mm, Fastsättning av systemborrhål

16

	L (a)	B (b)	H (c)	G	
2-160707	360 mm	30 mm	150 mm	0,90 kg	**800 SEK** •

Vertikalspännare 1800 med adapter
Adapter CS160715.4, för systemborrhål 16 mm

16

	SP	G	Specialpris
4-CS160790	1,80 kN	0,79 kg	**600 SEK** •
			Istället för 650 SEK

Horisontalspännare 1800 med adapter
Adapter CS160715.4, för systemborrhål 16 mm

16

	SP	G	Specialpris
4-CS160794	1,80 kN	0,79 kg	**575 SEK** •
			Istället för 613 SEK

Horisontella växla klämman 2500 med adapter
Adapter CS160715.4, för systemborrhål 16 mm

16

	SP	G	Specialpris
4-CS160792	2,50 kN	0,87 kg	**738 SEK** •
			Istället för 788 SEK

Horisontella växla klämman 4000 med adapter
Adapter CS160715.4, för systemborrhål 16 mm

16

	SP	G	Specialpris
4-CS160793	4 kN	1,36 kg	**925 SEK** •
			Istället för 988 SEK

klämklor

Spännklo 2-12 / 18-32
Aluminium, CS160212: Spännområde 2-12 mm, CS161832: Spännområde 18-32 mm, För fastsättning: Bult 160532
(ingår inte i leveransen)

AL 16

		L (a)	B (b)	H (c)	G	
2-CS160212	2-12	103 mm	30 mm	20 mm	0,06 kg	**150 SEK** •
2-CS161832	18-32	103 mm	30 mm	35 mm	0,06 kg	**150 SEK** •

Set Spännklo
leveransomfång: 4x Spännklo 2-12 CS160212, 4x Spännklo 18-32 CS161832, 4x Bult 160532

16

	G	Specialpris
2-CS160212.Set	0,92 kg	**2 113 SEK** •
		Istället för 3 050 SEK

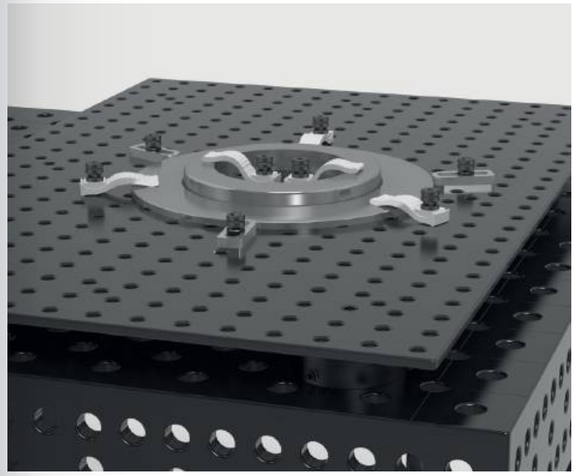

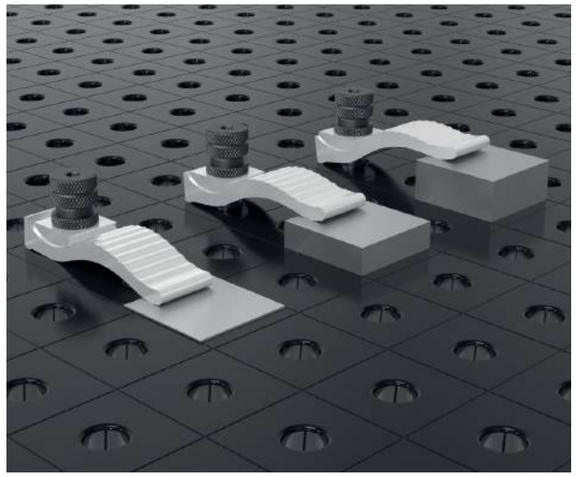

H: Höjd, G: Vikt, Ø: Diameter, L: Längd, B: Bredd, SP: Max klämkraft

Variabel prisma Ø 50 90°/120° med inskruvad kragen
M10-gänga till exempel prisme förlänger Artikelnr. 160649, för runda-/fyrkantiga rör upp till Ø 80 mm

		H (c)	Ø	G	
2-160645.1.N	16 N BAR	20 mm	50 mm	0,21 kg	**475 SEK** •
2-160645.1.A	16 AL	20 mm	50 mm	0,07 kg	**650 SEK** •
2-160645.1.PA	16 PA	20 mm	50 mm	0,03 kg	**613 SEK** •

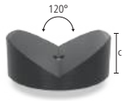

Prisma Ø 80 120° med inskruvad kragen
M10-gänga till exempel prisme förlänger Artikelnr. 160649, för rör upp till Ø 120 mm

		H (c)	Ø	G	
2-160652.1	16 B	30 mm	80 mm	0,77 kg	**538 SEK** •
2-160652.1.A	16 AL	30 mm	80 mm	0,26 kg	**800 SEK** •
2-160652.1.PA	16 PA	30 mm	80 mm	0,12 kg	**800 SEK** •

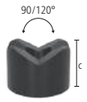

Variabel prisma Ø 50 90°/120° utan gäng behandlat
Prisma kan vara fast med bultar, för runda-/fyrkantiga rör upp till Ø 80 mm

B 16

	H (c)	Ø	G	
2-160641	35 mm	50 mm	0,39 kg	**488 SEK** •

Uppspänningskona behandlat
för att hålla runda- / fyrkantiga rör upp till Ø 45 mm, Fastspänning med bultar

B 16

	H (c)	Ø	G	
2-160670	40 mm	45 mm	0,26 kg	**200 SEK** •

Skruvstöd Ø 50 behandlat
Finjustering av höjden i intervallet 55-75 mm, Kan kombineras med stödset 160821 och prismaförlängningar

B 16

	H (c)	Ø	G	
2-160822	55-75 mm	50 mm	0,71 kg	**438 SEK** •

Justerbart i höjdled med skala behandlat
inklusive Ställskruv, Höjden är steglöst justerbar mellan 20-105 mm, Grub skruv för att ansluta prismer

100 B 16

	H (c)	Ø	G	
2-160824	125 mm	40 mm	0,33 kg	**550 SEK** •

Set av adapter 7 stycken behandlat
kompensation på 1-60 mm höjdskillnad, med M10-gängning

B 16

	H (c)	Ø	G	
2-160821	65 mm	25 mm	0,17 kg	**500 SEK** •

Stöd förlängare behandlat
variabel stödyta, med M10-gängning

B 16

	H (c)	Ø	G	
2-160821.1	65 mm	25 mm	0,09 kg	**250 SEK** •

Förläggnings-set
steg utbud av skivor: 1 / 2 / 3 / 5 / 10 / 20 mm

16

	Ø	G	
2-160821.2	25 mm	0,08 kg	**250 SEK** •

Förlängning till prismor behandlat
kompatibel med prismer, stödset 160821 och skruvstöd 160822

B 16

	L (a)	Ø	G	
2-160649.1	50 mm	16 mm	0,08 kg	**225 SEK** •
2-160649.2	100 mm	16 mm	0,15 kg	**288 SEK** •

Prism skruvkrage behandlat
För montering av prismer i borrhålen

B 16

	L (a)	Ø	G	
2-160649	10 mm	16 mm	0,02 kg	**88 SEK** •

Specialskruv
för prismor System 16

16

	L (a)	Ø	G	
2-160649.0	10 mm	16 mm	0,02 kg	**88 SEK** •

Mer information och tillbehör för dessa produkter finner Ni online.

www.siegmund.com/
F-prism16

H: Höjd, G: Vikt, Ø: Diameter, L: Längd

Verktygsvagn Pulverlackerad
Max. total vikt 240 kg

16

	L (a)	B (b)	H (c)	G	
2-160910	555 mm	560 mm	680 mm	30 kg	**7 350 SEK** •

Verktygsvägg Pulverlackerad
Fästes med universalbult 160532 på svetsbordet eller med skruvar på väggen

16

	L (a)	B (b)	H (c)	G	
2-160912	500 mm	50 mm	500 mm	7,40 kg	**2 963 SEK** •

Skyddsvägg för svetsning
montering med 2 bultar (16: 000520, 22: 002822, 28: 280511), Av produktionstekniska grunder inte repfria, färgade lackering som custome-made produkt möjligt mot en extra avgift

16 22 28

	L (a)	B (b)	H (c)	G	
2-280980	1600 mm	50 mm	800 mm	23 kg	**2 425 SEK** •

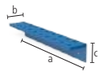

Modul för verktygsvägg med hållare Pulverlackerad
för Skruvtving / Prismor / Bultar, Verktygshållare ingår inte i leveransen

16

	L (a)	B (b)	H (c)	Ø	G	
2-160930	500 mm	80 mm	90 mm	16 mm	1,90 kg	**863 SEK** •

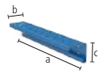

Modul för verktygsvägg utan spår Pulverlackerad
för Prismor / Bultar, Verktygshållare ingår inte i leveransen

16

	L (a)	B (b)	H (c)	Ø	G	
2-160931	500 mm	80 mm	90 mm	16 mm	1,60 kg	**613 SEK** •

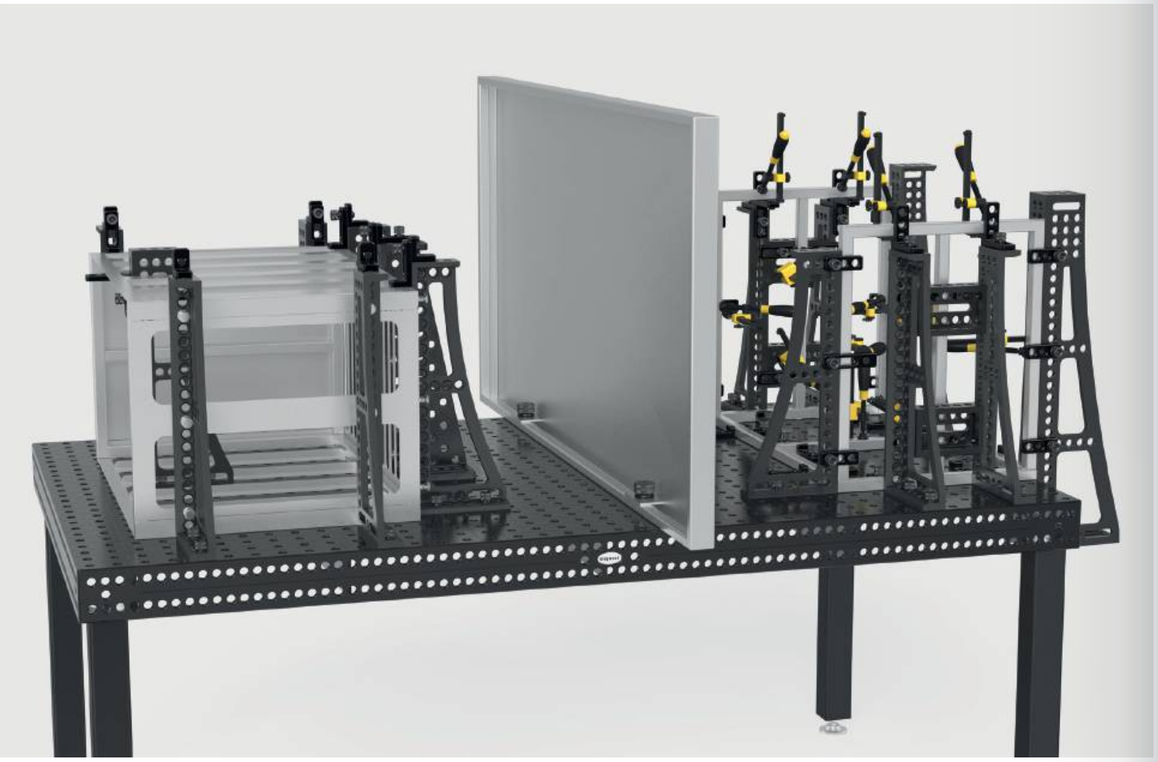

Skruv till verktygsvägg behandlat
10 bitar / förpackning

B 16

	L (a)	Ø	G	
2-160936.10	22 mm	16 mm	0,01 kg	**175 SEK** •

Insexnyckel Storlek 4
gul

16

	G	
2-160852	0,06 kg	**150 SEK** •

Borste Ø 17 med skyddskåpa
för rengöring av borrhål

16

	Ø	G	
2-160820	17 mm	0,05 kg	**200 SEK** •

Borste Ø 17 för borr / 10 pack
för rengöring av borrhål

16

	Ø	G	
2-160820.10	17 mm	0,05 kg	**738 SEK** •

Svetspistolhållare behandlat
kan placeras i borrhålet

B 16

	H (c)	G	
2-160920	200 mm	0,27 kg	**275 SEK** •

Jordanslutningen Comfort
garanterar 100% kontakt med svetsbordet, Fastsättning av systemborrhål, Ladda upp till 500 ampere, Kabel tvärsnitt 70-95 mm²

16 22 28

	G	
2-000810	0,66 kg	**575 SEK** •

Upphängningsögla
för säker transport av Siegmund svetsbord och U-vinklar, För fastsättning: System 16: 4x 160511, Lastkapacitet: 1500 kg (axial belastning)

16

	L (a)	B (b)	H (c)	G	
2-160836	141 mm	141 mm	120 mm	3,10 kg	**750 SEK** •

Mer information och tillbehör för dessa produkter finner Ni online.

www.siegmund.com/
F-accessories16

L: Längd, B: Bredd, H: Höjd, G: Vikt, Ø: Diameter

Basic

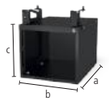

Sub Table Box låsbar för grundläggande
Pulverlackerad, Förvaringsmöjligheter vid ditt svetsbord, 360 mm utrymme för lådor, låsbar, inkl. 2 nycklar

16

	L (a)	B (b)	H (c)	TF	G	
2-161990	630 mm	485 mm	430 mm	100 kg	28,50 kg	**4 388 SEK** •

Set Sub Table Box låsbar för grundläggande inklusive 2 lådor
inkl lådor (2x 004230), Pulverlackerad, Förvaringsmöjligheter vid ditt svetsbord, låsbar, inkl. 2 nycklar, levereras förmonterad, Lådans utdragsmått 500 mm

16

	L (a)	B (b)	H (c)	TF	G	Specialpris
2-161990.1	630 mm	485 mm	430 mm	100 kg	42,50 kg	**6 225 SEK** •
						Istället för 6 300 SEK

Set Sub Table Box låsbar för grundläggande inklusive 3 lådor
inkl lådor (1x 004220, 1x 004225, 1x 004230), Pulverlackerad, Förvaringsmöjligheter vid ditt svetsbord, låsbar, inkl. 2 nycklar, levereras förmonterad, Lådans utdragsmått 500 mm

16

	L (a)	B (b)	H (c)	TF	G	Specialpris
2-161990.2	630 mm	485 mm	430 mm	100 kg	47,50 kg	**6 825 SEK** •
						Istället för 7 000 SEK

Professional 750 / Extreme 8.7

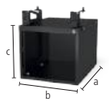

Sub Table Box låsbar
Pulverlackerad, Förvaringsmöjligheter vid ditt svetsbord, 360 mm utrymme för lådor, Bordsstorlek 1000x500 mm är inte kompatibel, låsbar, inkl. 2 nycklar

16

	L (a)	B (b)	H (c)	TF	G	
2-160990	630 mm	485 mm	430 mm	100 kg	28,50 kg	**4 388 SEK** •

Set Sub Table Box låsbar inklusive 2 lådor
inkl lådor (2x 004230), Pulverlackerad, Förvaringsmöjligheter vid ditt svetsbord, Bordsstorlek 1000x500 mm är inte kompatibel, låsbar, inkl. 2 nycklar, levereras förmonterad, Lådans utdragsmått 500 mm

16

	L (a)	B (b)	H (c)	TF	G	Specialpris
2-160990.1	630 mm	485 mm	430 mm	100 kg	42,50 kg	**6 225 SEK** •
						Istället för 6 300 SEK

Set Sub Table Box låsbar inklusive 3 lådor
inkl lådor (1x 004220, 1x 004225, 1x 004230), Pulverlackerad, Förvaringsmöjligheter vid ditt svetsbord, Bordsstorlek 1000x500 mm är inte kompatibel, låsbar, inkl. 2 nycklar, levereras förmonterad, Lådans utdragsmått 500 mm

16

	L (a)	B (b)	H (c)	TF	G	Specialpris
2-160990.2	630 mm	485 mm	430 mm	100 kg	47,50 kg	**6 825 SEK** •
						Istället för 7 000 SEK

Mer information och tillbehör för dessa produkter finner Ni online.

www.siegmund.com/
F-stbox

Extreme 8.7 PLUS

Sub Table Box låsbar för PLUS-bord
Pulverlackerad, Förvaringsmöjligheter vid ditt svetsbord, 360 mm utrymme för lådor, låsbar, inkl. 2 nycklar

16

	L (a)	B (b)	H (c)	TF	G	
2-162990	630 mm	485 mm	430 mm	100 kg	28 kg	**4 388 SEK** •

Set Sub Table Box låsbar för PLUS-bord inklusive 2 lådor
inkl lådor (2x 004230), Pulverlackerad, Förvaringsmöjligheter vid ditt svetsbord, låsbar, inkl. 2 nycklar, levereras förmonterad, Lådans utdragsmått 500 mm

16

	L (a)	B (b)	H (c)	TF	G	Specialpris
2-162990.1	630 mm	485 mm	430 mm	100 kg	42 kg	**6 225 SEK** •
						Istället för 6 300 SEK

Set Sub Table Box låsbar för PLUS-bord inklusive 3 lådor
inkl lådor (1x 004220, 1x 004225, 1x 004230), Pulverlackerad, Förvaringsmöjligheter vid ditt svetsbord, låsbar, inkl. 2 nycklar, levereras förmonterad, Lådans utdragsmått 500 mm

16

	L (a)	B (b)	H (c)	TF	G	Specialpris
2-162990.2	630 mm	485 mm	430 mm	100 kg	47 kg	**6 825 SEK** •
						Istället för 7 000 SEK

Konfiguration

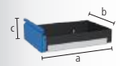

Låda med klämskena
Pulverlackerad, möjligt att uppgradera när som helst, För Sub Table Box, För arbetsstation 0806 / 1208 / 1212 med väggar

16 22 28

	L (a)	B (b)	H (c)	TF	G	
2-004220	590 mm	400 mm	60 mm	50 kg	5,50 kg	**788 SEK** •
2-004225	590 mm	400 mm	120 mm	50 kg	6,50 kg	**875 SEK** •
2-004230	590 mm	400 mm	180 mm	50 kg	7 kg	**963 SEK** •
2-004235	590 mm	400 mm	240 mm	50 kg	7,50 kg	**1 050 SEK** •

L: Längd, B: Bredd, H: Höjd, G: Vikt, TF: Lastkapacitet

Skruvstycke 100

Siegmund skruvstäd 100
Fästes i 45° eller 90° vinkel, Käftbredd 100 mm, Öppningsslag 100 mm, Montering Svetsbord: System 16: 2x 160511, System 22: 2x 160513 + 2x 000541, System 28: 2x 160511 + 2x 000545

16 22 28

	SP	G	
2-004310	20 kN	9,50 kg	**2 575 SEK** •

Spännback set 100 inkl. väska
leveransomfång: 2x Fiber, 2x Gummi, 2x Aluminium neutral, 2x Aluminiumprismor

16 22 28

		G	
2-004315		0,70 kg	**613 SEK** •

Set Siegmund skruvstäd 100 System 16
Fästes i 45° eller 90° vinkel, Käftbredd 100 mm, Öppningsslag 100 mm, leveransomfång: 1x Skruvstycke 004310, 2x Bult 160511, 1x Spännback set 004315

16

	SP	G	
2-164310	20 kN	10,36 kg	**3 800 SEK** •

Skruvstycke 125

Siegmund skruvstäd 125
Fästes i 45° eller 90° vinkel, Käftbredd 125 mm, Öppningsslag 125 mm, Montering: System 16: 2x 160511 + 2x 000546, System 22: 2x 220513 + 2x 000544, System 28: 2x 280511

16 22 28

	SP	G	
2-004320	30 kN	17,50 kg	**3 025 SEK** •

Spännback set 125 inkl. väska
leveransomfång: 2x Fiber, 2x Gummi, 2x Aluminium neutral, 2x Aluminiumprismor

16 22 28

		G	
2-004325		0,85 kg	**675 SEK** •

Set Siegmund skruvstäd 125 System 16
Fästes i 45° eller 90° vinkel, Käftbredd 125 mm, Öppningsslag 125 mm, leveransomfång: 1x Skruvstycke 004320, 2x Bult 160511, 2x Förminskning 000546, 1x Spännback set 004325

16

	SP	G	
2-164320	30 kN	18,65 kg	**4 600 SEK** •

Mer information och tillbehör för dessa produkter finner Ni online.

www.siegmund.com/
F-benchvice

Skruvstycke 150

Siegmund skruvstäd 150
Fästes i 45° eller 90° vinkel, Käftbredd 150 mm, Öppningsslag 150 mm, Montering: System 16: 2x 160511 + 2x 000546, System 22: 2x 220513 + 2x 000544, System 28: 2x 280511

16 22 28

	SP	G	
2-004330	40 kN	24 kg	**3 925 SEK** •

Spännback set 150 inkl. väska
leveransomfång: 2x Fiber, 2x Gummi, 2x Aluminium neutral, 2x Aluminiumprismor

16 22 28

		G	
2-004335		1 kg	**763 SEK** •

Set Siegmund skruvstäd 150 System 16
Fästes i 45° eller 90° vinkel, Käftbredd 150 mm, Öppningsslag 150 mm, leveransomfång: 1x Skruvstycke 004330, 2x Bult 160511, 2x Förminskning 000546, 1x Spännback set 004335

16

	SP	G	
2-164330	40 kN	25,30 kg	**5 525 SEK** •

Klämbackar

Klämbackarnas grund består av solida aluminiumprofiler. De integrerade magneterna i profilerna håller pålitligt klämbackarna på skruvstädet och gör det möjligt att byta klämbackar snabbt och enkelt, beroende på arbetsstycke eller bearbetningssteg. Trots den mycket höga magnetiska kraften magnetiseras inte arbetsstyckena. Klämbackarna är vinkelräta och planparallella, vilket bibehåller den höga noggrannheten hos Siegmund-skruvstädet.

Spännback set

2x Fiber: lämplig för finmejslade, finhyvlade, slipade eller polerade ytor, 2x Gummi: lämplig för trä- och plastdelar, 2x Aluminium neutral: Säker fastspänning av grova till medelfint bearbetade arbetsstycken med hjälp av spår, 2x Aluminiumprismor: Fastspänning av runda eller ovala arbetsstycken med prismor

G: Vikt, SP: Max klämkraft

Rikt och klämpress System 16
Presskraft på 2,5 ton, total slag 60 mm, Driftkraft 330 N, Slaglängd per pumpcykel: 4,6 mm, Med överströmningsventil, Fixering krävs alltid på två platser

16

	G	
2-160780	6,50 kg	**13 413 SEK** •

Specialvinkel System 16
som en förlängning och vertikal fixering av pressen

16

	L (a)	B (b)	H (c)	G	
2-160702	195 mm	60 mm	60 mm	1,41 kg	**663 SEK** •

Tryckstycket
000701.AL: rekommenderas för stålarbete, 000701.PA: rekommenderas för applikationer med rostfritt stål

		H (c)	Ø	G	
2-000701.AL	28 22 16 AL	15 mm	55 mm	0,08 kg	**275 SEK** •
2-000701.PA	28 22 16 PA	15 mm	55 mm	0,03 kg	**225 SEK** •

90° Stämpel med förlängning
för pressning i hörn utan att skada svetssömmen

16 22 28

	L (a)	B (b)	H (c)	G	
2-000706	168 mm	50 mm	50 mm	0,82 kg	**1 175 SEK** •

Rör adapter POM-C
för uträtning av rör, för rör Ø 21,4 mm: 000703.1, för rör Ø 26,9 mm: 000703.4, för rör Ø 33,7 mm: 000703.2, för rör Ø 42,4 mm: 000703.3, för rör Ø 48,3 mm: 000703.5

16 22 28

	L (a)	Ø	G	
2-000703.1	35 mm	55 mm	0,08 kg	**263 SEK** •
2-000703.4	35 mm	55 mm	0,08 kg	**263 SEK** •
2-000703.2	35 mm	55 mm	0,08 kg	**263 SEK** •
2-000703.3	35 mm	55 mm	0,07 kg	**263 SEK** •
2-000703.5	35 mm	55 mm	0,06 kg	**263 SEK** •

Rörböjningsplugg POM-C
för att böja och räta ut rör, för rör Ø 21,4 mm: 000704.1, för rör Ø 26,9 mm: 000704.4, för rör Ø 33,7 mm: 000704.2, för rör Ø 42,4 mm: 000704.3, för rör Ø 48,3 mm: 000704.5

16 22 28

	L (a)	B (b)	H (c)	G	
2-000704.1	120 mm	35 mm	60 mm	0,25 kg	**475 SEK** •
2-000704.4	120 mm	35 mm	60 mm	0,26 kg	**475 SEK** •
2-000704.2	120 mm	35 mm	60 mm	0,25 kg	**475 SEK** •
2-000704.3	120 mm	35 mm	60 mm	0,23 kg	**475 SEK** •
2-000704.5	120 mm	35 mm	60 mm	0,21 kg	**475 SEK** •

Mer information och tillbehör för dessa produkter finner Ni online.

www.siegmund.com/
F-tablepress

Motblock POM-C
Plugguttag krävs för fastfästning, fästes med bult 160515 / 220515 / 280513 (ingår inte i leveransen), för rör Ø 21,4 mm: 000705.1, för rör Ø 26,9 mm: 000705.4, för rör Ø 33,7 mm: 000705.2, för rör Ø 42,4 mm: 000705.3, för rör Ø 48,3 mm: 000705.5

16 22 28

	L (a)	B (b)	H (c)	G	
2-000705.1	60 mm	114 mm	55 mm	0,37 kg	**613 SEK** •
2-000705.4	60 mm	111 mm	55 mm	0,35 kg	**600 SEK** •
2-000705.2	60 mm	102 mm	55 mm	0,31 kg	**588 SEK** •
2-000705.3	60 mm	93 mm	55 mm	0,27 kg	**550 SEK** •
2-000705.5	60 mm	93 mm	55 mm	0,26 kg	**525 SEK** •

Lagerbussning
för roterbar fastfästning av motblocket i borrhålen, För fastsättning: 160515

16

	L (a)	Ø	G	
2-160701	48 mm	40 mm	0,26 kg	**213 SEK** •

Produktrekommendation

Basis-Set
Ingår i uppsättningen: 1x 000701.PA, 1x 000701.AL, 1x 160702

16

	G	Specialpris
2-160783	1,52 kg	**938 SEK** •
		Istället för 1 163 SEK

Röruträtnings set för Ø 21,4
Ingår i uppsättningen: 1x 000703.1, 1x 000704.1, 2x 000705.1, 2x 160701, fästes med bult 160515 (ingår inte i leveransen)

16

	G	Specialpris
2-160782.1	1,59 kg	**1 925 SEK** •
		Istället för 2 388 SEK

Röruträtnings set för Ø 26,9
Ingår i uppsättningen: 1x 000703.4, 1x 000704.4, 2x 000705.4, 2x 160701, fästes med bult 160515 (ingår inte i leveransen)

16

	G	Specialpris
2-160782.4	1,56 kg	**1 888 SEK** •
		Istället för 2 363 SEK

Röruträtnings set för Ø 33,7
Ingår i uppsättningen: 1x 000703.2, 1x 000704.2, 2x 000705.2, 2x 160701, fästes med bult 160515 (ingår inte i leveransen)

16

	G	Specialpris
2-160782.2	1,47 kg	**1 875 SEK** •
		Istället för 2 338 SEK

Röruträtnings set för Ø 42,4
Ingår i uppsättningen: 1x 000703.3, 1x 000704.3, 2x 000705.3, 2x 160701, fästes med bult 160515 (ingår inte i leveransen)

16

	G	Specialpris
2-160782.3	1,36 kg	**1 813 SEK** •
		Istället för 2 263 SEK

Röruträtnings set för Ø 48,3
Ingår i uppsättningen: 1x 000703.5, 1x 000704.5, 2x 000705.5, 2x 160701, fästes med bult 160515 (ingår inte i leveransen)

16

	G	Specialpris
2-160782.5	1,31 kg	**1 763 SEK** •
		Istället för 2 213 SEK

G: Vikt, L: Längd, B: Bredd, H: Höjd, Ø: Diameter

SYSTEMÖVERGRIPANDE LÖSNINGAR

Vårt modulsystem Siegmund är baserat på tre olika hålstorlekar. Hålstorleken definierar systemet. Inom ett system kan alla verktygsdelar och uppsättningar användas på alla bordsserier. Om du vill arbeta systemövergripande så erbjuder vi också ett omfattande utbud av fästelement.

Magnetisk klämteknik

Duo magnet fästblock 5 / 7 / 10

000780: Hållkraft 5 kN, Spänn yta (s1) 120x57 mm / (s2) 136x64 mm, 000781: Hållkraft 7 kN, Spänn yta (s1) 156x57 mm / (s2) 172x64 mm, 000782: Hållkraft 10 kN, Spänn yta (s1) 162x76 mm / (s2) 178x87 mm

16 22 28

	L (a)	B (b)	H (c)	G	
2-000780	143 mm	64 mm	71 mm	3,90 kg	**3 450 SEK** •
2-000781	178 mm	64 mm	71 mm	4,90 kg	**4 313 SEK** •
2-000782	184 mm	87 mm	88 mm	8,80 kg	**5 713 SEK** •

Specialerbjudande Duo magnet fästblock 5

Spänn yta (s1): 120x57 mm, Spänn yta (s2): 136x64 mm, leveransomfång: 2x Duo magnet fästblock + 1x Insexnyckel

16 22 28

	L (a)	B (b)	H (c)	G	Specialpris
2-000780.Set	143 mm	64 mm	71 mm	7,80 kg	**6 188 SEK** •
					Istället för 6 900 SEK

Specialerbjudande Duo magnet fästblock 7

Spänn yta (s1): 156x57 mm, Spänn yta (s2): 172x64 mm, leveransomfång: 2x Duo magnet fästblock + 1x Insexnyckel

16 22 28

	L (a)	B (b)	H (c)	G	Specialpris
2-000781.Set	178 mm	64 mm	71 mm	9,80 kg	**7 750 SEK** •
					Istället för 8 613 SEK

Specialerbjudande Duo magnet fästblock 10

Spänn yta (s1): 162x76 mm, Spänn yta (s2): 178x87 mm, leveransomfång: 2x Duo magnet fästblock + 1x Insexnyckel

16 22 28

	L (a)	B (b)	H (c)	G	Specialpris
2-000782.Set	184 mm	87 mm	88 mm	17,60 kg	**10 263 SEK** •
					Istället för 11 425 SEK

Mer information och tillbehör för dessa produkter finner Ni online.
www.siegmund.com/F-magnetic

Fästen

Snabbspännbult, övergång dubbelt behandlat

för montering av komponenter från stora system på mindre system, KAN INTE användas för att ansluta bord och U-vinklar

B 16 28

		L (a)	Ø	SK	ZK	AM	G	
2-000520	28 -> 16	75 mm	40 mm	55 kN	10 kN	10 Nm	0,32 kg	**650 SEK** •
2-002822	28 -> 22	88 mm	40 mm	130 kN	15 kN	15 Nm	0,45 kg	**650 SEK** •
2-002216	22 -> 16	71 mm	35 mm	55 kN	10 kN	10 Nm	0,28 kg	**600 SEK** •

Försänkt anslutningsbult behandlat

för anslutning av bord från olika system, för att ansluta komponenter genom borrhålens tvärsystem, inte lämplig för aluminiumprofiler

B 16 28

		L (a)	Ø	SK	ZK	AM	G	
2-000562	28 <-> 16	34 mm	32 mm	50 kN	4 kN	15 Nm	0,12 kg	**300 SEK** •
2-028022	28 <-> 22	36 mm	32 mm	120 kN	6 kN	15 Nm	0,11 kg	**300 SEK** •
2-022016	22 <-> 16	27 mm	27 mm	20 kN	4 kN	15 Nm	0,06 kg	**275 SEK** •

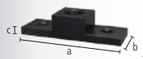

Adapter plåt behandlat

tvärsystem montering av klämmor, För fastspänning av komponenter från stora system på mindre system, Montering med bultar

B 16 28

		L (a)	B (b)	H (c)	G	
2-000570	28 -> 16	150 mm	50 mm	35 mm	0,94 kg	**563 SEK** •

Adapter plåt nitrerad

tvärsystem montering av klämmor, För fastspänning av komponenter från stora system på mindre system, Montering med bultar

BAR N 22 28

		L (a)	B (b)	H (c)	G	
2-000571.N	28 -> 22	150 mm	50 mm	35 mm	1,09 kg	**563 SEK** •
2-000572.N	22 -> 16	150 mm	50 mm	25 mm	0,83 kg	**563 SEK** •

Förminskning (liten till stor) behandlat

för fastspänning av komponenter från små system på större system, inte lämplig för långsträckta hål

B 16 28

		L (a)	Ø	G	
2-000545	16 -> 28	24 mm	32 mm	0,05 kg	**175 SEK** •

Förminskning (liten till stor) behandlat

en lång fastspänning bult behövs, för fastspänning av komponenter från små system på större system, inte lämplig för långsträckta hål

B 16 22

		L (a)	Ø	G	
2-000541	16 -> 22	24 mm	27 mm	0,04 kg	**175 SEK** •
2-000543	22 -> 28	36 mm	32 mm	0,08 kg	**175 SEK** •

Förminskning (stor till liten) behandlat

För fastspänning av komponenter från stora system på mindre system, Fixering i komponenten, lämplig för avlånga hål

B 16 28

		L (a)	Ø	G	
2-000546	28 -> 16	29 mm	36 mm	0,07 kg	**175 SEK** •

Förminskning (stor till liten) behandlat

en lång fastspänning bult behövs, För fastspänning av komponenter från stora system på mindre system, Fixering i komponenten, lämplig för avlånga hål

B 22 28

		L (a)	Ø	G	
2-000544	28 -> 22	35 mm	36 mm	0,10 kg	**175 SEK** •
2-000542	22 -> 16	23 mm	31 mm	0,05 kg	**175 SEK** •

Adapterhylsa behandlat

fastsättning av komponenter i större system, inte lämplig för fastspänning med klämbultar

B 16 28

		L (a)	Ø	G	
2-000547	16 -> 28	40 mm	30 mm	0,12 kg	**188 SEK** •
2-000549	22 -> 28	25 mm	30 mm	0,04 kg	**188 SEK** •
2-000548	16 -> 22	18 mm	24 mm	0,02 kg	**188 SEK** •

Mer information och tillbehör för dessa produkter finner Ni online.
www.siegmund.com/F-connecting

L: Längd, B: Bredd, H: Höjd, G: Vikt, Ø: Diameter, SK: Skruvkraft, AM: Åtdragningsmoment Stål, Åtdragningsmoment beror på materialet, ZK: Dragkraft Stål

Fläns

Uppspänningsplatta 150 lbs med bult nitrerad
för fläns US normen, ANSI / ASME B 16,5 150 lbs, från 1/2" till 8", leveransomfång: 2x 280255, 2x 280256, 2x 280257, för system 16 krävs: 000562/000520/000546, för system 22 krävs: 028022/002822/000544

BAR N 16 22 28

	L (a)	B (b)	MS (d)	G	
2-280250.P	350 mm	250 mm	25 mm	14 kg	**7 188 SEK** •

Uppspänningsplatta 300 lbs med bult nitrerad
för fläns US normen, ANSI / ASME B 16,5 300 lbs, från 1/2" till 8", leveransomfång: 2x 280255, 2x 280256, 2x 280257, 2x 280258, för system 16 krävs: 000562/000520/000546, för system 22 krävs: 028022/002822/000544

BAR N 16 22 28

	L (a)	B (b)	MS (d)	G	
2-280251.P	350 mm	250 mm	25 mm	14 kg	**8 175 SEK** •

Uppspänningsplatta 400-600 lbs med bult nitrerad
för fläns US normen, ANSI / ASME B 16,5 400-600 lbs, från 1/2" - 6", leveransomfång: 2x 280255, 2x 280256, 2x 280257, 2x 280258, 2x 280259, för system 16 krävs: 000562/000520/000546, för system 22 krävs: 028022/002822/000544

BAR N 16 22 28

	L (a)	B (b)	MS (d)	G	
2-280252.P	350 mm	250 mm	25 mm	14 kg	**8 513 SEK** •

Fixerings Bult behandlat
klämmor plattan 280250.P / 280251.P / 280252.P

B 16 22 28

	L (a)	Ø	G	
2-280255	39 mm	15,50 mm	0,03 kg	**188 SEK** •
2-280256	41 mm	18,90 mm	0,05 kg	**188 SEK** •
2-280257	45 mm	22,20 mm	0,10 kg	**200 SEK** •

Fixerings Bult behandlat
klämmor plattan 280251.P / 280252.P

B 16 22 28

	L (a)	Ø	G	
2-280258	50 mm	25,20 mm	0,14 kg	**288 SEK** •

Fixerings Bult behandlat
klämmor plattan 280252.P

B 16 22 28

	L (a)	Ø	G	
2-280259	50 mm	28,20 mm	0,16 kg	**313 SEK** •

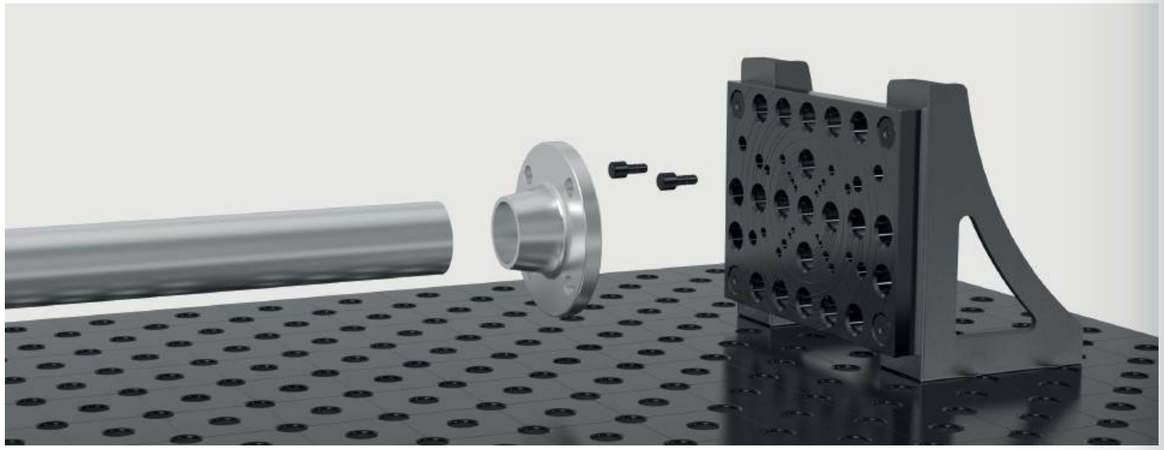

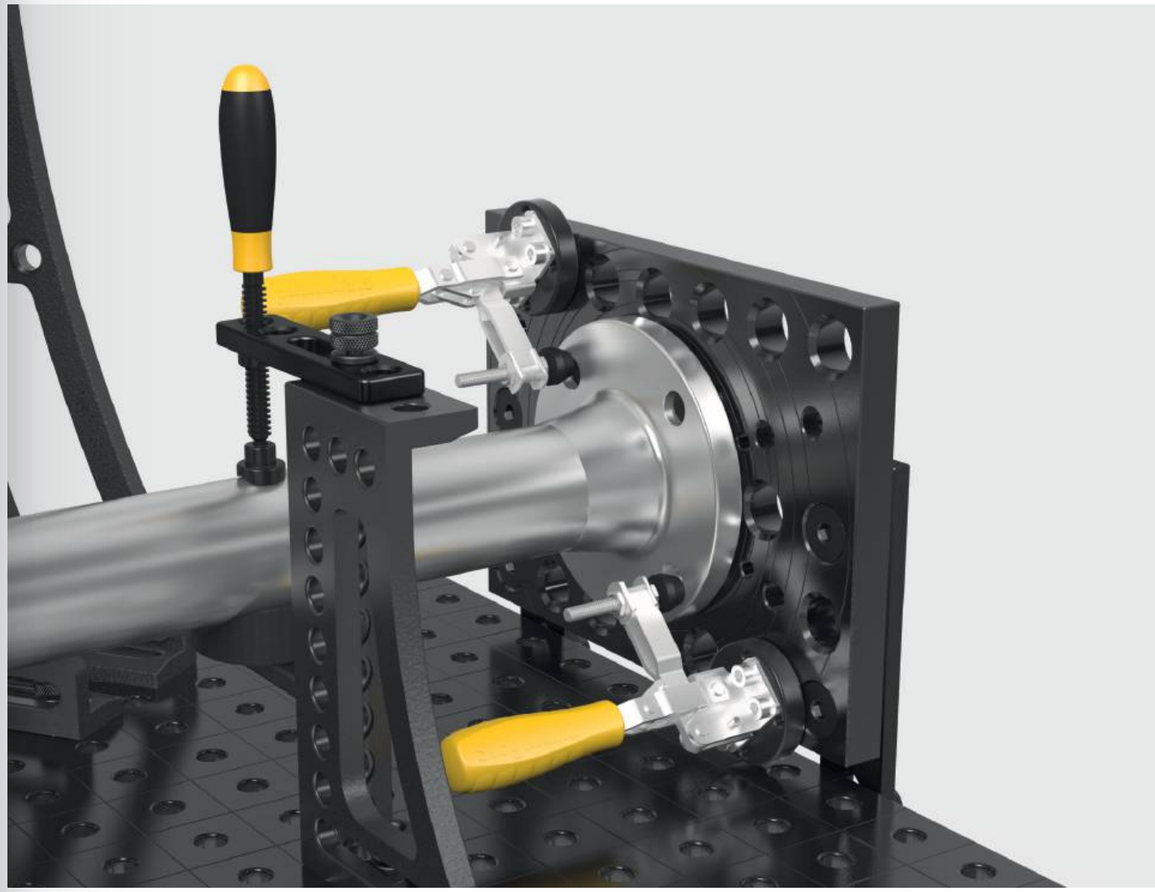

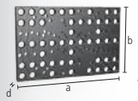

Uppspänningsplatta 550 för DIN fläns med bult nitrerad
leveransomfång: 2x 280222, 2x 280223, 2x 280224, 2x 280225, 2x 280226, 2x 280227, för System 16: 000562/000520/000546, för System 22: 028022/002822/000544

BAR N 16 22 28

	L (a)	B (b)	MS (d)	G	
2-280220.P	550 mm	350 mm	25 mm	30 kg	**7 800 SEK** •

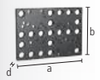

Uppspänningsplatta 350 för DIN fläns med bult nitrerad
för DIN flänsar DIN 2633, nominell bredd DN 15 - DN 200, leveransomfång: 2x 280222, 2x 280223, 2x 280224, för system 16 krävs: 000562/000520/000546, för system 22 krävs: 028022/002822/000544

BAR N 16 22 28

	L (a)	B (b)	MS (d)	G	
2-280221.P	350 mm	250 mm	25 mm	14 kg	**6 625 SEK** •

Fixerings Bult behandlat
klämmor plattan 280220.P / 280221.P

B 16 22 28

	L (a)	Ø	G	
2-280222	39 mm	13,80 mm	0,03 kg	**163 SEK** •
2-280223	41 mm	17,80 mm	0,05 kg	**163 SEK** •
2-280224	47 mm	21,80 mm	0,10 kg	**163 SEK** •
2-280225	50 mm	25,80 mm	0,14 kg	**250 SEK** •
2-280226	55 mm	29,80 mm	0,20 kg	**250 SEK** •
2-280227	60 mm	32,80 mm	0,27 kg	**250 SEK** •

Mer information och tillbehör för dessa produkter finner Ni online.
www.siegmund.com/F-flanges

L: Längd, B: Bredd, MS: Materialtjocklek, G: Vikt, Ø: Diameter

Hydralisk tving

Hydraulisk cylinder, kort inkl. adapter System 16
för automatisk fastspänning, Kraft = 650 N vid 8 bar, montera med adapter i systemhålen, lyftområde är 25 mm eller 50 mm, beroende på tryckcylinder

16

	G	
0-000850	0,90 kg	**3 838 SEK** ○

Hydraulisk cylinder, kort inkl. adapter System 28
för automatisk fastspänning, Kraft = 650 N vid 8 bar, montera med adapter i systemhålen, lyftområde är 25 mm eller 50 mm, beroende på tryckcylinder

28

	G	
0-000851	0,93 kg	**3 675 SEK** ○

Hydralisk cylinder, lång för System 28
för automatisk fastspänning, Kraft = 350 N vid 8 bar, fixera med gängat bussningssystem 28 i gängade hål, lyftområde är 25 mm eller 50 mm, beroende på tryckcylinder

28

	G	
0-000855	0,80 kg	**3 225 SEK** ○

Luftkoppling med 8 uttag för luftuttag
för automatisk fastspänning, Anslutning mellan pneumatisk cylinder och kompressor, Arbetstryck 1-10 bar

16 28

	G	
0-000860	0,14 kg	**3 525 SEK** ○

Mer information och tillbehör för dessa produkter finner Ni online.
www.siegmund.com/F-pneumatic

Underhållsprodukter

Oljesten för ytbehandling
för underhåll och utjämning av ojämnheter i bordsytan, lämplig för icke-nitrerade svetsbord samt tillbehör

16 22 28

	L (a)	B (b)	H (c)	G	
2-000942	150 mm	50 mm	25 mm	0,42 kg	**200 SEK** •
2-000940	200 mm	50 mm	25 mm	0,56 kg	**250 SEK** •

CleanBasic 1 liter sprayflaska
Vattenbaserat rengöringsmedel, för daglig bordsrengöring, förhindrar rostbildning, Säkerhetsdatablad tillgängligt online

16 22 28

	G	
2-000914	1,10 kg	**175 SEK** •

Specialerbjudande CleanBasic 8x 1 liter sprayflaska
Vattenbaserat rengöringsmedel, för daglig bordsrengöring, förhindrar rostbildning, Säkerhetsdatablad tillgängligt online

16 22 28

	G	Specialpris
2-000914.8	8,80 kg	**1 300 SEK** •
		Istället för 1 425 SEK

CleanBasic 5 liter
Vattenbaserat rengöringsmedel, för daglig bordsrengöring, förhindrar rostbildning, Säkerhetsdatablad tillgängligt online

16 22 28

	G	
2-000915	5,20 kg	**563 SEK** •

Specialerbjudande CleanBasic 6x 5 liter
Vattenbaserat rengöringsmedel, för daglig bordsrengöring, förhindrar rostbildning, Säkerhetsdatablad tillgängligt online

16 22 28

	G	Specialpris
2-000915.6	31,20 kg	**3 000 SEK** •
		Istället för 3 338 SEK

Antividhäftning 1 liter sprayflaska
Rostskydd, icke-brandfarligt, vattenlösligt non-stick medel, förhindrar att svetspärlor bränner fast på svetsborden, Säkerhetsdatablad tillgängligt online

16 22 28

	G	
2-000924	1,10 kg	**213 SEK** •

Specialerbjudande Antividhäftning 8x 1 liter sprayflaska
Rostskydd, icke-brandfarligt, vattenlösligt non-stick medel, förhindrar att svetspärlor bränner fast på svetsborden, Säkerhetsdatablad tillgängligt online

16 22 28

	G	Specialpris
2-000924.8	8,80 kg	**1 525 SEK** •
		Istället för 1 688 SEK

Antividhäftning 1 liter flaska
Rostskydd, icke-brandfarligt, vattenlösligt non-stick medel, förhindrar att svetspärlor bränner fast på svetsborden, Säkerhetsdatablad tillgängligt online

16 22 28

	G	
2-000929	1,10 kg	**463 SEK** •

Antividhäftning 5 liter
Rostskydd, icke-brandfarligt, vattenlösligt non-stick medel, förhindrar att svetspärlor bränner fast på svetsborden, Säkerhetsdatablad tillgängligt online

16 22 28

	G	
2-000926	5,20 kg	**650 SEK** •

Specialerbjudande Antividhäftning 6x 5 liter
Rostskydd, icke-brandfarligt, vattenlösligt non-stick medel, förhindrar att svetspärlor bränner fast på svetsborden, Säkerhetsdatablad tillgängligt online

16 22 28

	G	Specialpris
2-000926.6	31,20 kg	**3 513 SEK** •
		Istället för 3 900 SEK

Mer information och tillbehör för dessa produkter finner Ni online.
www.siegmund.com/F-maintenance

G: Vikt, L: Längd, B: Bredd, H: Höjd

Siegmund Roto-lägesställare

- Hydraulisk rotation av spännplåten, Valfritt elektriskt
- Hydraulisk höjdjustering och vridunktion
- Stor arbetsyta, låg höjd
- inkl. roterbar jordanslutning: optimal anslutning till bordsskivan, ingen vridning av kabeln
- utan bordsskiva / åttkantig topp
- 6R300M16 / 6R450M16: Rekommendation: Åttkantiga bord med nyckelbredd på minst 1200 mm

Siegmund Roto-lägesställare RP 1250
Varv per minut: hydraulic: 2 / elektrisk: 0-2, Driftspänning 400 V 50 Hz, Vridvinkel: 95°, Vertikal rörelseområde (A): 540-1120 mm, Horisontellt rörelseområde (B): 700-1280 mm, Längd (C): 1760 mm, Bredd (D): 1630 mm, Diameter spännplatta (F): Ø 800 mm

	DM	KM	BG (E)	TF	G	
6R120M16	490 Nm	4900 Nm	750 mm	1250 kg	757 kg	○

Siegmund Roto-lägesställare RP 2000
Varv per minut: hydraulic: 2 / elektrisk: 0-2, Driftspänning 400 V 50 Hz, Vridvinkel: 95° (Alternativt 140°), Vertikal rörelseområde (A): 550-1300 mm, Horisontellt rörelseområde (B): 650-1400 mm, Längd (C): 1850 mm, Bredd (D): 1660 mm, Diameter spännplatta (F): Ø 800 mm

	DM	KM	BG (E)	TF	G	
6R200M16	1570 Nm	7850 Nm	750 mm	2000 kg	930 kg	○

Siegmund Roto-lägesställare RP 3000
Varv per minut: hydraulic: 2 / elektrisk: 0-2, Driftspänning 400 V 50 Hz, Vridvinkel: 95° (Alternativt 140°), Vertikal rörelseområde (A): 740-1590 mm, Horisontellt rörelseområde (B): 720-1570 mm, Längd (C): 2400 mm, Bredd (D): 1825 mm, Diameter spännplatta (F): 1100x1100 mm

	DM	KM	BG (E)	TF	G	
6R300M16	2350 Nm	11750 Nm	930 mm	3000 kg	1477 kg	○

Siegmund Roto-lägesställare RP 4500
Bord rotation varv per minut (elektrisk): 0-1,5, Driftspänning 400 V 50 Hz, Vridvinkel: 95° (Alternativt 140°), Vertikal rörelseområde (A): 830-2080 mm, Horisontellt rörelseområde (B): 880-2130 mm, Längd (C): 2590 mm, Bredd (D): 2270 mm, Diameter spännplatta (F): 1500x1500 mm

	DM	KM	BG (E)	TF	G	
6R450M16	5300 Nm	21200 Nm	1250 mm	4500 kg	2500 kg	○

Vänligen notera: Maximal belastning minus vikt av bordet.

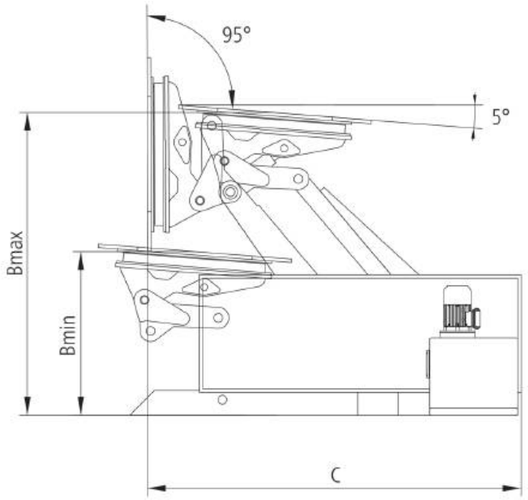

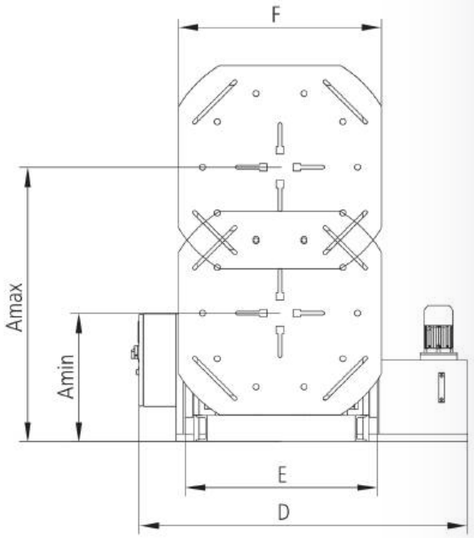

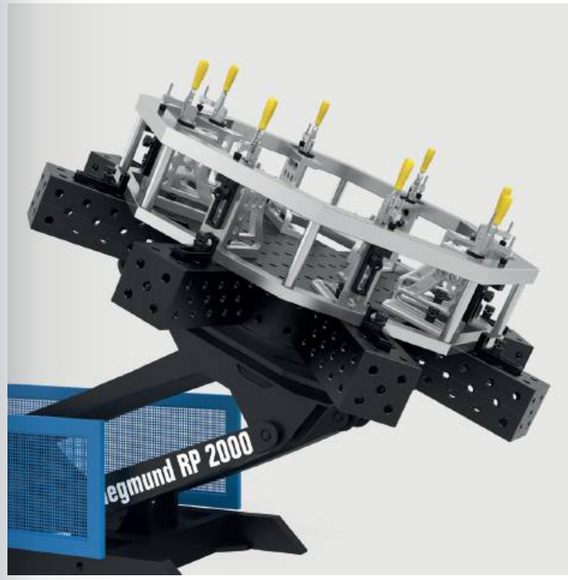

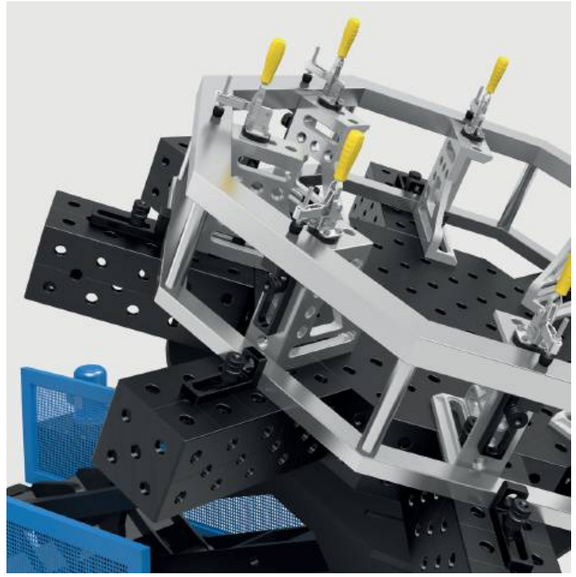

Produktrekommendation

Manuell drift (fast)
för RP 1250, RP 2000, RP 3000, RP 4500, ingår i grundpriset (utom kontrollpanel med inlärningsfunktion), Kontrollknappar för manuell inställning, inklusive fäste, Installation i efterhand är INTE möjligt!

	G	
6R000150	5 kg	○

Manuell drift (fast) för undervisningsfunktion
Lämpad för Roto lägesställare med lärfunktion, Det är möjligt att göra en efterföljande installation, ingår ej i grundpriset för lägesställare med inlärningsfunktion

	G	
6R000151	3,50 kg	○

Fotpedal
för RP 1250, RP 2000, RP 3000, RP 4500, Integrerad start- och stoppfunktion för att rotera klämplattan, Det är möjligt att göra en efterföljande installation

	G	
6R000250	5 kg	○

Kontrollpanel med inlärningsfunktion för RP 1250, RP 2000, RP 3000
Programmering, spara och upprepa positioner, Manuell kontroll (trådbunden) endast tillgänglig mot en extra kostnad, Eldrift (6R000450, 6R000460, 6R000470) obligatorisk, Installation i efterhand är INTE möjligt!

	G	
6R000550	20 kg	○

Kontrollpanel med inlärningsfunktion för RP 4500
Programmering, spara och upprepa positioner, Manuell kontroll (trådbunden) endast tillgänglig mot en extra kostnad, Installation i efterhand är INTE möjligt!

	G	
6R000560	20 kg	○

G: Vikt, TF: Lastkapacitet, DM: Max vridmoment, KM: Vrideffekt, BG: Rambredd

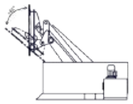

Möjlighet att välja till vinkel 140 grader
140° lutning av klämplattan, Det är inte möjligt rotera åttkantiga bord från 1200 mm i utdraget läge, Installation i efterhand är INTE möjligt!

6R000350	RP 2000	○
6R000360	RP 3000	○

Eldrift
Steglöst justerbart varvtal, Lyft och tippning med hydraulisk drivenhet, Installation i efterhand är INTE möjligt!

6R000450	RP 1250	○
6R000460	RP 2000	○
6R000470	RP 3000	○

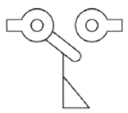

Gränslägesbrytare för RP 1250, RP 2000, RP 3000
stoppar plattan när den sänks för att förhindra en markkollision, Det är möjligt att göra en efterföljande installation

6R000660		○

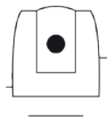

Laserskanner typ S300 för Roto lägesställare och synkrolift
Skyddsområde: 3 m, Synvinkel: 270°, Skannerns upplösning: 0,5°, Säkerhetsanordning med skyddsområde, utan programmering, Installation och anslutning görs av kunden, Installation i efterhand är INTE möjligt!

6RS00000		○

Mer information och tillbehör för dessa produkter finner Ni online.

www.siegmund.com/
F-pos-r

Siegmund M-lägesställare

- Kör manuellt via handhjul
- Kraftöverföring genom ett lager och integrerat växel
- Universell fläns för fastspänning av Siegmunds U-profiler
- Fastspänning av komponenter på Siegmunds U-profiler
- Säkert stativ tack vare platt fot för golvförankring
- utan U-profil

Siegmund M-lägesställare MP 500 för System 16
Handhjul med handtag Ø 200 mm, Utväxling: 1:73, Rotationsaxel: horisontell, Max längd kvadrat U-form: 1500 mm, Arbetshöjd (A): 850 mm, Tornhöjd (B): 955 mm, Total höjd (C): 1083 mm, Basplatta bredd (D): 500 mm, Basplatta längd (E): 400 mm

	DM	TF	G		
6M050016	100 Nm	500 kg	110 kg	**74 750 SEK**	○

Siegmund M-lägesställare MP 1500 för System 28
Handhjul med handtag Ø 315 mm, Utväxling: 1:73, Rotationsaxel: horisontell, Max längd kvadrat U-form: 3000 mm, Arbetshöjd (A): 850 mm, Tornhöjd (B): 955 mm, Total höjd (C): 1140 mm, Basplatta bredd (D): 600 mm, Basplatta längd (E): 600 mm

	DM	TF	G		
6M150016.28	900 Nm	1500 kg	180 kg	**79 063 SEK**	○

Vänligen notera: Maximal belastning minus vikt av U-balk.

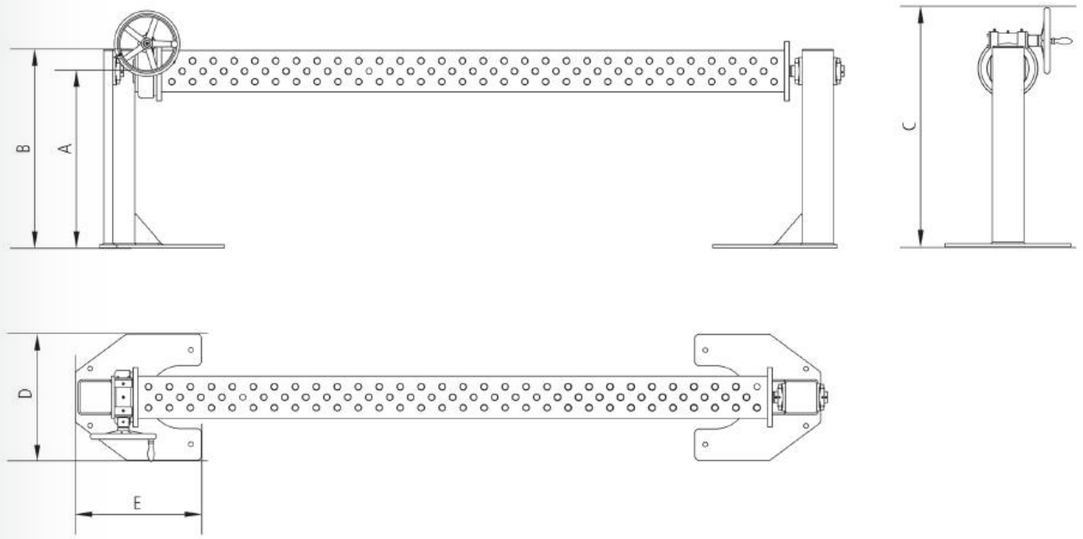

Mer information och tillbehör för dessa produkter finner Ni online.

www.siegmund.com/
F-pos-m

G: Vikt, TF: Lastkapacitet, DM: Vändmoment

Siegmund Synchrolift

- Kontinuerligt justerbar rotation av spännplattan
- Hög upprepningsnogrannhet
- Pallyftare för omplacering
- Display för inställning av lägesställare
- inkl. roterbar jordanslutning: optimal anslutning till bordsskivan, ingen vridning av kabeln
- utan bordsskiva / åttkantig topp

Siegmund Synchrolift SL 2500
Bord rotation varv per minut (elektrisk): 1, Driftspänning 400 V 50 Hz, Snabb lyft och sänka: 56 cm/min, Motorsvängning: 0,75 kW, Motordriven lift och sänkning: 2 kW, Tornhöjd: 2505 mm, Total slaglängd (B): 1500 mm, Rörelseområde (C): 350-1850 mm, Diameter spännplatta: Ø 600 mm

	DM	TF	G	
6S250M16	3000 Nm	2500 kg	1200 kg	○

Siegmund Synchrolift SL 4500
Bord rotation varv per minut (elektrisk): 1, Driftspänning 400 V 50 Hz, Snabb lyft och sänka: 56 cm/min, Motorsvängning: 0,55 kW, Motordriven lift och sänkning: 2 kW, Tornhöjd: 2505 mm, Total slaglängd (B): 1500 mm, Rörelseområde (C): 450-1950 mm, Diameter spännplatta: Ø 600 mm

	DM	TF	G	
6S450M16	3750 Nm	4500 kg	1150 kg	○

Siegmund Synchrolift SL 7000
Bord rotation varv per minut (elektrisk): 0,75, Driftspänning 400 V 50 Hz, Snabb lyft och sänka: 56 cm/min, Motorsvängning: 0,55 kW, Motordriven lift och sänkning: 2 kW, Tornhöjd: 2505 mm, Total slaglängd (B): 1450 mm, Rörelseområde (C): 500-1950 mm, Diameter spännplatta: Ø 800 mm

	DM	TF	G	
6S700M16	6500 Nm	7000 kg	1300 kg	○

Vänligen notera: Maximal belastning minus vikt av bordet.

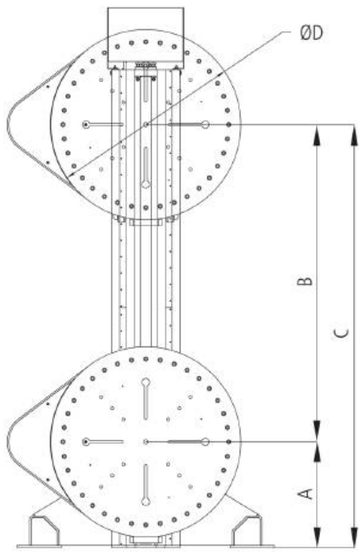

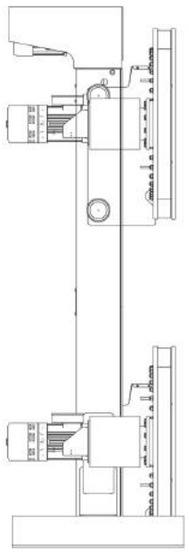

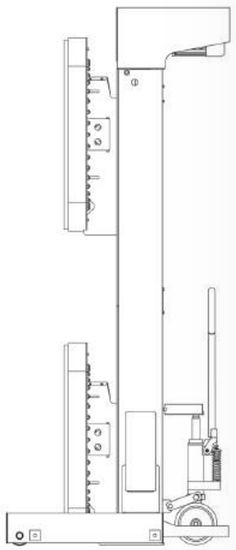

Mer information och tillbehör för dessa produkter finner Ni online.

www.siegmund.com/
F-pos-s

Produktrekommendation

Manuell drift (fast)
ingår i grundpriset, Kontrollknappar för manuell inställning, inklusive fäste, Installation i efterhand är INTE möjligt!

	G	
6S000150		○

Manuell drift (fast) för undervisningsfunktion
Lämpad för Synchrolift med lärfunktion, Det är möjligt att göra en efterföljande installation, ingår ej i grundpriset för lägesställare med inlärningsfunktion

	G	
6S000151	2,80 kg	○

Fotpedal
Integrerad start- och stoppfunktion för att rotera klämplattan, Det är möjligt att göra en efterföljande installation

6S000250		○

Kontrollpanel med inlärningsfunktion
Programmering, spara och upprepa positioner, Installation i efterhand är INTE möjligt!

	G	
6S000550	20 kg	○

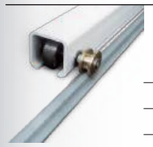

Golvspår Enkel spår 2 m
flytta rörliga kolonner parallellt med varandra, Det är möjligt att göra en efterföljande installation

	G	
6S000640	10 kg	○

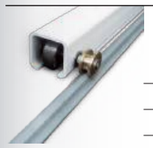

Golvspår Förlängning Enkel spår 2 m
flytta rörliga kolonner parallellt med varandra, Det är möjligt att göra en efterföljande installation

6S000641		○

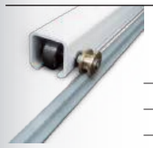

Golvspår Dubbelskenor 2 m
flytta rörliga kolonner parallellt med varandra, Det är möjligt att göra en efterföljande installation

	G	
6S000650	20 kg	○

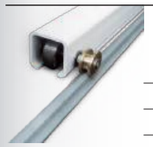

Golvspår Förlängning Dubbelskenor 2 m
flytta rörliga kolonner parallellt med varandra, Det är möjligt att göra en efterföljande installation

6S000651		○

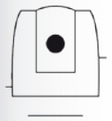

Laserskanner typ S300 för Roto lägesställare och synkrolift
Skyddsområde: 3 m, Synvinkel: 270°, Skannerns upplösning: 0,5°, Säkerhetsanordning med skyddsområde, utan programmering, Installation och anslutning görs av kunden, Installation i efterhand är INTE möjligt!

6RS00000		○

G: Vikt, TF: Lastkapacitet, DM: Max vridmoment

SIEGMUND CONFIGURATOR: BUILT TO BUILD

konfigurator.siegmund.com

Konfigurera Era projekt

Upptäck de gränslösa möjligheterna med Siegmunds produktvärld och konfigurera Era egna 3D-modeller med våra svets- och spännfixturer. Planera Ert nästa projekt snabbt, enkelt och intuitivt, med hjälp av hela vårt produktsortiment för att visualisera Er design på bästa möjliga sätt.

- Siegmund produkter
- Egna modeller i 3D
- Spara och dela
- Förstärkt verklighet

Browser

Laden im App Store

START NOW!

1500+	Variation av bord
1900+	Tillbehör
400+	Avslutade projekt

Priser i SEK, plus moms, förpacknings- och transportkostnader. Med reservation för tekniska ändringar. Från lager i Oberottmarshausen. Reserverad för återförsäljning. Våra allmänna villkor gäller. Med reservation för prisändringar och tryckfel. WEEE-registreringsnummer: DE 33615509

Alla texter, bilder och design har en upphovsrätt av Bernd Siegmund GmbH. Ingen del av detta medium får utan skriftligt tillstånd från rättighetsinnehavaren bearbetas, kopieras eller publiceras utanför detta medium, vare sig i analog, digital eller någon annan form. © 2026 Bernd Siegmund GmbH

● Lagerförda produkter ○ Produkter som produceras efter order

K1-2026 | SE

SCAN ME!

DIN PARTNER FÖR SVETS OCH FASTSPÄNNINGSBORD:

Svets och Tillbehör i Ystad AB
Koppargatan 23
271 39 Ystad
Tel. (0046) 0411 / 55 36 00
order@svetsochtillbehor.se
www.svetsochtillbehor.se

Lundqvist Maskin & Verktyg AB
Fagerstagatan 21A
153 63 Spånga
Tel. (0046) 08 / 28 91 00
lundqvist@lundqvist.se
www.lundqvist.se

Svetsmaskinservice AB
Aröds Industriväg 16-18
417 05 Göteborg
Tel. (0046) 031 / 52 44 66
info@svetsmaskinservice.se
www.svetsmaskinservice.se

Bernd Siegmund GmbH

Landsberger Straße 180
86507 Oberottmarshausen
Germany
+49 8203 96 07-0
info@siegmund.com
www.siegmund.com